皮山县2026年“南疆四地州现代设施农业项目”
附属配套工程项目10kV配电工程

工程编号：B2026S-0288

设计阶段：施工图

中科盛华工程集团有限公司

2026年08月

图 纸 目 录

序号	图纸名称	图号或文件编号	版次	张数	图幅	备注	序号	图纸名称	图号或文件编号	版次	张数	图幅	备注
1	线路路径图	T0101-01		1	A3		21						
2				1	A3		22						
3				1	A3		23						
4				1	A3		24						
5				1	A3		25						
6				1	A3		26						
7				1	A3		27						
8				1	A3		28						
9				1	A3		29						
10				1	A3		30						
11				1	A3		31						
12				1	A3		32						
13				1	A3		33						
14				1	A3		34						
15				1	A3		35						
16				1	A3		36						
17							37						
18							38						
19							39						
20							40						

总张数		总设计张数		图幅		标准图张数	

说　明：　　线路部分　　第一卷　　第一册

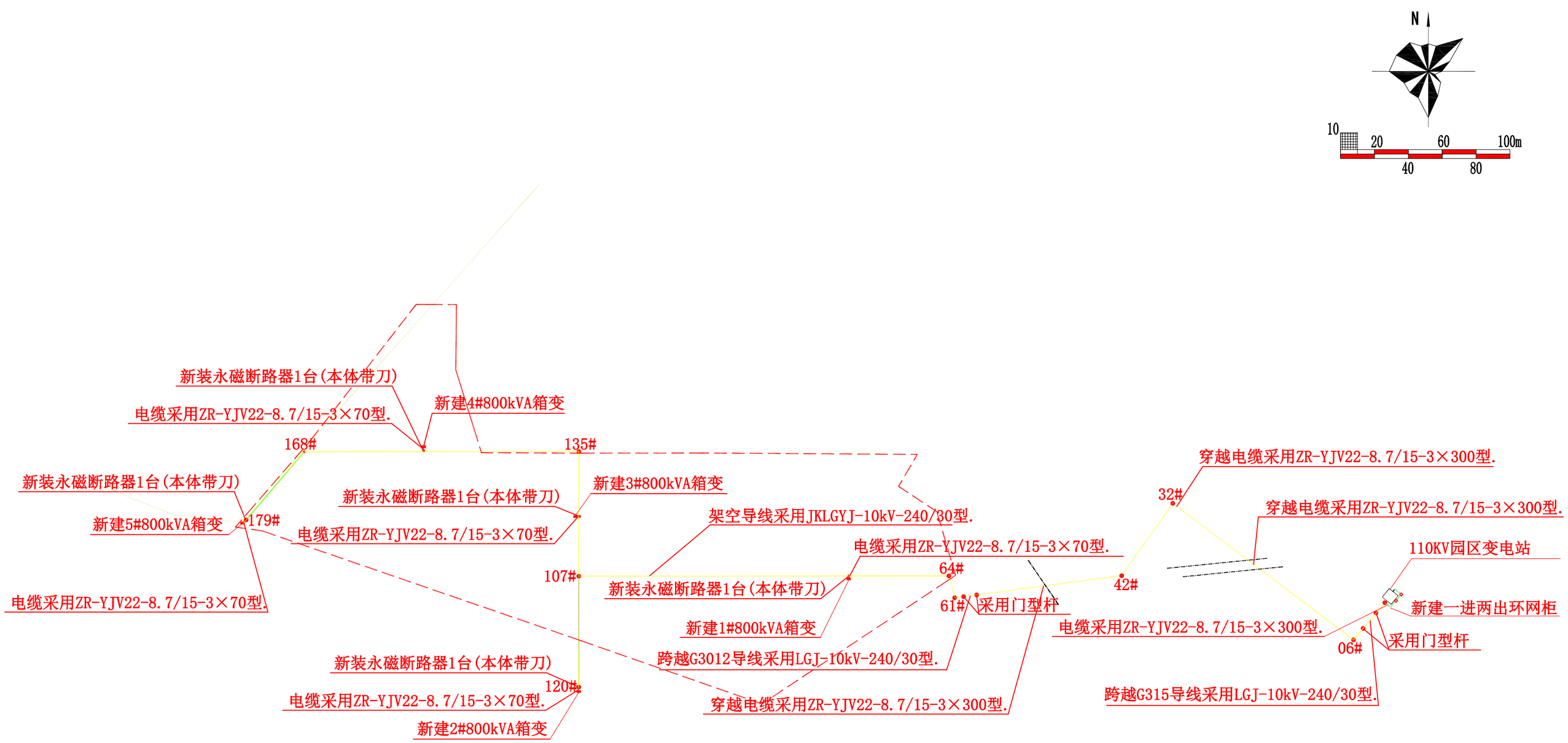

图例说明

图例	名称	单位	工程量
	用地界线		
	原有水渠		
	新建10kV高压（专线）	m	9000
	新建800kVA箱式变压器	台	5
	新立砼杆		
	原有电力线路		
	电缆井		

中科盛华工程集团有限公司

ZHONGKESHENGHUA Engineering Group CO.,LTD

证书编号： A114013266（甲级）
A214013263（乙级）

建筑行业（建筑工程）甲级
农林行业(农业综合开发生态工程)专项甲级
风景园林工程设计专项甲级
环境工程设计专项（水污染防治工程）甲级
市政行业乙级
建筑行业（人防工程）乙级
农林行业（农业工程）乙级
化工石化医药行业乙级
电力行业乙级
煤炭行业(选煤厂、矿井)专业乙级
建材行业乙级
机械行业乙级

建设单位：

皮山县农业农村局

工程名称：

皮山县2026年“南疆四地州现代设施农业项目”附属配套工程项目

子项名称：

附属配套工程10kV电力项目

图　　名：

线路路径图

	姓 名	签 名
项目负责人	杨旭	杨旭
专业负责人	丁月慧	丁月慧
审核	丁月慧	丁月慧
校对	高伟	高伟
设计	陈鹏飞	陈鹏飞

工程编号	T0101-01		
设计阶段	施工图		
专业	电气	图号	
比例		日期	

图 纸 目 录

序 号	图 纸 名 称	图 号 或 文 件 编 号	版 次	张 数	图 幅	备 注	序 号	图 纸 名 称	图 号 或 文 件 编 号	版 次	张 数	图 幅	备 注
1	电缆穿管直埋示意图	T0102-01		1	A3		21						
2	直线电缆井详图	T0102-02		1	A3		22						
3	转角电缆井详图	T0102-03		1	A3		23						
4	电缆穿墙、楼板、井道保护管安装做法图	T0102-04		1	A3		24						
5	直埋电缆交叉做法图	T0102-05		1	A3		25						
6	直埋电缆平行做法图	T0102-06		1	A3		26						
7	电缆工井接地图(E-T-14)			1	A3		27						
8	电缆标示桩制造图			1	A3		28						
9	接地系统做法图			1	A3		29						
10							30						
11							31						
12							32						
13							33						
14							34						
15							35						
							36						
							37						
							38						
							39						
							40						

总 张 数		总 设 计 张 数		图 幅		标 准 图 张 数	

说 明：线路部分（电缆） 第一卷 第二册

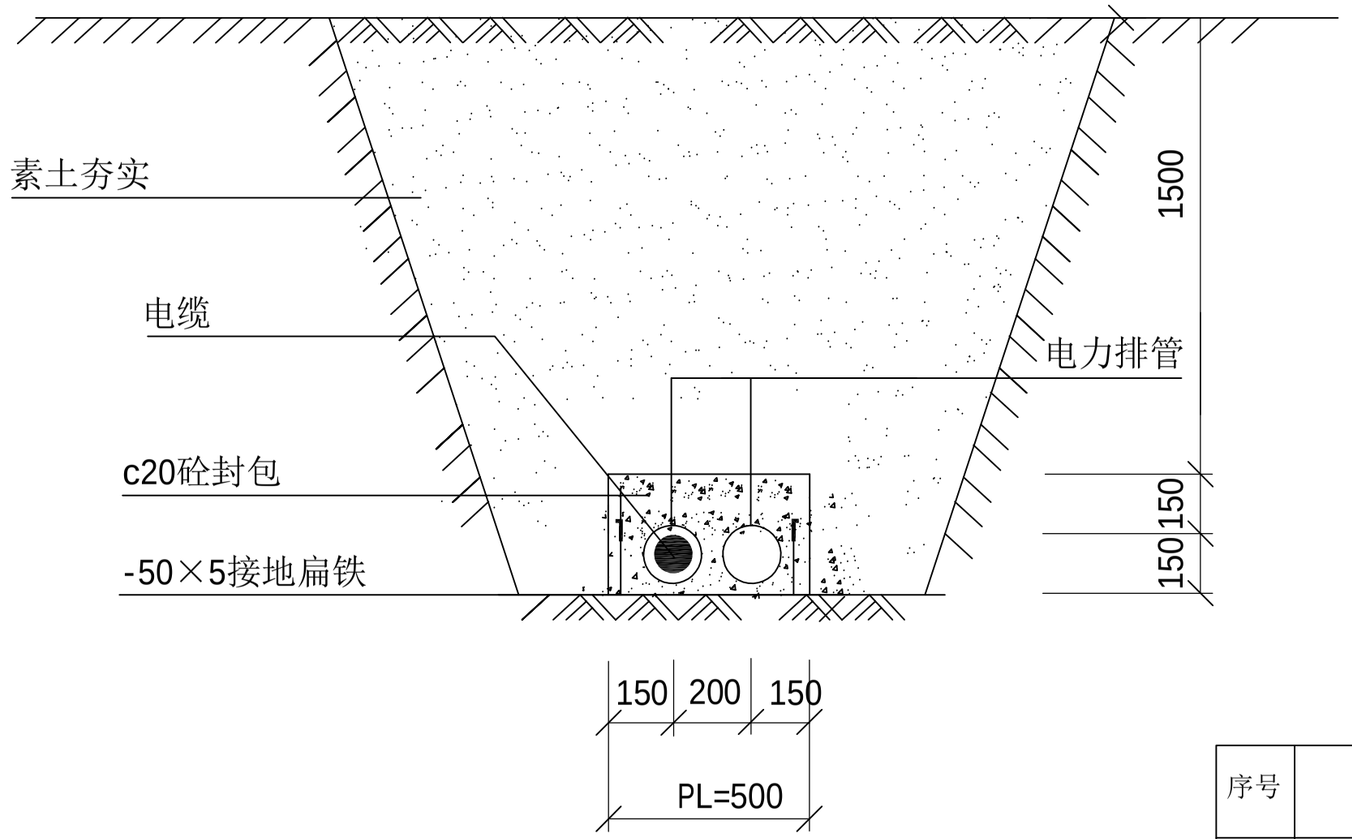

说明:

1.所有电缆均采用直埋敷设,深度不应小于1.50m.

3.埋地敷设的电缆之间及与各种设施平行或交叉的净距离,不应小于下表所列数值.

每12m排管所需材料表

序号	名　　称	规　　格	单位	数量	备　　注
1	PVC-C电缆导管	200 8mm	根	4	每根长6m
2	管枕	200	副	16	与电缆导管匹配
3	混凝土	C20	m³		依实际用量为准
4	接地扁铁	-50X5	m	24	
5					

注 1.本图按树脂玻璃钢电缆导管设计，也可选用PVC-C电缆保护管，但管径与厚壁不变。
2.排管上面的覆土应用无杂质黄土回填，并自下而上分层夯实。
3.排管两侧各预埋一根-50X5镀锌扁铁做接地体，并与排管下面的接地装置焊接。
4.电缆导管每根长6m，两根之间用接头密封圈连接。

中科盛华工程集团有限公司

ZHONGKESHENGHUA Engineering Group CO.,LTD
证书编号：A114013266（甲级）
A214013263（乙级）
建筑行业（建筑工程）甲级
农林行业(农业综合开发生态工程)专项甲级
风景园林工程设计专项甲级
环境工程设计专项（水污染防治工程）甲级
市政行业乙级
建筑行业（人防工程）乙级
农林行业（农业工程）乙级
化工石化医药行业乙级
电力行业乙级
煤炭行业(选煤厂、矿井)专业乙级
建材行业乙级
机械行业乙级

建设单位:
皮山县农业农村局

工程名称:
皮山县2026年“南疆四地州现代设施农业项目”附属配套工程项目

子项名称:
附属配套工程10kV电力项目

图　　名:
电缆穿管直埋示意图

	姓 名	签 名
项目负责人	刘浅居	刘浅居
专业负责人	丁月慧	丁月慧
审核	丁月慧	丁月慧
校对	高伟	高伟
设计	陈鹏飞	陈鹏飞

工程编号	T0102-01		
设计阶段	施工图		
专业	电气	图号	
比例		日期	

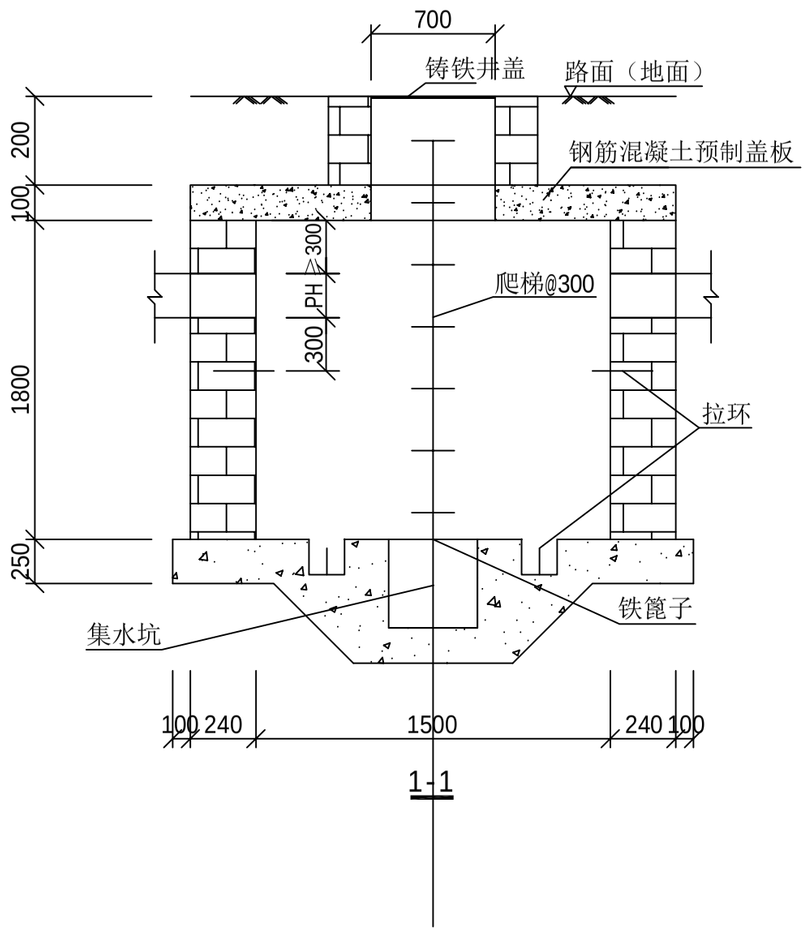

1-1

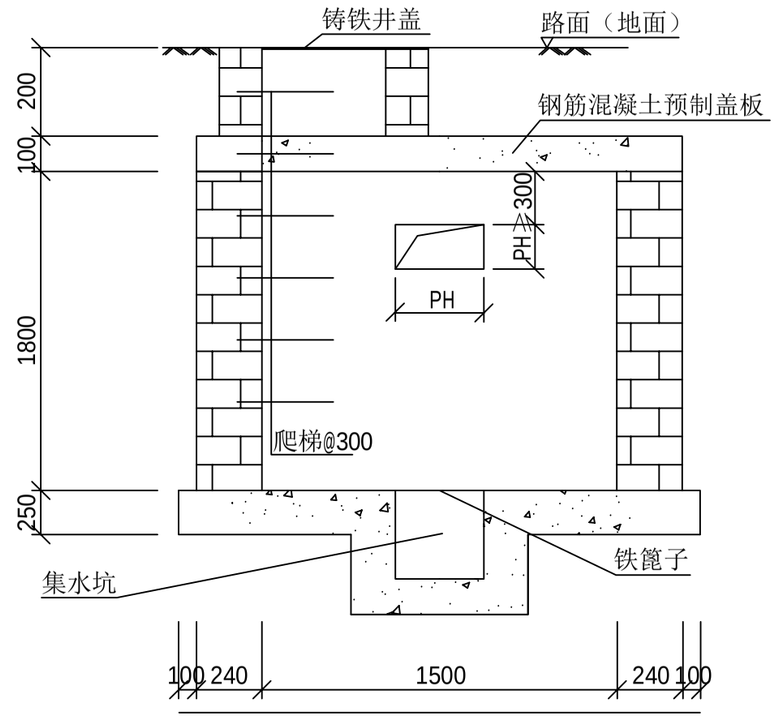

2-2

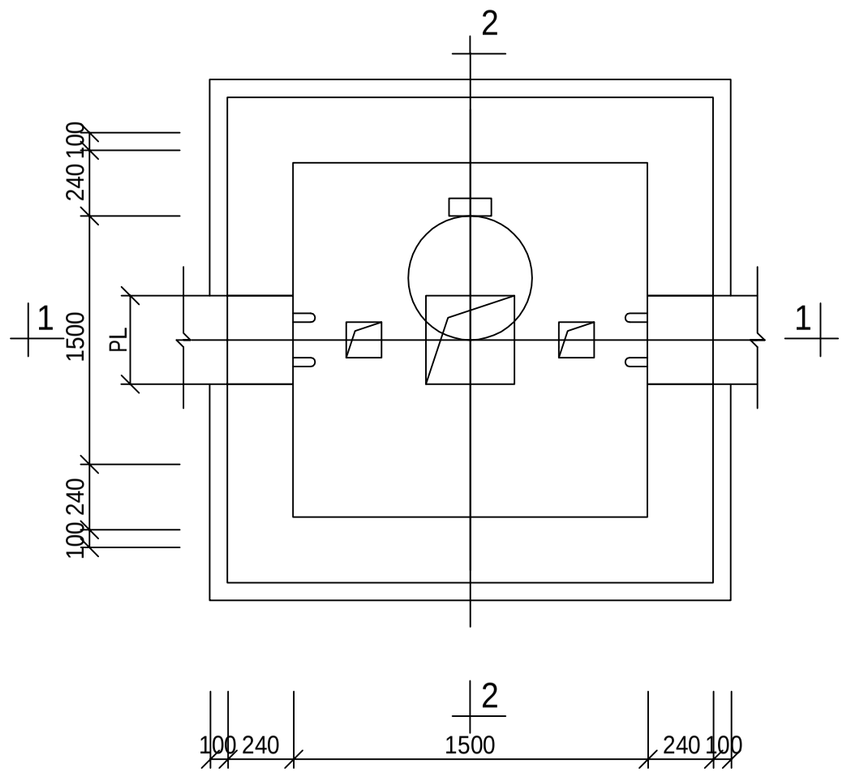

直线井平面图

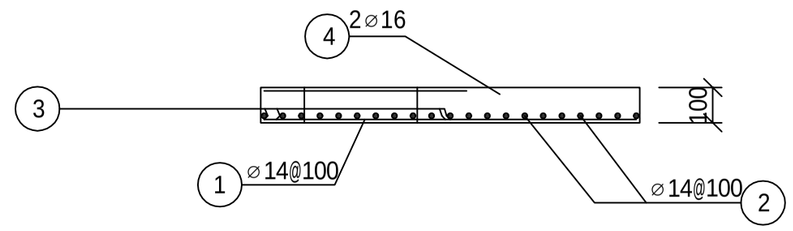

盖板配筋图（2-2）

说明：

1、本图单位尺寸均为毫米。
2、PH及PL尺寸查排管断面图。
3、井壁M10水泥沙浆砌MU10砖。
4、井盖板采用C30砼，底板采用C20砼。
5、井筒采用MU10水泥砂浆砌块。
6、井内外壁抹1:2水泥砂浆加5%防水粉。
7、井外壁防腐采用环氧煤沥青漆三道。
8、井盖选用S147 P15(汽-20)，需用醒目电力标志。
9、12以上钢筋采用II级钢。
10、井在绿化带时要求井筒高出地面20cm。

中科盛华工程集团有限公司

ZHONGKESHENGHUA Engineering Group CO.,LTD
证书编号： A114013266（甲级）
A214013263（乙级）
建筑行业（建筑工程）甲级
农林行业(农业综合开发生态工程)专项甲级
风景园林工程设计专项甲级
环境工程设计专项（水污染防治工程）甲级
市政行业乙级
建筑行业（人防工程）乙级
农林行业（农业工程）乙级
化工石化医药行业乙级
电力行业乙级
煤炭行业(选煤厂、矿井)专业乙级
建材行业乙级
机械行业乙级

建设单位：
皮山县农业农村局

工程名称：
皮山县2026年“南疆四地州现代设施农业项目”附属配套工程项目

子项名称：
附属配套工程10kV电力项目

图　　名：
直线电缆井详图

	姓 名	签 名
项目负责人	杨旭	杨旭
专业负责人	丁月慧	丁月慧
审核	丁月慧	丁月慧
校对	高伟	高伟
设计	陈鹏飞	陈鹏飞

工程编号	T0102-02		
设计阶段	施工图		
专业	电气	图号	
比例		日期	

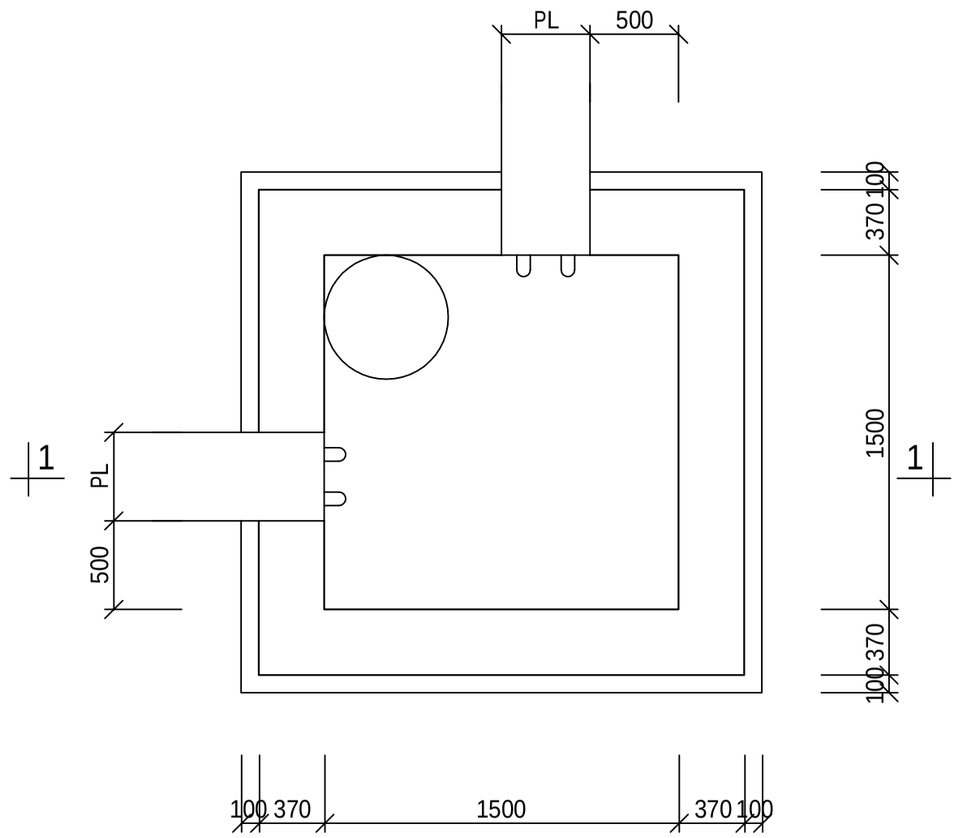

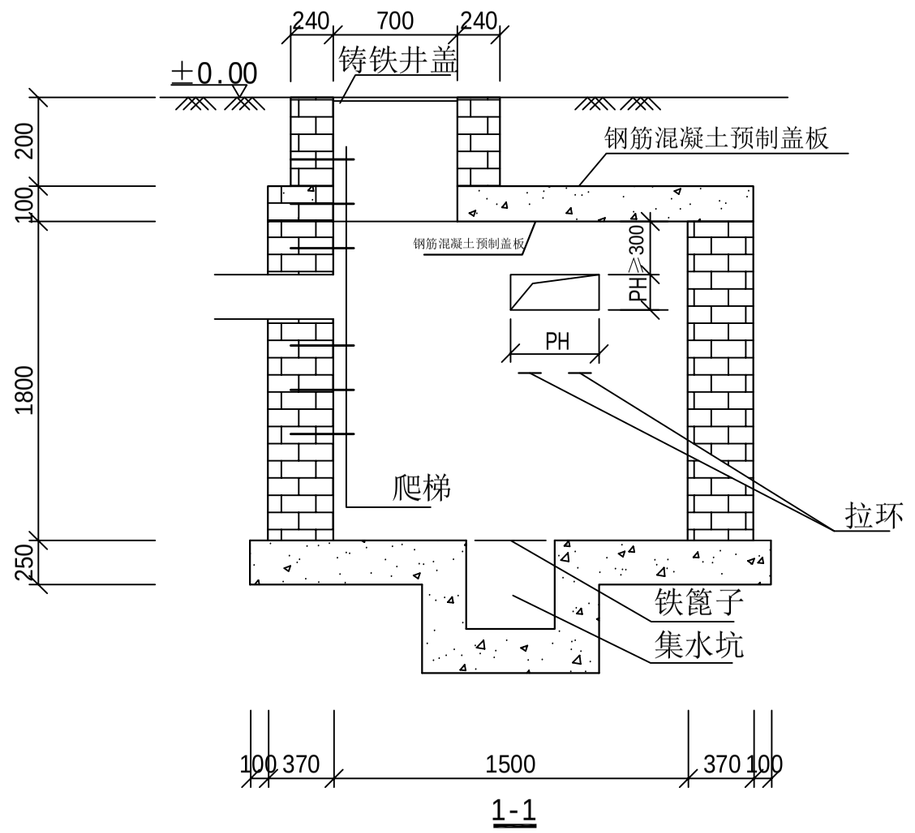

1-1

说明：

1、本图单位尺寸均为毫米。
2、PH及PL尺寸查排管断面图。
3、井壁M10水泥沙浆砌MU10砖。
4、井盖板采用C30砼，底板采用C20砼。
5、井筒采用MU10水泥砂浆砌块。
6、井内外壁抹1:2水泥砂浆加5%防水粉。
7、井外壁防腐采用环氧煤沥青漆三道。
8、井盖选用S147 P15(汽-20)，需用醒目电力标志。
9、12以上钢筋采用II级钢。
10、井在绿化带时要求井筒高出地面20cm。

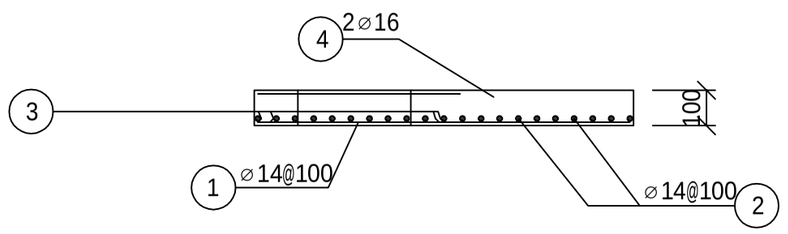

盖板配筋图（2-2）

中科盛华工程集团有限公司

ZHONGKESHENGHUA Engineering Group CO.,LTD

证书编号： A114013266（甲级）
A214013263（乙级）

建筑行业（建筑工程）甲级
农林行业(农业综合开发生态工程)专项甲级
风景园林工程设计专项甲级
环境工程设计专项（水污染防治工程）甲级
市政行业乙级
建筑行业（人防工程）乙级
农林行业（农业工程）乙级
化工石化医药行业乙级
电力行业乙级
煤炭行业(选煤厂、矿井)专业乙级
建材行业乙级
机械行业乙级

建设单位：
皮山县农业农村局

工程名称：
皮山县2026年“南疆四地州现代设施农业项目”附属配套工程项目

子项名称：
附属配套工程10kV电力项目

图　　名：
转角电缆井详图

	姓 名	签 名
项目负责人	杨旭	杨旭
专业负责人	丁月慧	丁月慧
审核	丁月慧	丁月慧
校对	高伟	高伟
设计	陈鹏飞	陈鹏飞

工程编号	T0102-03		
设计阶段	施工图		
专业	电气	图号	
比例		日期	

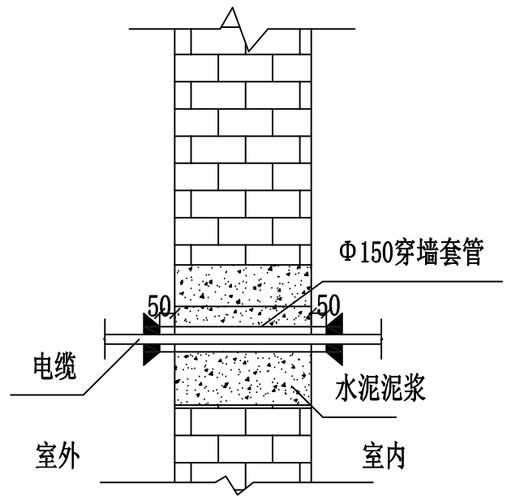

电缆穿墙保护管

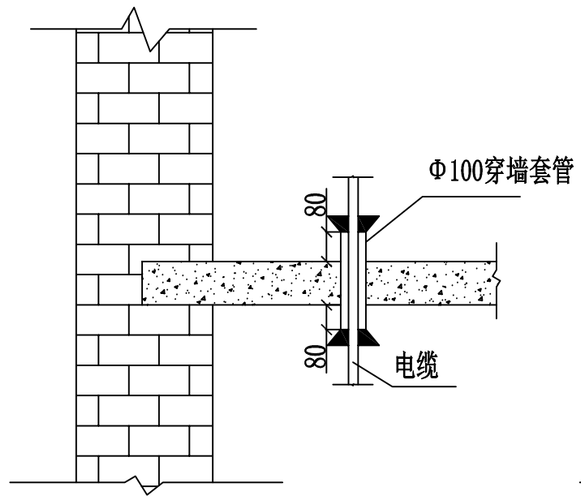

电缆穿楼板保护管

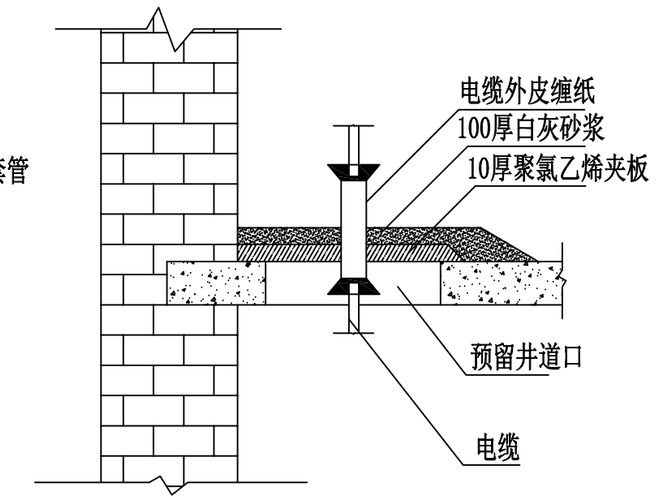

电缆竖井洞口封堵做法示意

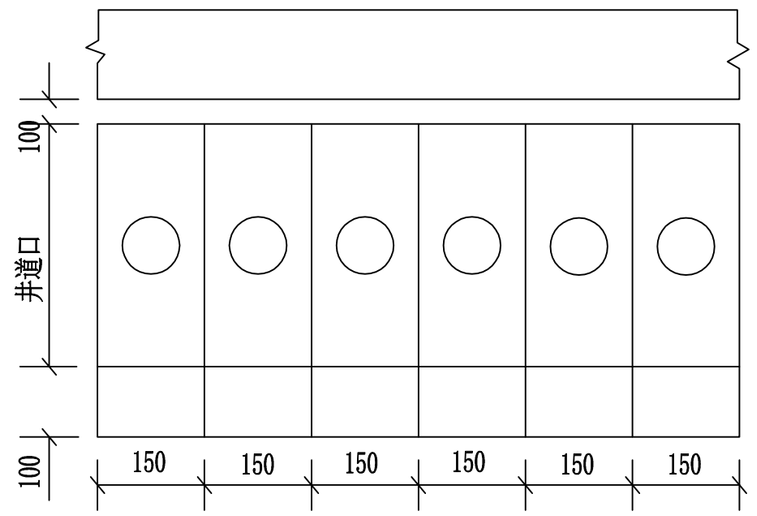

枷板安装式寸图

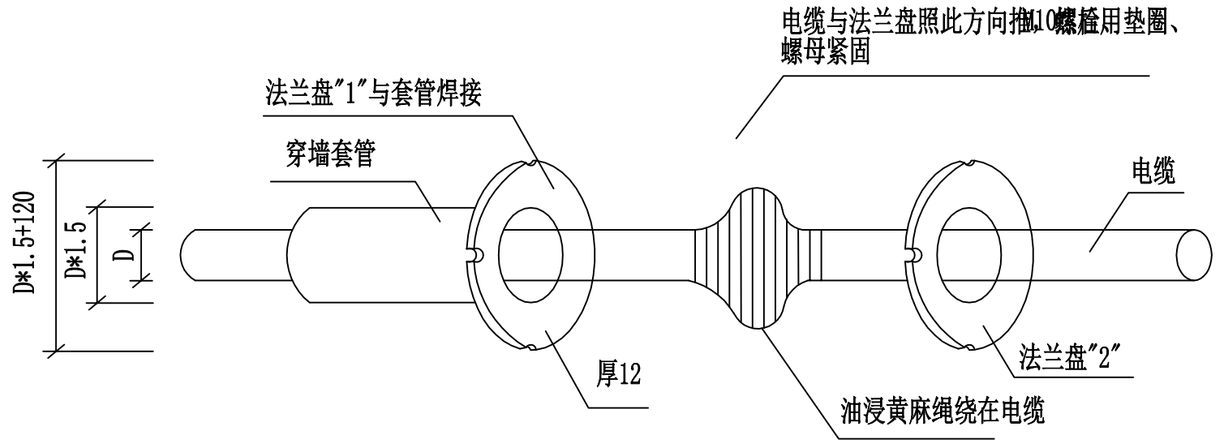

封闭式电缆穿墙保护管做法图

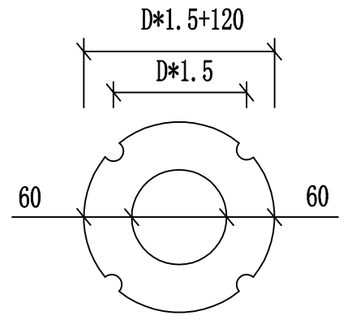

法兰盘"1"

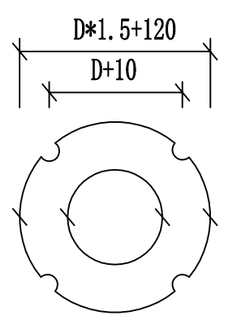

法兰盘"2"

中科盛华工程集团有限公司

ZHONGKESHENGHUA Engineering Group CO.,LTD
证书编号： A114013266（甲级）
A214013263（乙级）
建筑行业（建筑工程）甲级
农林行业(农业综合开发生态工程)专项甲级
风景园林工程设计专项甲级
环境工程设计专项（水污染防治工程）甲级
市政行业乙级
建筑行业（人防工程）乙级
农林行业（农业工程）乙级
化工石化医药行业乙级
电力行业乙级
煤炭行业(选煤厂、矿井)专业乙级
建材行业乙级
机械行业乙级

建设单位：
皮山县农业农村局

工程名称：
皮山县2026年“南疆四地州现代设施农业项目”附属配套工程项目

子项名称：
附属配套工程10kV电力项目

图　　名：
电缆穿墙、楼板、井道保护管安装做法图

	姓 名	签 名
项目负责人	刘浅居	刘浅居
专业负责人	丁月慧	丁月慧
审核	丁月慧	丁月慧
校对	高伟	高伟
设计	陈鹏飞	陈鹏飞

工程编号	T0102-04		
设计阶段	施工图		
专业	电气	图号	
比例		日期	

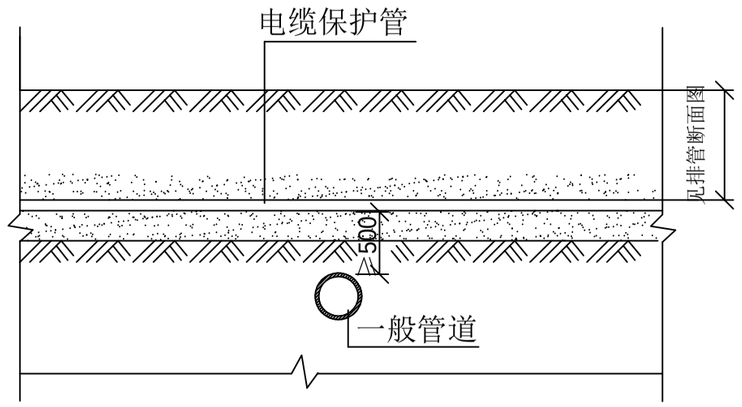

穿管电缆与管道交叉(一)

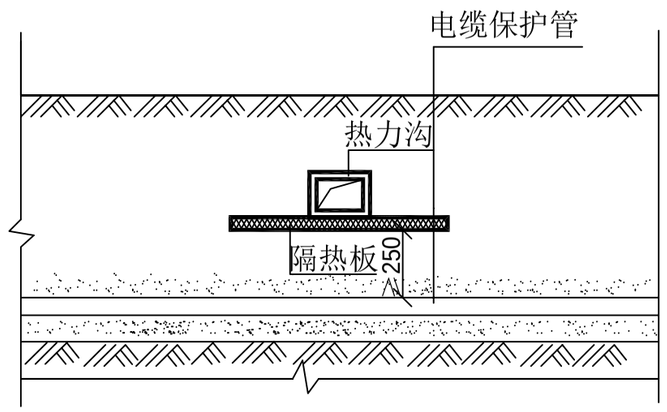

穿管电缆与热力沟交叉(一)

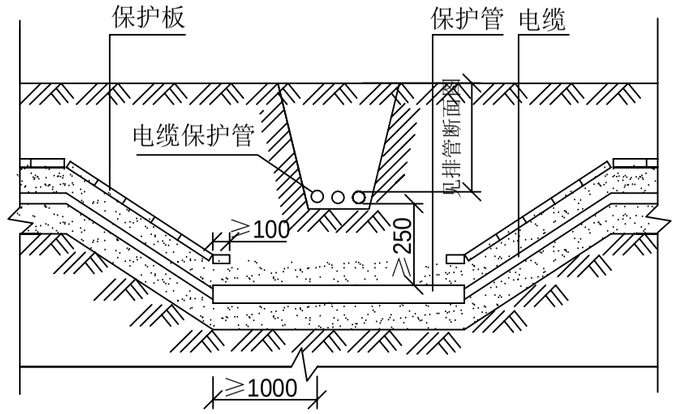

穿管电缆与直埋电缆交叉

穿管电缆与管道交叉(二)

穿管电缆与热力管沟交叉(二)

穿管电缆与铁路（公路）交叉

附注：

1、一般管道指水管,石油管,煤气管等。
2、隔热板采用矿棉板,岩棉保温板,微孔硅酸盐保温板,厚度不小于50mm,并外包二毡三油。
3、一般通讯电缆应埋设在电力电缆上面。
4、穿管电缆与管道、路桥交叉时，可在管道两侧设井或将两侧电缆人孔井加深，将电缆保护管降至与相应位置，可参照图示。
5、排管埋深参见新建排管断面图。

中科盛华工程集团有限公司

ZHONGKESHENGHUA Engineering Group CO.,LTD

证书编号： A114013266（甲级）
A214013263（乙级）

建筑行业（建筑工程）甲级
农林行业(农业综合开发生态工程)专项甲级
风景园林工程设计专项甲级
环境工程设计专项（水污染防治工程）甲级
市政行业乙级
建筑行业（人防工程）乙级
农林行业（农业工程）乙级
化工石化医药行业乙级
电力行业乙级
煤炭行业(选煤厂、矿井)专业乙级
建材行业乙级
机械行业乙级

建设单位：
皮山县农业农村局

工程名称：
皮山县2026年“南疆四地州现代设施农业项目”附属配套工程项目

子项名称：
附属配套工程10kV电力项目

图　　名：
转角电缆井详图

	姓 名	签 名
项目负责人	刘浅居	刘浅居
专业负责人	丁月慧	丁月慧
审核	丁月慧	丁月慧
校对	高伟	高伟
设计	陈鹏飞	陈鹏飞

工程编号	T0102-05
设计阶段	施工图

专业	电气	图号	
比例		日期	

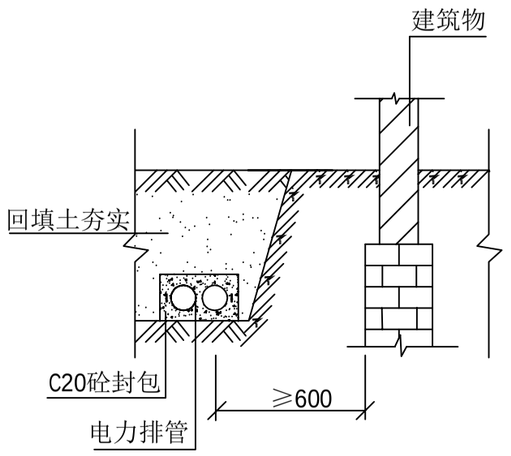

电缆与建筑物平行

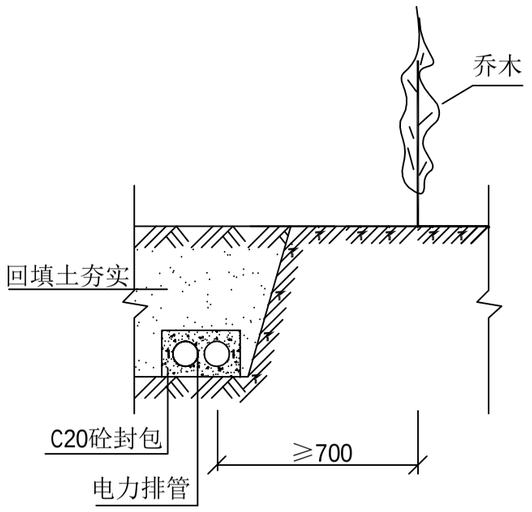

电缆与树木平行

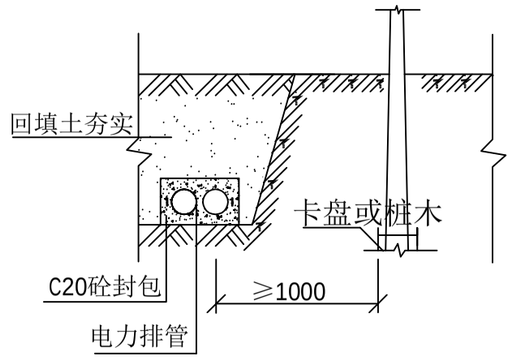

电缆与电杆平行

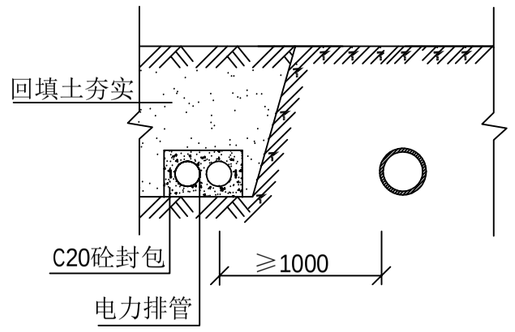

电缆与石油煤气管平行

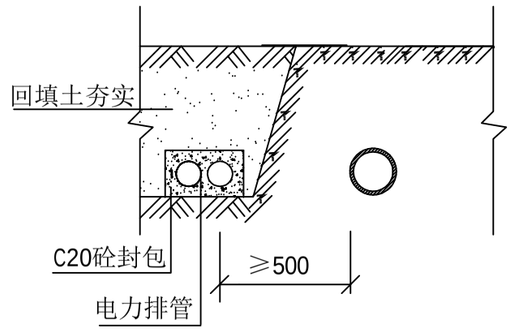

电缆与水管平行

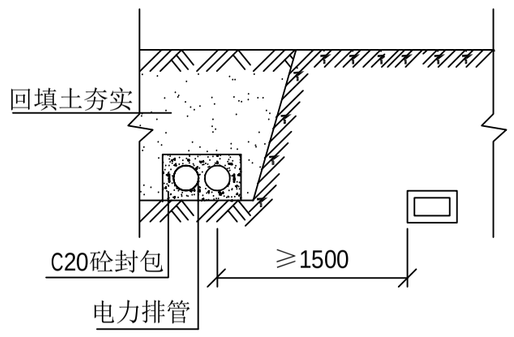

电缆与热力管沟平行

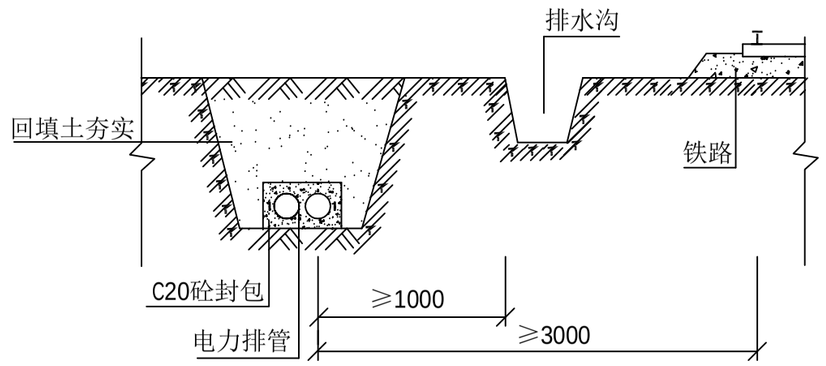

电缆与铁路平行

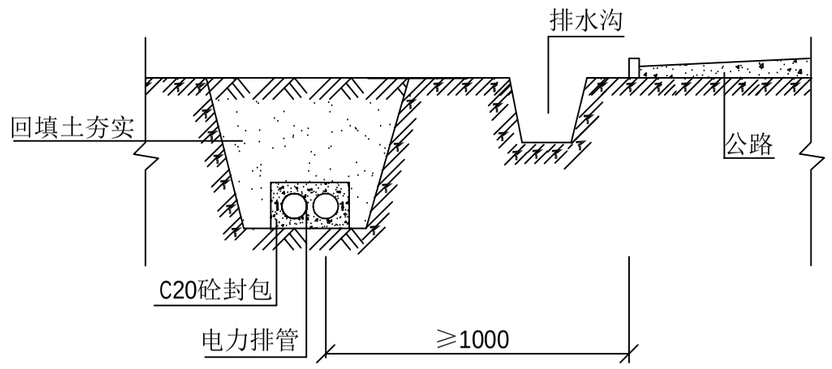

电缆与公路平行

附注：

1、电缆与热力管沟的距离，如有一段不能满足2000mm时，可以减小，但不得小于1000mm，此时应在与电缆接近的一段热力管上加隔热装置，使电缆周围温升不超过10℃。
2、不允许将电缆平行敷设在管道的上面或下面。
3、当电缆和直流线路化铁路平行时，净距不应小于10m，与交流线路化铁路平行时，净距不应小于3m，并考虑防腐措施。
4、排管埋深参见新建排管断面图。

中科盛华工程集团有限公司

ZHONGKESHENGHUA Engineering Group CO.,LTD
证书编号： A114013266（甲级）
A214013263（乙级）
建筑行业（建筑工程）甲级
农林行业(农业综合开发生态工程)专项甲级
风景园林工程设计专项甲级
环境工程设计专项（水污染防治工程）甲级
市政行业乙级
建筑行业（人防工程）乙级
农林行业（农业工程）乙级
化工石化医药行业乙级
电力行业乙级
煤炭行业(选煤厂、矿井)专业乙级
建材行业乙级
机械行业乙级

建设单位：
皮山县农业农村局

工程名称：
皮山县2026年“南疆四地州现代设施农业项目”附属配套工程项目

子项名称：
附属配套工程10kV电力项目

图　　名：
直埋电缆交叉做法图

	姓 名	签 名
项目负责人	刘浅居	刘浅居
专业负责人	丁月慧	丁月慧
审核	丁月慧	丁月慧
校对	高伟	高伟
设计	陈鹏飞	陈鹏飞

工程编号	T0102-06		
设计阶段	施工图		
专业	电气	图号	
比例		日期	

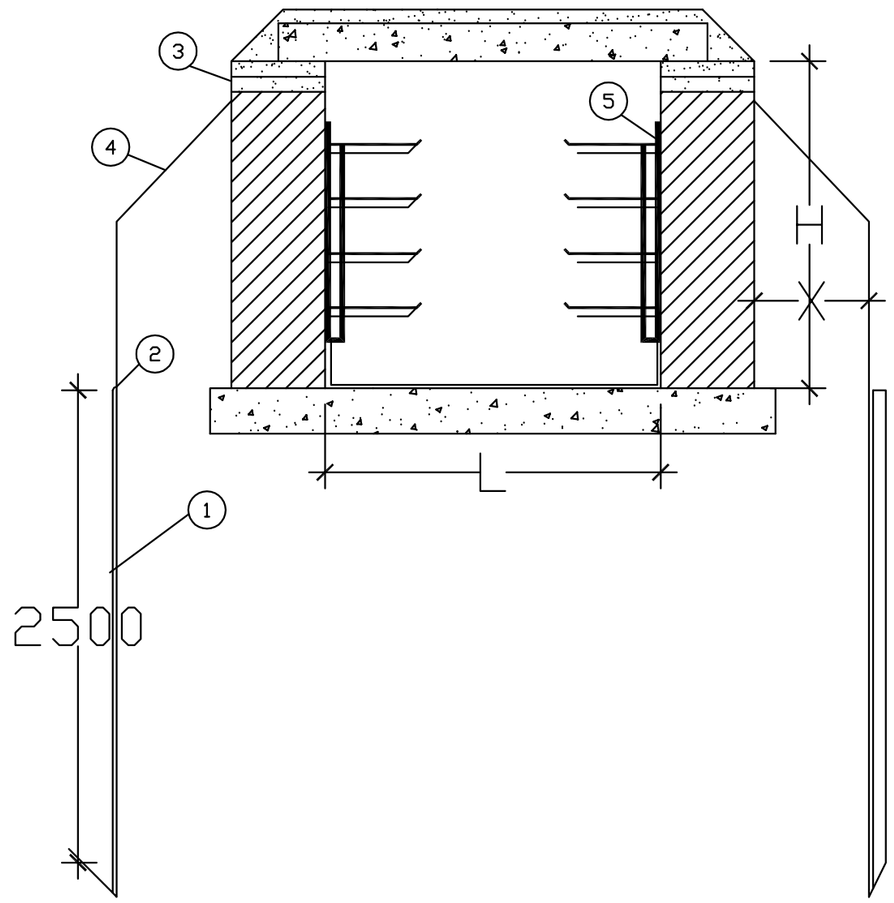

编号	名　　称	规　　格	长　度(m)	单位	数量	质量(kg)	备　　注
①	接　地　极	∠50mmX5mm	2.5	根	4	37.8	与外接地带焊接
②	外　接　地　带	-5mmX50mm	—	m	1	—	与接地极焊接工井周围布置
③	预　埋　件	-5mmX50mm	0.9	根	4	7.1	四角各一道预埋墙台帽内
④	连　接　带	-5mmX50mm	2.8	根	4	22.1	与预埋件焊接、与接地极焊接
⑤	内　接　地　带	-5mmX50mm	与内墙通长	根	2	—	与电缆支架焊接
注：外接地带长度应根据选用井型尺寸确定，沿工井周围布置。内接地带遇单侧支架布置时，根数减半。							

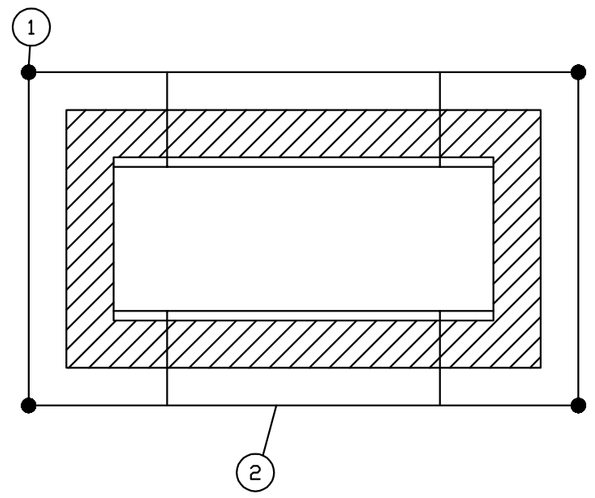

说明：1.部件之间、长一件连接处全部双焊，焊接厚度不小于母材厚度。
2.焊接后，清除焊渣，焊接处涂一层防腐漆，两层银色油漆。
3.接地带沿全井内外两侧周围敷设，工井四周各设接地极一处。
4.外接地极处距工井X=300mm。

中科盛华工程集团有限公司

ZHONGKESHENGHUA Engineering Group CO.,LTD
证书编号：A114013266（甲级）
A214013263（乙级）
建筑行业（建筑工程）甲级
农林行业(农业综合开发生态工程)专项甲级
风景园林工程设计专项甲级
环境工程设计专项（水污染防治工程）甲级
市政行业乙级
建筑行业（人防工程）乙级
农林行业（农业工程）乙级
化工石化医药行业乙级
电力行业乙级
煤炭行业(选煤厂、矿井)专业乙级
建材行业乙级
机械行业乙级

建设单位：
皮山县农业农村局

工程名称：
皮山县2026年“南疆四地州现代设施农业项目”附属配套工程项目

子项名称：
附属配套工程10kV电力项目

图　　名：
电缆工井接地图(E-T-14)

	姓　名	签　名
项目负责人	杨旭	杨旭
专业负责人	丁月慧	丁月慧
审核	丁月慧	丁月慧
校对	高伟	高伟
设计	陈鹏飞	陈鹏飞

工程编号	T0102-07		
设计阶段	施工图		
专业	电气	图号	
比例		日期	

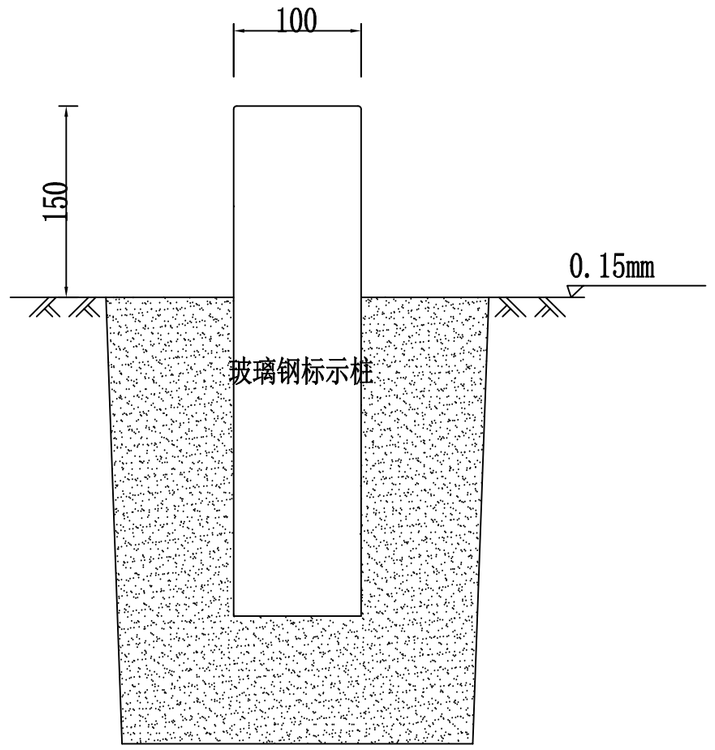

电缆标志桩剖视图

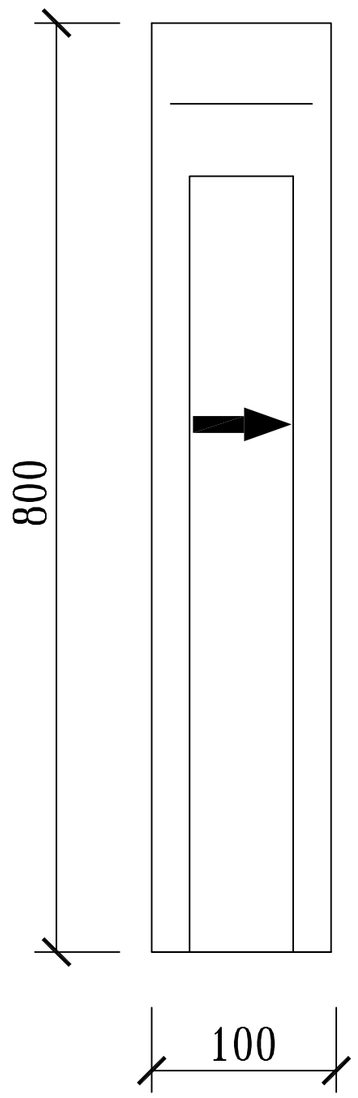

电缆标志牌平面图

说明：
1.本图尺寸以毫米为单位，标高以米为单位。
2.电缆线路路径标志桩，应设置在位于人行道和公路等通道之外的电缆线路上，也可用作标示位于野外，农田，绿化带及电缆转弯处里的沉底敷设的电缆沟及埋管。
3。采用玻璃钢材质成品标志桩，埋于电缆沟中心。
4。在电缆线路埋设路径处应用两根桩表示电缆路径的宽度，再用另一只桩表示电缆线路名称。
5。在电缆走廊上，每隔20米安装一个电缆标志桩。

说明：
1.本图尺寸以毫米为单位，标高以米为单位。
2.电缆线路路径标志牌,应设置在位于人行道路,行车道路下的沉底或浮面的电缆沟或电缆管的路面上或设置埋设于电缆线路和路径正上方.分支处,转角处,终端处.
3.电缆走廊上每隔10米设置一个电缆标示牌.
4.标示牌的基本形式为圆型白色底和不导边六边形及相应黑色黑体字.
5.标示牌的内容为高压电缆和一个放电图形.
6.安装本标先采用与地面平齐的字面朝上标志板.
7.标志板的材料.采用3mm厚,牌的符号及文字为凸面冲压成型的不锈钢板面或铸铁面板制成.

中科盛华工程集团有限公司
ZHONGKESHENGHUA Engineering Group CO.,LTD
证书编号： A114013266（甲级）
A214013263（乙级）
建筑行业（建筑工程）甲级
农林行业(农业综合开发生态工程)专项甲级
风景园林工程设计专项甲级
环境工程设计专项（水污染防治工程）甲级
市政行业乙级
建筑行业（人防工程）乙级
农林行业（农业工程）乙级
化工石化医药行业乙级
电力行业乙级
煤炭行业(选煤厂、矿井)专业乙级
建材行业乙级
机械行业乙级

建设单位：
皮山县农业农村局

工程名称：
皮山县2026年“南疆四地州现代设施农业项目”附属配套工程项目

子项名称：
附属配套工程10kV电力项目

图　　名：
电缆标示桩制造图

	姓 名	签 名
项目负责人	刘浅居	刘浅居
专业负责人	丁月慧	丁月慧
审核	丁月慧	丁月慧
校对	高伟	高伟
设计	陈鹏飞	陈鹏飞

工程编号	T0102-08		
设计阶段	施工图		
专业	电气	图号	
比例		日期	

接地系统示意图

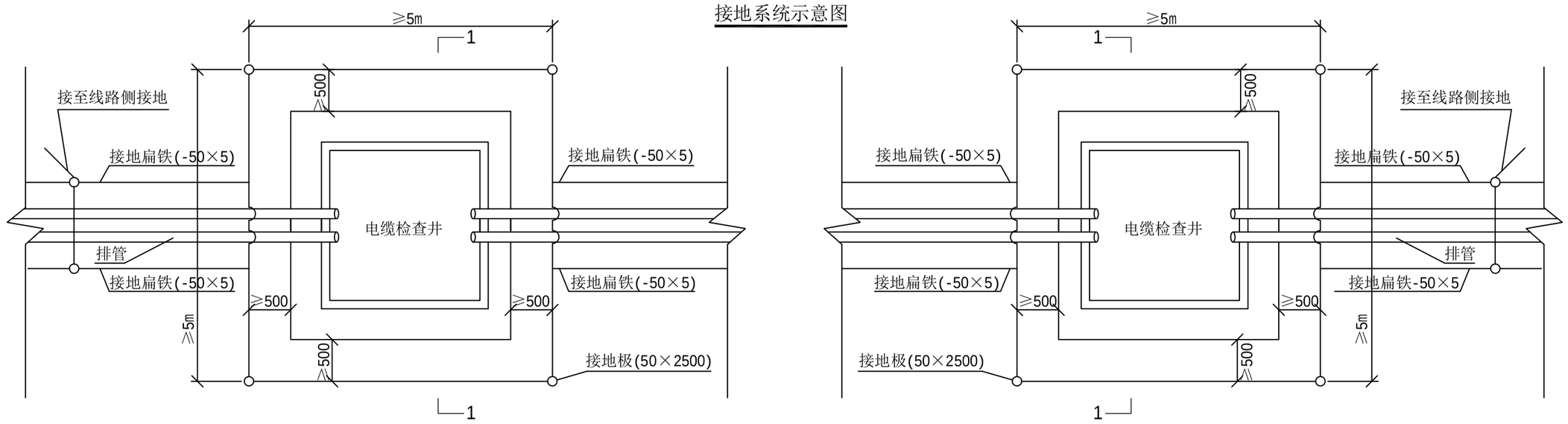

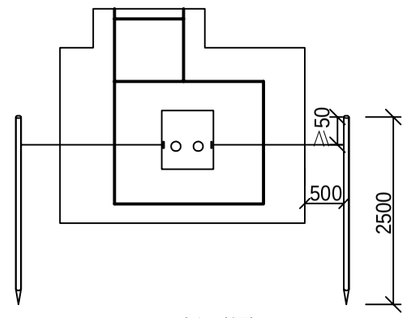

1-1断面图

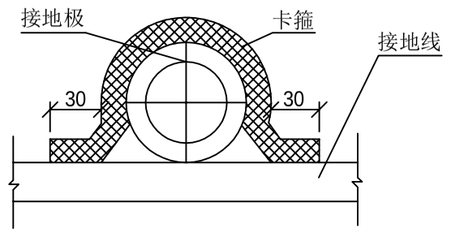

接地极与接地线连接平面图

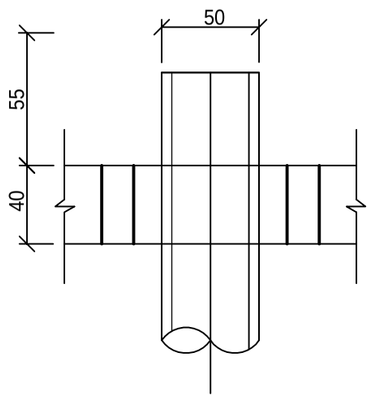

接地极与接地线连接立面图

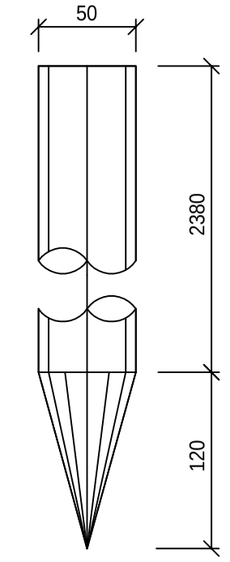

钢管接地极制造图

说 明：

1、在排管两侧设通长水平接地线，与电力井外侧4个垂直接地极（垂直接地极之间距离大于5米）可靠连接，形成环形闭合回路。
2、在电力井内侧敷设接地线一圈，并与外侧接地回路可靠连接。
3、垂直接地极与水平接地扁钢的连接应采用搭接焊，焊接处刷沥青防腐。其搭接长度必须符合下列规定：扁钢为其宽度的2倍（且至少3个棱边焊接）；圆钢与扁钢连接时，其搭接长度为圆钢直径的6倍。
4、接地装置宜采用热镀锌等防腐措施，在腐蚀性较强的场所，应适当加大截面。垂直接地极采用⌀50×2500热镀锌钢管，接地连线采用-50×5镀锌扁铁制作。
5、电缆排管的接地线与电缆井必须完全贯通，不得中断。
6、接地电阻不得大于10欧姆，否则，应根据地质情况采取降阻措施。

材料表

序号	名　　称	型号及规格	单位	数量	备　　注
1	接地扁铁	-50×5	米	40	以实际用量为准
2	接地极	(50×2500)	根	4	
3					

中科盛华工程集团有限公司

ZHONGKESHENGHUA Engineering Group CO.,LTD
证书编号：A114013266（甲级）
A214013263（乙级）
建筑行业（建筑工程）甲级
农林行业(农业综合开发生态工程)专项甲级
风景园林工程设计专项甲级
环境工程设计专项（水污染防治工程）甲级
市政行业乙级
建筑行业（人防工程）乙级
农林行业（农业工程）乙级
化工石化医药行业乙级
电力行业乙级
煤炭行业(选煤厂、矿井)专业乙级
建材行业乙级
机械行业乙级

建设单位：
皮山县农业农村局

工程名称：
皮山县2026年“南疆四地州现代设施农业项目”附属配套工程项目

子项名称：
附属配套工程10kV电力项目

图　　名：
接地系统做法图

	姓 名	签 名
项目负责人	刘浅居	刘浅居
专业负责人	丁月慧	丁月慧
审核	丁月慧	丁月慧
校对	高伟	高伟
设计	陈鹏飞	陈鹏飞

工程编号	T0102-09		
设计阶段	施工图		
专业	电气	图号	
比例		日期	

图 纸 目 录

序号	图纸名称	图号或文件编号	版次	张数	图幅	备注	序号	图纸名称	图号或文件编号	版次	张数	图幅	备注
1	JM60转角杆组装图表LP6拉盘制造图	T0103-01		1	A3		21						
2	D5终端杆组装图	T0103-02		1	A3		22						
3	单根拉线组装图(甲)结构图	T0103-03		1	A3		23						
4	双根拉线组装图(丙)	T0103-04		1	A3		24						
5							25						
6							26						
7							27						
8							28						
9							29						
10							30						
11							31						
12							32						
13							33						
14							34						
15							35						
16							36						
17							37						
18							38						
19							39						
20							40						

总张数		总设计张数		图幅		标准图张数	

说　明：　　门型杆结构(杆型及拉线组装图)　　第一卷　　第三册

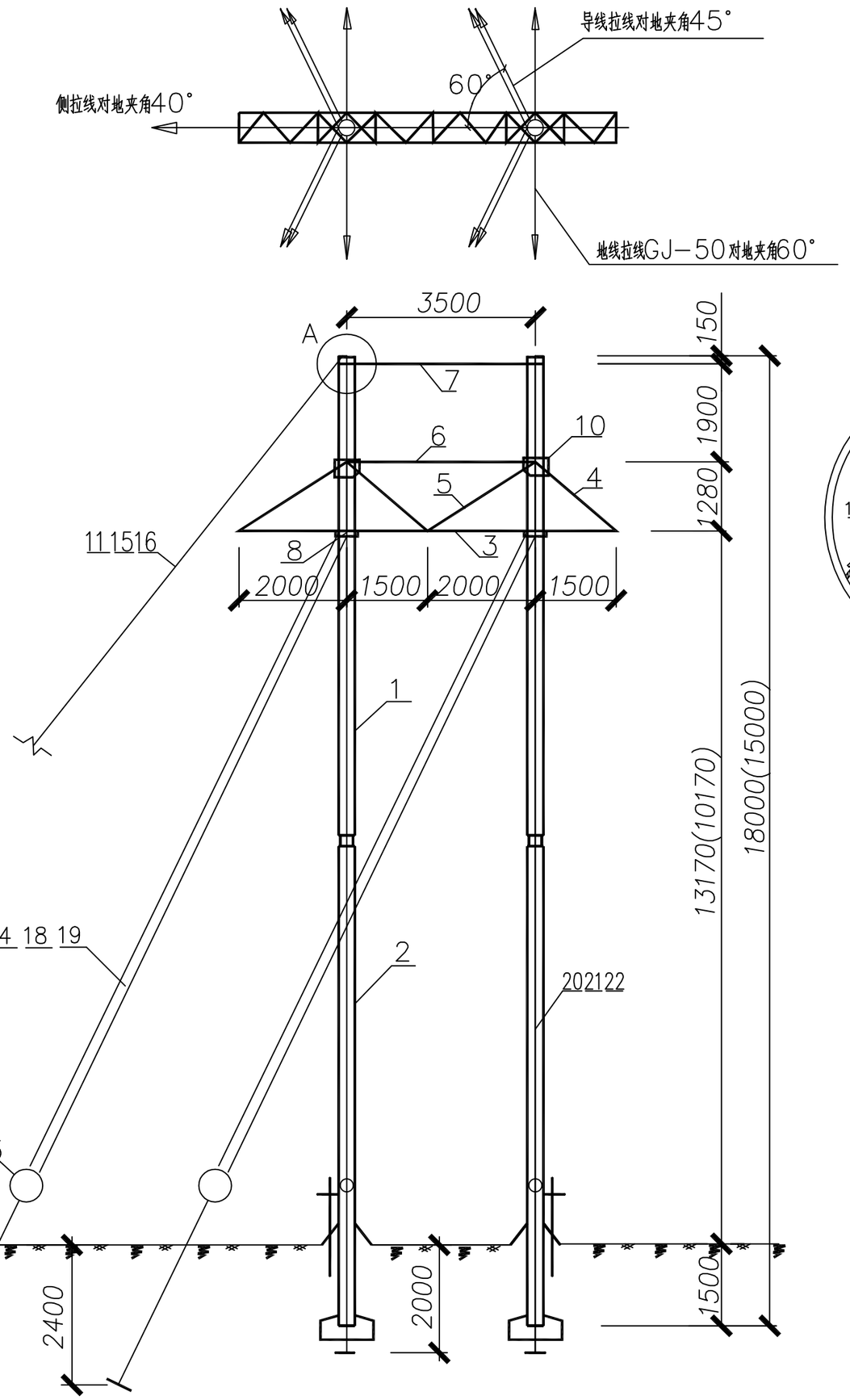

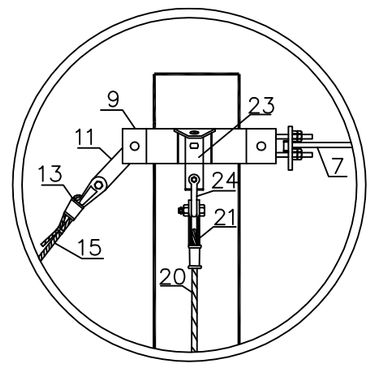

A 放大图

材 料 表

序号	名 称	规格及型号	单位	数量	重量(kg) 一件	重量(kg) 小计	图 号	备 注
1	主杆上段	S30-9/4-1416	根	2	221.5	443.0	T0105-01	
2	主杆下段	X30-9(6)/2-1416	根	2	219.0 (148.0)	438.0 296.0	T0105-02(03)	
3	导线横担	HJ-7000(L75×8)	套	1	234	234	T0104-02	
4	吊杆	DG20-甲	套	4	10.1	40.4	T0104-04	
5	吊杆	DG20-乙	套	4	11	44	T0104-04	
6	横拉杆	DG20-丙	套	2	16.7	33.4	T0104-04	
7	横拉杆	⌀20	套	1	16.6	16.6	T0104-19	
8	抱箍	BG180-1	套	2	33.6	67.2	T0104-08	
9	地线抱箍	BG100-5	套	2	15.5	31.0	T0104-07	
10	联板	JB-6 甲/乙	块	4	5.4	21.6	T0104-20	
11	联板	JB-4	块	1	1.5	1.5	T0104-16	
12	U型挂环	UL-10	个	8	0.65	5.2		标准金具
13	拉线组装	GJ-100/120(甲)	套	1	5.1	5.1	T0103-06	
14	拉线	GJ-70	根	8	11.2	89.6		
15	拉线	GJ-100	根	1	21.6	21.6		
16	拉线棒	⌀24-4000	根	1	16.8	16.8	T0104-14	
17	穿钉	M22×380(扣85)	根	2	1.3	2.3		标准金具
18	拉线组装	2GJ-70(丙)	套	4	15.0	60.0	T0103-07	
19	拉线棒	⌀28-4000	根	4	23.2	92.8	T0104-14	
20	拉线	GJ-50	根	4	9.4	37.6		
21	拉线组装	GJ-50/70(甲)	套	4	5.1	20.5	T0103-06	
22	拉线棒	⌀18-2900	根	4	6.0	24.0	T0104-12	
23	单线拉板	β=60°	套	4	1.4	5.6	T0104-17	
24	U型挂环	UL-7	套	4	0.65	5.2		标准金具
总计：	钢材(Q235):1762(1620)kg		混凝土(C40):1.408(1.174)m³					

说明：

1、立杆前杆顶、底应封堵密实。
2、电杆接头出刷一层红丹，二层灰铅油。
3、此杆型用于LGJ-150/25导线。
4、括号内为15米杆型数据。

中科盛华工程集团有限公司

ZHONGKESHENGHUA Engineering Group CO.,LTD

证书编号： A114013266（甲级）
A214013263（乙级）

建筑行业（建筑工程）甲级
农林行业(农业综合开发生态工程)专项甲级
风景园林工程设计专项甲级
环境工程设计专项（水污染防治工程）甲级
市政行业乙级
建筑行业（人防工程）乙级
农林行业（农业工程）乙级
化工石化医药行业乙级
电力行业乙级
煤炭行业(选煤厂、矿井)专业乙级
建材行业乙级
机械行业乙级

建设单位：
皮山县农业农村局

工程名称：
皮山县2026年“南疆四地州现代设施农业项目”附属配套工程项目

子项名称：
附属配套工程10kV电力项目

图 名：
JM60 转角杆组装图

	姓 名	签 名
项目负责人	刘浅居	刘浅居
专业负责人	丁月慧	丁月慧
审核	丁月慧	丁月慧
校对	高伟	高伟
设计	陈鹏飞	陈鹏飞

工程编号	T0103-01		
设计阶段	施工图		
专业	电气	图号	
比例		日期	

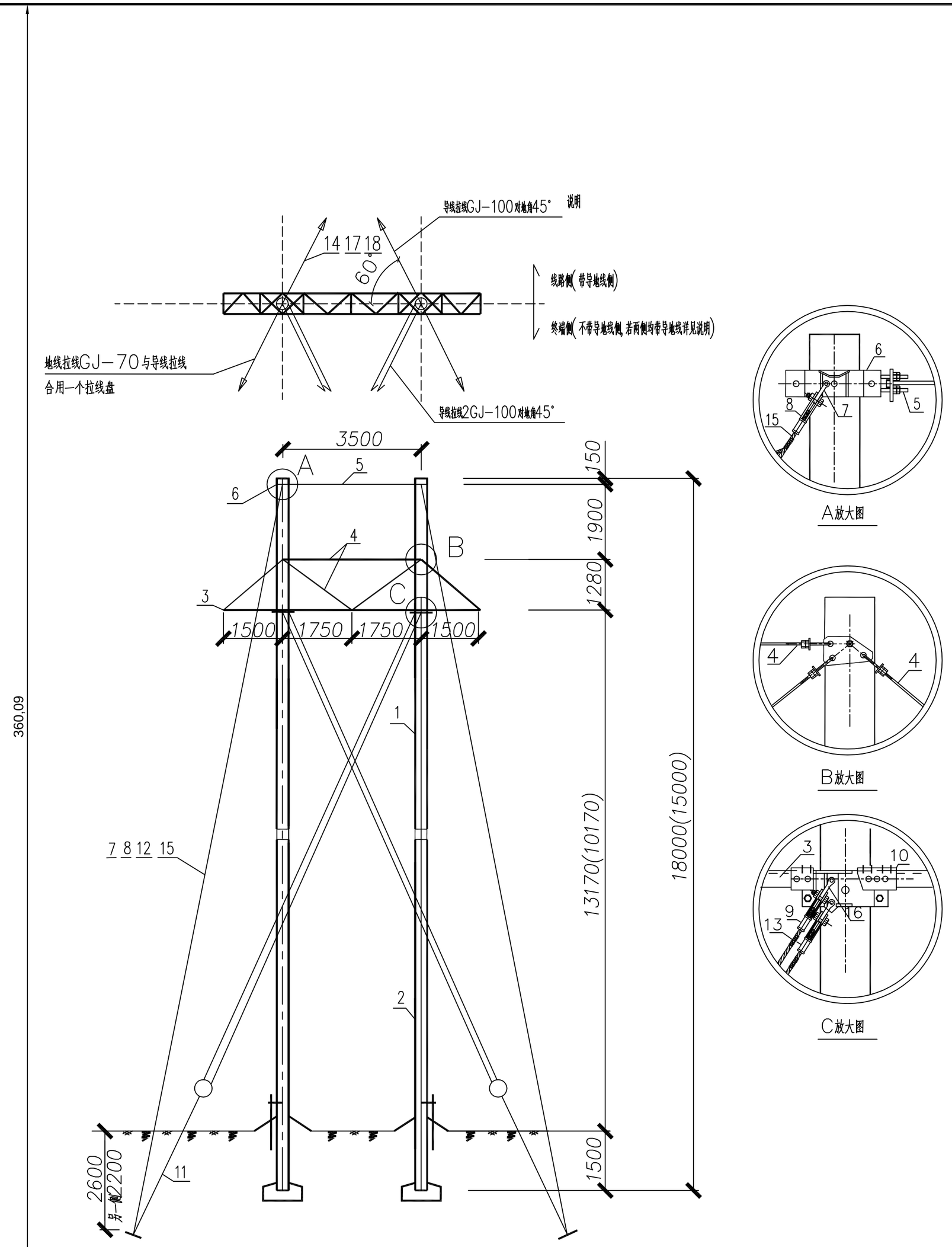

A放大图

B放大图

C放大图

材 料 表

编号	名称	规格或型号	单位	数量	重量(kg) 一件	重量(kg) 小计	图号	备注
D5°-18米杆型								
1	主杆上段	S30-9/4-1416	根	2	221.5	443.0	T0105-01	
2	主杆下段	X30-9/2-1416	根	2	218.0	436.0	T0105-02	
3	导线横担	HJ-6500	套	1	222	222	T0104-03	
4	吊杆	JD-6500-1	套	1	82	82	T0104-06	
5	横拉杆	JD-6500-2	套	1	7.1	7.1	T0104-06	
6	抱箍	GB100-3	套	2	15.5	31.0	T0104-10	
7	U型挂环	UL-10	个	2	0.65	1.3		标准金具
8	拉线组装	GJ-50/70(甲)	套	2	5.13	10.3	T0103-06	
9	拉线组装	2GJ-100/120(丙)	套	2	28.2	56.4	T0103-07	
10	抱箍	BG180-1	套	2	34.0	68.0	T0104-08	
11	拉线棒	⌀32-4600	根	2	34.2	69.0	T0104-15	
12	拉线棒	⌀22-4000	根	2	14.0	28.0	T0104-13	
13	拉线	GJ-100	根	4	15.6	62.4		
14	拉线	GJ-100	根	2	15.6	31.2		详见说明4
15	拉线	GJ-70	根	2	12.3	24.6		
16	U型挂环	UL-16	个	6	1.64	9.8		标准金具
17	拉线组装	GJ-100/120(甲)	套	2	8.73	17.5	T0103-06	详见说明4
18	拉线棒	⌀22-4000	根	2	14.0	28.0	T0104-13	详见说明4
总计：	钢材(Q235)：1644kg		混凝土(C40)：1.408m³					
D5°-15米杆型								
2	主杆下段	X30-6/2-1416	根	2	148.0	296.0	T0103-03	
13	拉线	GJ-100	根	4	10.5	42.0		
14	拉线	GJ-100	根	2	10.5	21.0		详见说明4
15	拉线	GJ-70	根	2	8.4	16.8		
总计：	钢材(Q235)：1464kg		混凝土(C40)：1.174m³					

说明：

1、立杆前杆顶、底应封堵密实。

2、电杆接头出刷一层红丹，二层灰铅油。

3、此杆型用于LGJ-150/25导线。

4、若电杆两侧均带导线，则两侧均按终端侧配置拉线及其附件。

中科盛华工程集团有限公司

ZHONGKESHENGHUA Engineering Group CO.,LTD

证书编号： A114013266（甲级）
A214013263（乙级）

建筑行业（建筑工程）甲级
农林行业(农业综合开发生态工程)专项甲级
风景园林工程设计专项甲级
环境工程设计专项（水污染防治工程）甲级
市政行业乙级
建筑行业（人防工程）乙级
农林行业（农业工程）乙级
化工石化医药行业乙级
电力行业乙级
煤炭行业(选煤厂、矿井)专业乙级
建材行业乙级
机械行业乙级

建设单位：
皮山县农业农村局

工程名称：
皮山县2026年“南疆四地州现代设施农业项目”附属配套工程项目

子项名称：
附属配套工程10kV电力项目

图　　名：
D5 终端杆组装图

	姓 名	签 名
项目负责人	刘浅居	刘浅居
专业负责人	丁月慧	丁月慧
审核	丁月慧	丁月慧
校对	高伟	高伟
设计	陈鹏飞	陈鹏飞

工程编号	T0103-02		
设计阶段	施工图		
专业	电气	图号	
比例		日期	

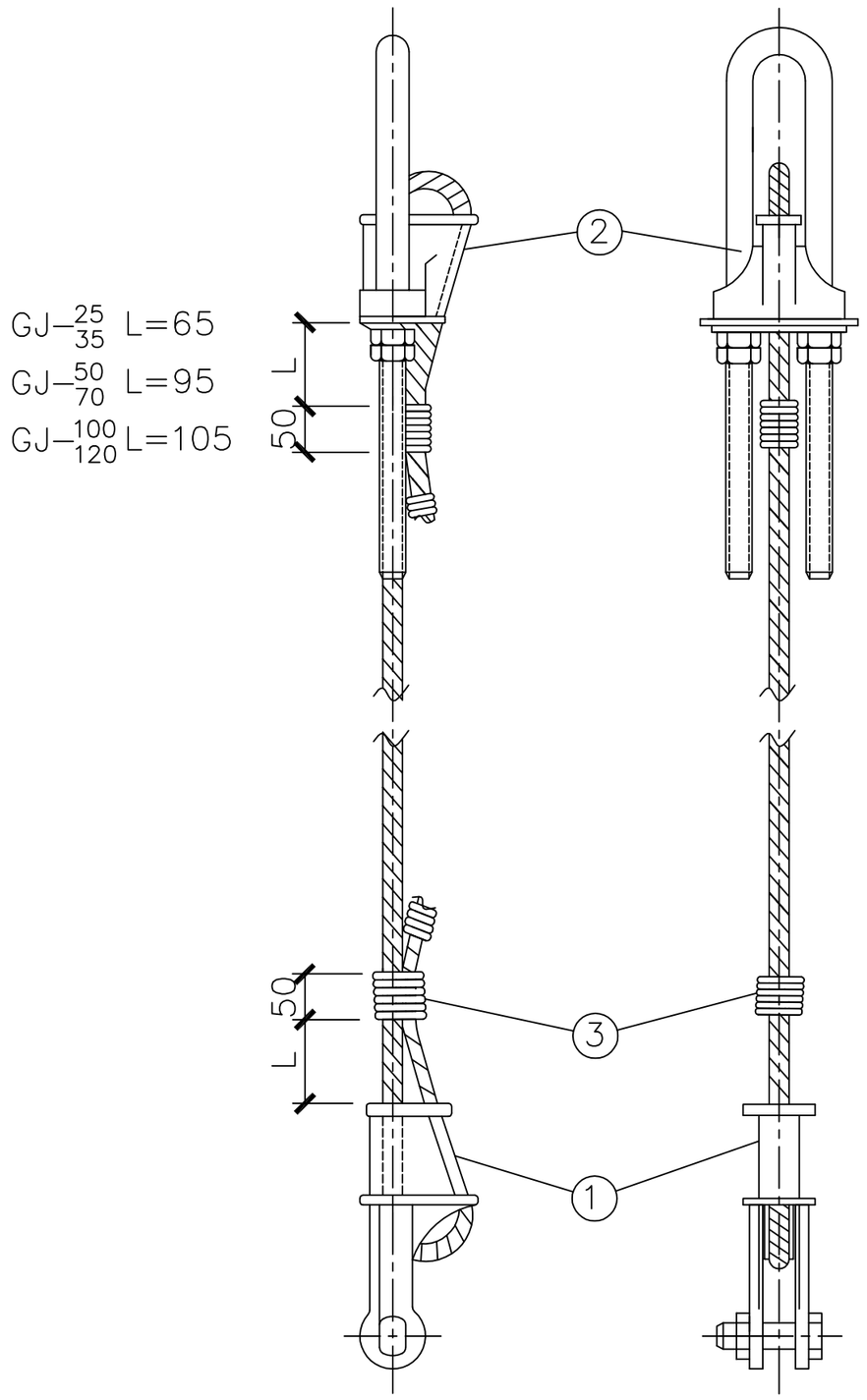

材 料 表

拉线组装型号	件号	材料名称	厂家型号	单位	数量	重量(kg) 一件	重量(kg) 小计	备注
GJ-25/35(甲)	1	楔形线夹	NX-1	个	1	1.2	1.2	
	2	UT型线夹	NUT-1	个	2	1.2	1.2	
	3	⌀3.2镀锌铁丝		米	2		0.13	
	总计：3.43kg							
GJ-50/70(甲)	1	楔形线夹	NX-2	个	1	1.8	1.8	
	2	UT型线夹	NUT-2	个	1	3.2	3.2	
	3	⌀3.2镀锌铁丝		米	2		0.13	
	总计：5.13kg							
GJ-100/120(甲)	1	楔形线夹	NX-4	个	1	6.0	6.0	GJ-120用
			NX-3	个	1	3.2	3.2	GJ-100用
	2	UT型线夹	NUT-3	个	1	5.4	5.4	
	3	⌀3.2镀锌铁丝		米	2		0.13	
	总计：11.53kg（8.73kg）							

说明：

1、组装时要特别注意受力拉线与U型螺丝的中心线应在一个平面上，不允许装反。

2、本图线夹U型挂环、联板为97年标准电力金具。

中科盛华工程集团有限公司

ZHONGKESHENGHUA Engineering Group CO.,LTD

证书编号： A114013266（甲级）
A214013263（乙级）

建筑行业（建筑工程）甲级
农林行业(农业综合开发生态工程)专项甲级
风景园林工程设计专项甲级
环境工程设计专项（水污染防治工程）甲级
市政行业乙级
建筑行业（人防工程）乙级
农林行业（农业工程）乙级
化工石化医药行业乙级
电力行业乙级
煤炭行业(选煤厂、矿井)专业乙级
建材行业乙级
机械行业乙级

建设单位：
皮山县农业农村局

工程名称：
皮山县2026年“南疆四地州现代设施农业项目”附属配套工程项目

子项名称：
附属配套工程10kV电力项目

图　　名：
单根拉线组装图(甲)

	姓名	签名
项目负责人	刘浅居	刘浅居
专业负责人	丁月慧	丁月慧
审核	丁月慧	丁月慧
校对	高伟	高伟
设计	陈鹏飞	陈鹏飞

工程编号	T0103-03		
设计阶段	施工图		
专业	电气	图号	
比例		日期	

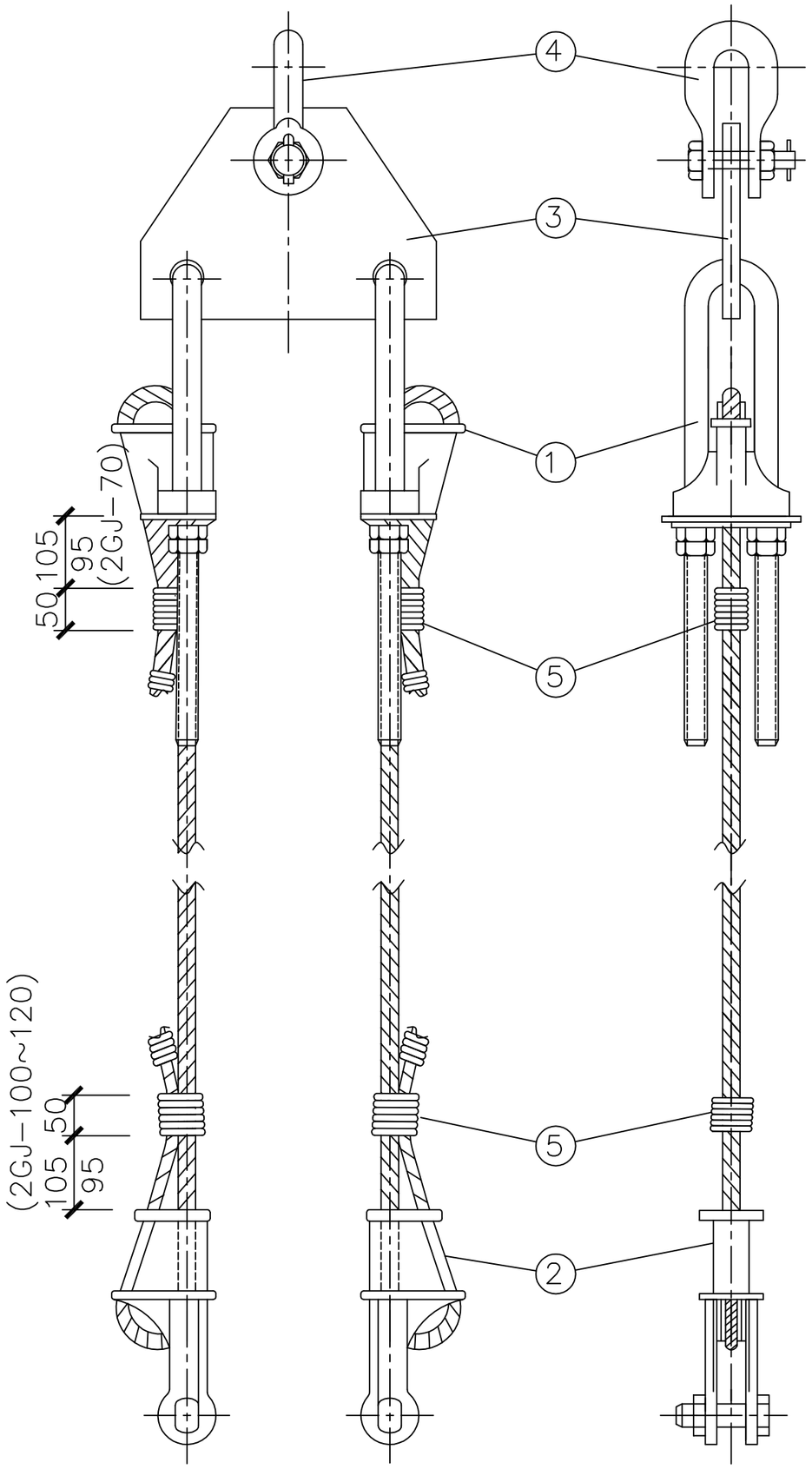

材 料 表

拉线组装型号	件号	材料名称	厂家型号	单位	数量	重量(kg) 一件	重量(kg) 小计	备注
2GJ-70 (丙)	1	UT型线夹	NUT-2	个	2	3.2	6.4	
	2	楔形线夹	NX-2	个	2	1.8	3.6	
	3	联板	LV-2115	块	1	2.5	2.5	
	4	U型挂环	U-20	个	1	2.2	2.2	
	5	镀锌铁丝	⌀3.2	米	4		0.26	
	总计：14.96kg							
2GJ-100/120 (丙)	1	UT型线夹	NUT-3	个	2	5.4	10.8	
	2	楔形线夹	NX-4	个	2	6.0	12.0	GJ-120用
			NX-3	个	2	3.2	6.4	GJ-100用
	3	联板	LV-2115	块	1	2.5	2.5	
	4	U型挂环	U-20	个	1	2.2	2.2	
	5	镀锌铁丝	⌀3.2	米	4		0.26	
	总计：28.16kg（22.16kg）							

说明：

1、组装时要特别注意受力拉线与U型螺丝的中心线应在一个平面上，不允许装反。

2、本图线夹U型挂环、联板为97年标准电力金具。

中科盛华工程集团有限公司

ZHONGKESHENGHUA Engineering Group CO.,LTD

证书编号： A114013266（甲级）
A214013263（乙级）

建筑行业（建筑工程）甲级
农林行业(农业综合开发生态工程)专项甲级
风景园林工程设计专项甲级
环境工程设计专项（水污染防治工程）甲级
市政行业乙级
建筑行业（人防工程）乙级
农林行业（农业工程）乙级
化工石化医药行业乙级
电力行业乙级
煤炭行业(选煤厂、矿井)专业乙级
建材行业乙级
机械行业乙级

建设单位：
皮山县农业农村局

工程名称：
皮山县2026年“南疆四地州现代设施农业项目”附属配套工程项目

子项名称：
附属配套工程10kV电力项目

图 名：
双根拉线组装图(丙)

	姓名	签名
项目负责人	刘浅居	刘浅居
专业负责人	丁月慧	丁月慧
审核	丁月慧	丁月慧
校对	高伟	高伟
设计	陈鹏飞	陈鹏飞

工程编号	T0103-04		
设计阶段	施工图		
专业	电气	图号	
比例		日期	

图 纸 目 录

序号	图纸名称	图号或文件编号	版次	张数	图幅	备注	序号	图纸名称	图号或文件编号	版次	张数	图幅	备注
1	HZM-8 横担制造图	T0104-01		1	A3		21	JB-6(甲、乙) 制造图	T0104-21		1	A3	
2	HJ-7000 横担制造图	T0104-02		1	A3		22						
3	HJ-6500 横担制造图	T0104-03		1	A3		23						
4	DG-20 吊杆制造图	T0104-04		1	A3		24						
5	ZD-3500 吊杆制造图	T0104-05		1	A3		25						
6	JD-6500 吊杆制造图	T0104-06		1	A3		26						
7	BG100-5 抱箍制造图	T0104-07		1	A3		27						
8	BG180-1 抱箍制造图	T0104-08		1	A3		28						
9	-8×100 抱箍制造图	T0104-09		1	A3		29						
10	GB100-3 抱箍制造图	T0104-10		1	A3		30						
11	GB100-8 抱箍制造图	T0104-11		1	A3		31						
12	⌀16,18 拉线棒制造图	T0104-12		1	A3		32						
13	⌀20,22 拉线棒制造图	T0104-13		1	A3		33						
14	⌀24,28 拉线棒制造图	T0104-14		1	A3		34						
15	⌀32 拉线棒制造图	T0104-15		1	A3		35						
16	节板制造图	T0104-16		1	A3		36						
17	β=60° 拉线板制造图	T0104-17		1	A3		37						
18	单联板制造图	T0104-18		1	A3		38						
19	⌀20 横拉杆制造图	T0104-19		1	A3		39						
20	JB-6(甲、乙) 制造图	T0104-20		1	A3		40						

总张数		总设计张数		图幅		标准图张数	

说　明：　　门型杆结构(横担吊杆及铁件制造图)　　第一卷　　第四册

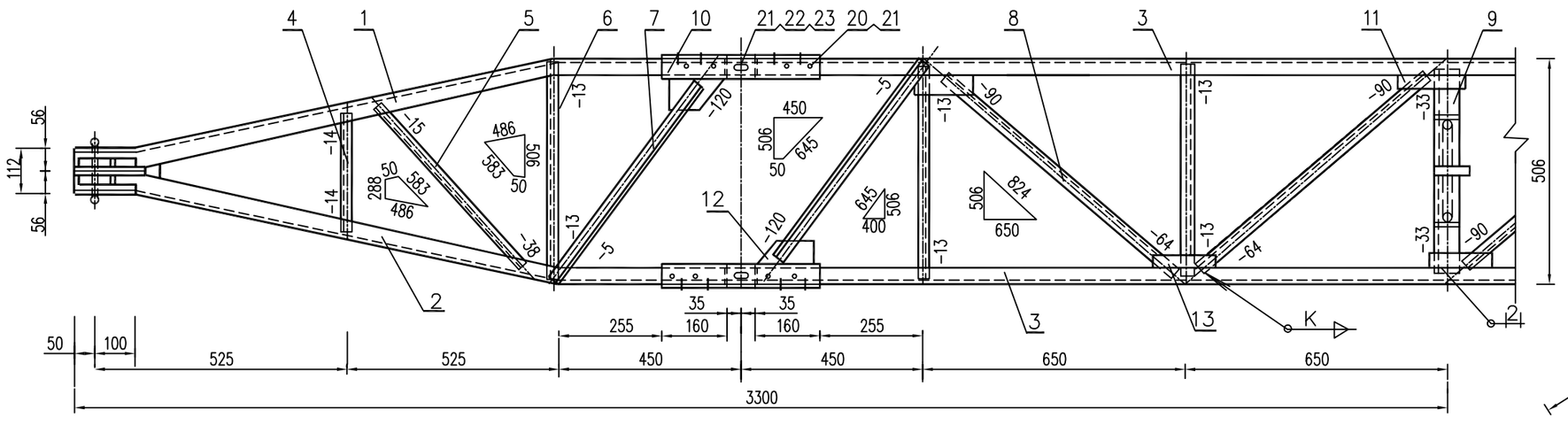

M1:50

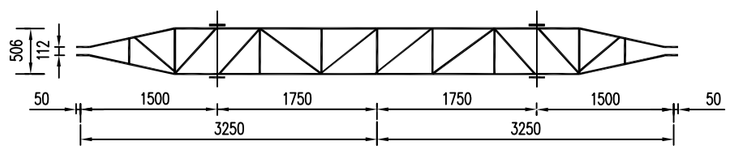

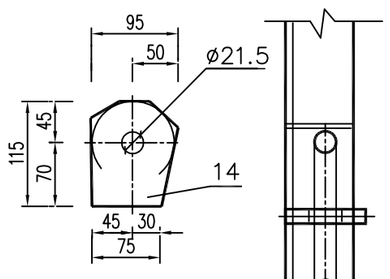

M1:5

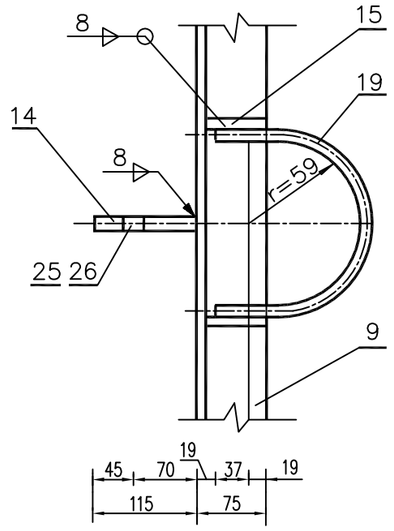

M1:10

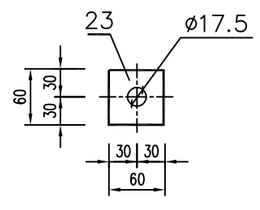

M1:5

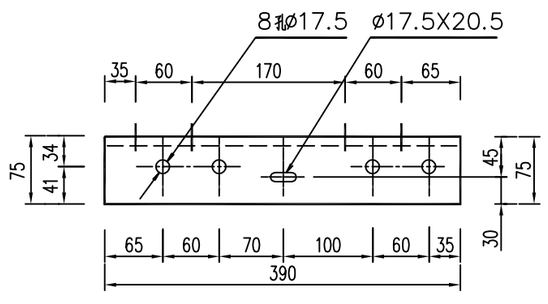

M1:5

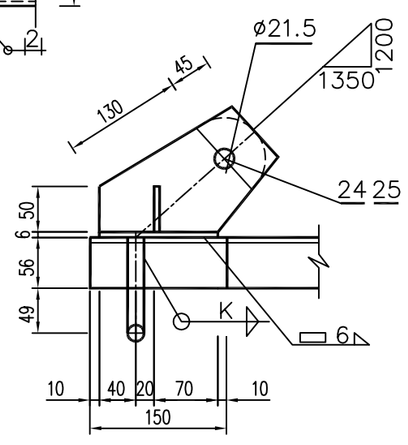

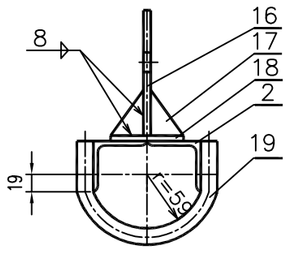

材料表

编号	名称	规格	长度(mm)	单位	数量	重量(kg) 一件	小计	合计
1	主材	Q345L63X5	1535	根	2	7.40	14.8	
2	主材	Q345L63X5	1535	根	2	7.40	14.8	
3	主材	Q345L63X5	3430	根	2	16.5	33.0	
4	腹材	L36X4	260	根	2	0.56	1.1	
5	腹材	L40X4	530	根	2	1.28	2.6	
6	腹材	L36X4	480	根	6	1.04	6.2	
7	腹材	L45X4	520	根	4	1.42	5.7	
8	腹材	L40X4	670	根	4	1.62	6.5	
9	腹材	L75X6	440	根	1	3.03	3.0	
10	包钢	L75X6	390	根	4	2.68	10.7	
11	节点板	−50X6	180	块	4	0.42	1.7	
12	节点板	−80X6	140	块	4	0.53	2.1	
13	节点板	−50X6	230	块	2	0.54	1.1	
14	连接板	−95X8	115	块	1	0.69	0.7	
15	连接板	−65X8	65	块	2	0.27	0.5	116.4
16	连接板	−120X8	200	块	2	1.51	3.0	
17	加劲板	−35X6	50	块	4	0.04	0.2	
18	底板	−80X6	130	块	2	0.49	1.0	
19	U形挂环	∘D18	270	个	3	0.54	1.6	
20	螺栓	M16	35(10)	个	32	0.09	2.9	
21	螺母	AM16		个	36	0.03	1.1	
22	螺栓	M16	45(17)	个	4	0.10	0.4	
23	垫板	−60X8	60	块	4	0.17	0.7	
24	螺栓	M20	40(11)	个	2	0.17	0.3	
25	螺母	AM20		个	3	0.06	0.2	
26	螺栓	M20	50(20)	个	1	0.19	0.2	

附注：

1、横担组合后，其宽度应保证两包钢长孔间距离为428mm。

2、当正常I（大风）：QD=560公斤，PD>350公斤时，U形挂环应选用D20与挂线金具连接部分打扁，厚度18毫米。

3、主材钢材为Q345，其余为Q235，焊条分别采用E50、E43。

4、钢材热镀锌。

中科盛华工程集团有限公司

ZHONGKESHENGHUA Engineering Group CO.,LTD

证书编号： A114013266（甲级）
A214013263（乙级）

建筑行业（建筑工程）甲级
农林行业(农业综合开发生态工程)专项甲级
风景园林工程设计专项甲级
环境工程设计专项（水污染防治工程）甲级
市政行业乙级
建筑行业（人防工程）乙级
农林行业（农业工程）乙级
化工石化医药行业乙级
电力行业乙级
煤炭行业(选煤厂、矿井)专业乙级
建材行业乙级
机械行业乙级

建设单位：
皮山县农业农村局

工程名称：
皮山县2026年“南疆四地州现代设施农业项目”附属配套工程项目

子项名称：
附属配套工程10kV电力项目

图　　名：
HZM-8 横担制造图

	姓名	签名
项目负责人	刘浅居	刘浅居
专业负责人	丁月慧	丁月慧
审核	丁月慧	丁月慧
校对	高伟	高伟
设计	陈鹏飞	陈鹏飞

工程编号	T0104-01		
设计阶段	施工图		
专业	电气	图号	
比例		日期	

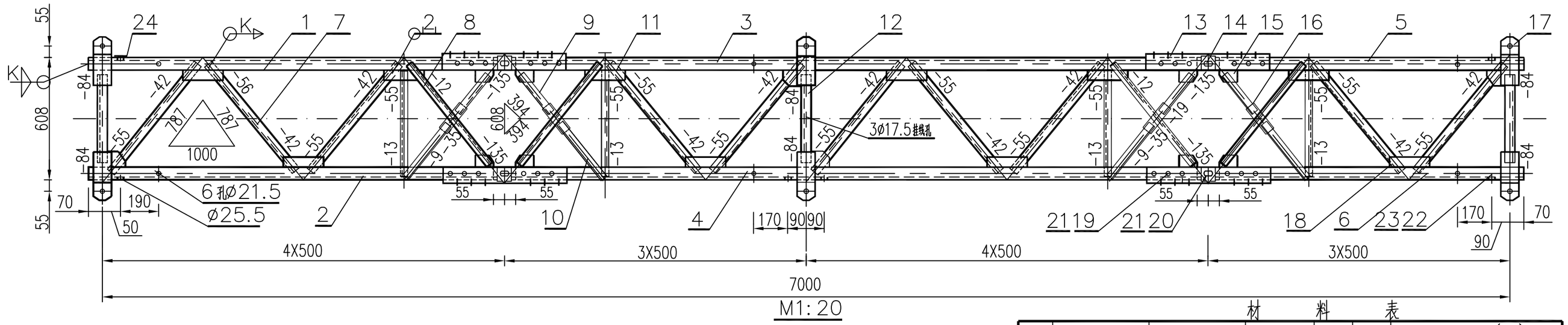

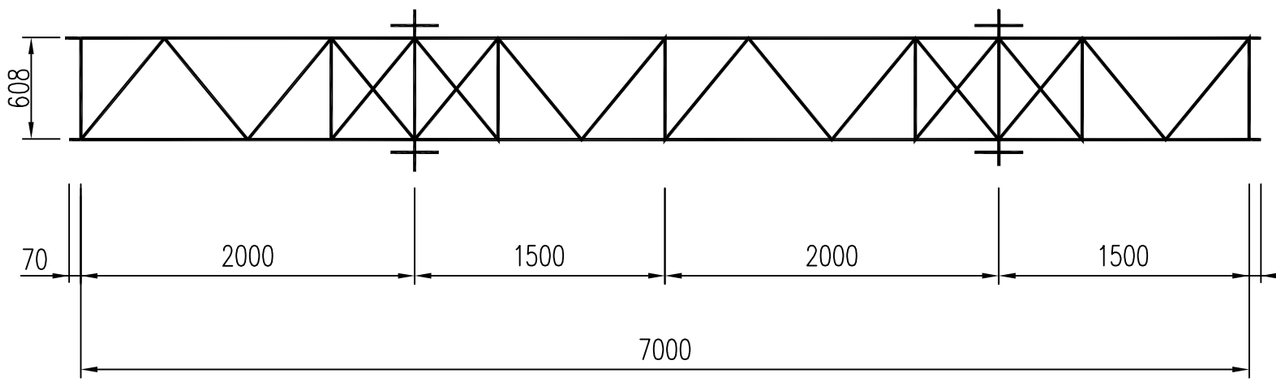

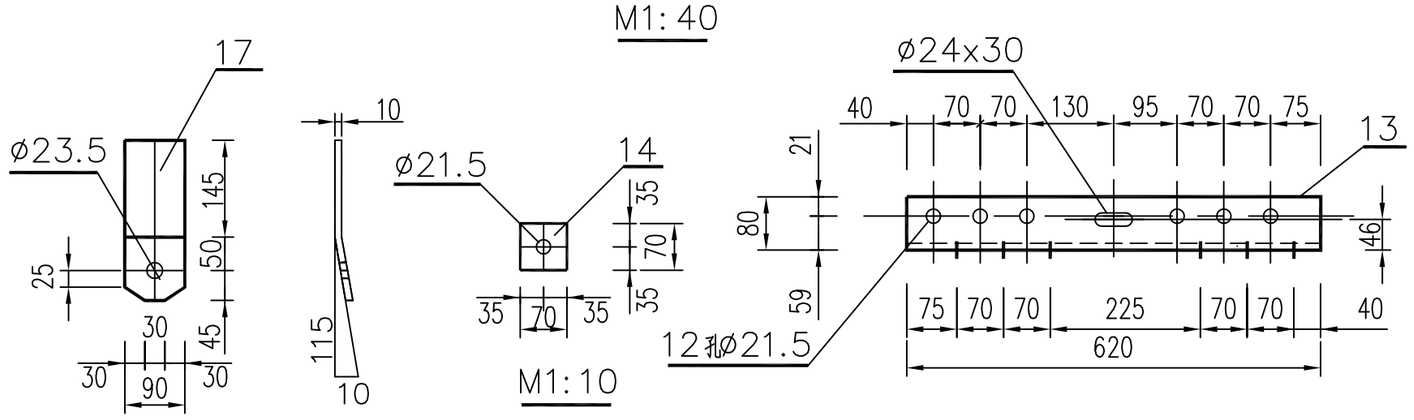

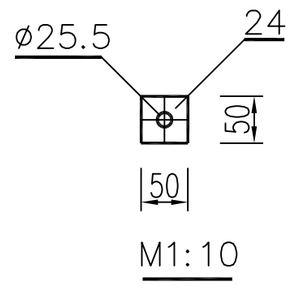

材　料　表

序号	名　称	规　格	长度(毫米)	单位	数量	重量（公斤） 一件	小计	合计
1	主材	Q345L75X8	2015	根	1	18.2	18.2	
2	主材	Q345L75X8	2015	根	1	18.2	18.2	
3	主材	Q345L75X8	3390	根	1	30.6	30.6	
4	主材	Q345L75X8	3390	根	1	30.6	30.6	
5	主材	Q345L75X8	1515	根	1	13.7	13.7	
6	主材	Q345L75X8	1515	根	1	13.7	13.7	
7	腹材	L50X5	690	根	10	2.60	26.0	
8	腹材	L36X4	640	根	4	1.39	6.0	
9	腹材	L36X4	240	根	4	0.52	2.1	
10	腹材	L36X4	350	根	4	0.76	3.0	
11	腹材	L36X4	540	根	4	1.17	4.7	
12	腹材	L50X5	440	根	3	1.66	5.0	
13	包钢	L80X8	620	根	4	6.0	24.0	234.0
14	垫板	−70X6	70	块	8	0.23	1.8	
15	节点板	−90X6	100	块	12	0.42	5.0	
16	节点板	−50X6	160	块	8	0.38	3.0	
17	挂线板	−90X10	240	块	6	1.70	10.2	
18	节点板	−50X6	200	块	6	0.48	2.0	
19	螺栓	M20	40(11)	个	48	0.17	8.2	
20	螺栓	M20	60(24)	个	4	0.21	0.8	
21	螺母	AM20		个	52	0.06	3.1	
22	螺栓	M24	55(12)	个	8	0.3	2.4	
23	螺母	AM24		个	8	0.1	0.8	
24	加强板	−50X4	50	块	2	0.08	0.2	

说明：

1、主材钢材为Q345，其余为Q235，焊条分别采用E50、E43。
2、焊缝高度h_f应不小于连接构件的最小厚度，焊接长度要求将搭接或对接部分全部焊满。
3、主材与包钢连接部分，主材应铲背，铲背长度为主材伸入包钢的长度另加20mm。
4、材料表中括号内数字，表示螺栓的丝扣长度。
5、钢材热镀锌。

中科盛华工程集团有限公司

ZHONGKESHENGHUA Engineering Group CO.,LTD
证书编号：A114013266（甲级）
A214013263（乙级）
建筑行业（建筑工程）甲级
农林行业(农业综合开发生态工程)专项甲级
风景园林工程设计专项甲级
环境工程设计专项（水污染防治工程）甲级
市政行业乙级
建筑行业（人防工程）乙级
农林行业（农业工程）乙级
化工石化医药行业乙级
电力行业乙级
煤炭行业(选煤厂、矿井)专业乙级
建材行业乙级
机械行业乙级

建设单位：
皮山县农业农村局

工程名称：
皮山县2026年“南疆四地州现代设施农业项目”附属配套工程项目

子项名称：
附属配套工程10kV电力项目

图　　名：
HJ-7000 横担制造图

	姓　名	签　名
项目负责人	刘浅居	刘浅居
专业负责人	丁月慧	丁月慧
审核	丁月慧	丁月慧
校对	高伟	高伟
设计	陈鹏飞	陈鹏飞

工程编号	T0104-02		
设计阶段	施工图		
专业	电气	图号	
比例		日期	

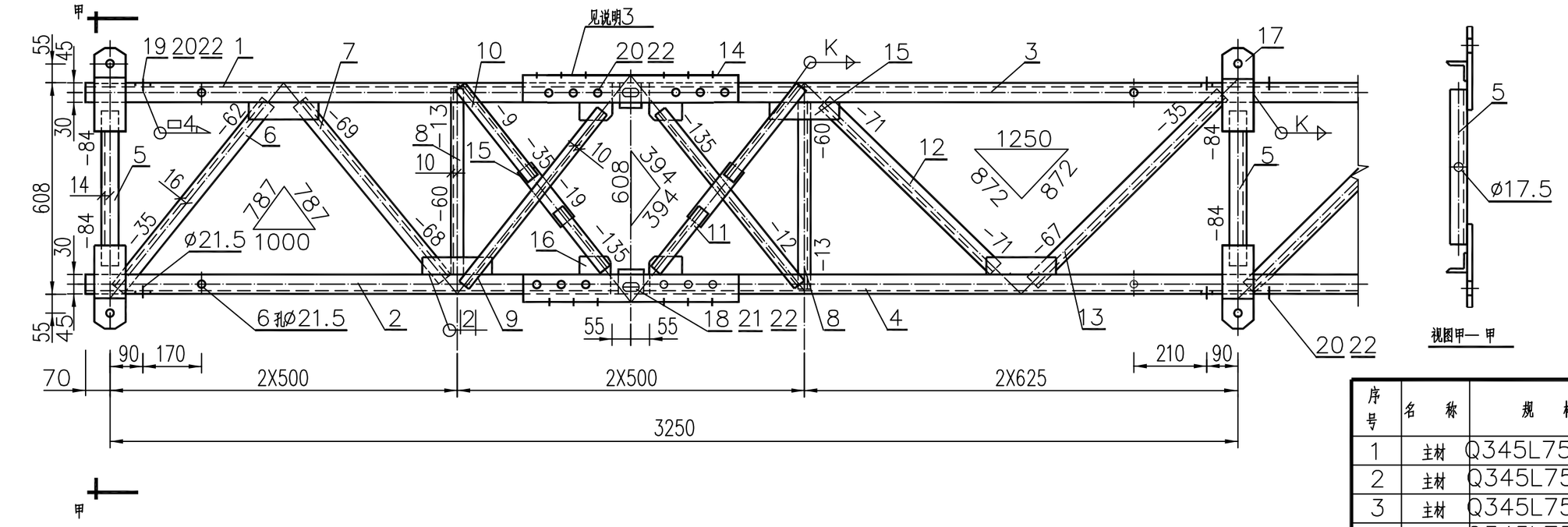

视图甲— 甲

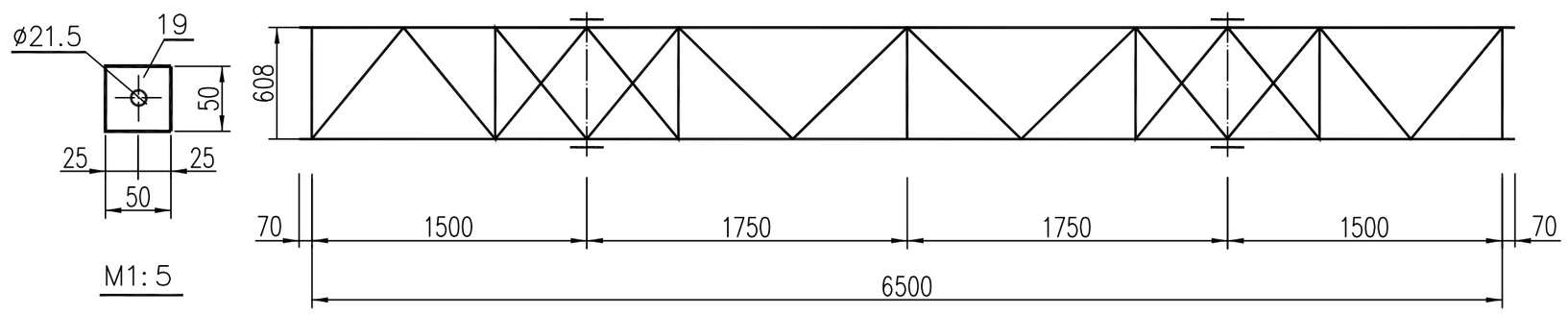

M1:5

横担整体图

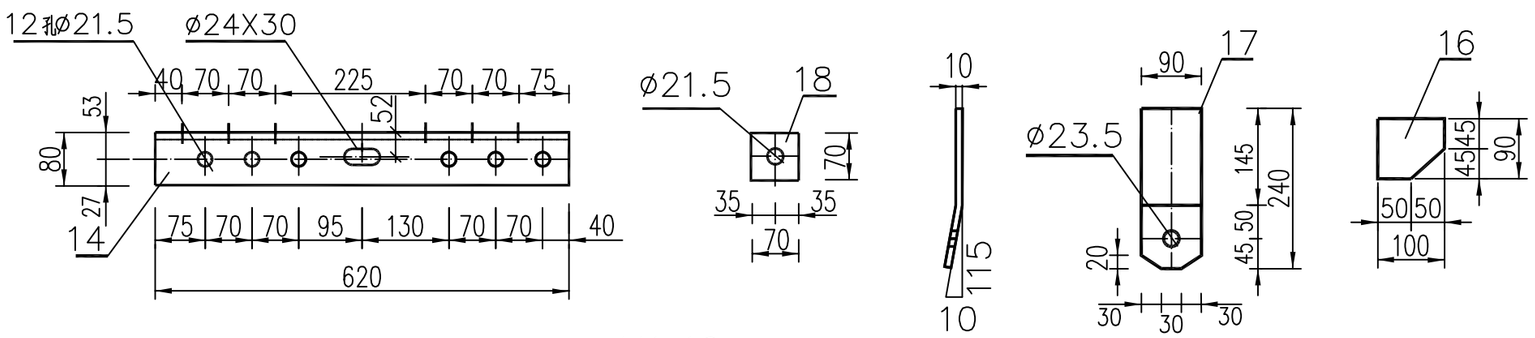

M1:10

材　　料　　表

序号	名　称	规　格	长　度（毫米）	单位	数量	重　量（公斤） 一　件	小　计	合　计
1	主材	Q345L75X8	1515	根	2	13.95	27.9	
2	主材	Q345L75X8	1515	根	2	13.95	27.9	
3	主材	Q345L75X8	3390	根	1	15.60	31.2	
4	主材	Q345L75X8	3390	根	1	15.60	31.2	
5	腹材	L50X5	440	根	3	1.66	5.0	
6	腹材	L56X5	(切角)690	根	2	2.93	5.9	
7	腹材	L56X5	650	根	2	2.76	5.5	
8	腹材	L36X4	535	根	4	1.16	4.6	
9	腹材	L36X4	640	根	4	1.38	5.5	
10	腹材	L36X4	350	根	4	0.75	3.0	222.00
11	腹材	L36X4	240	根	4	0.52	2.1	
12	腹材	L56X5	730	根	2	3.10	6.2	
13	腹材	L56X5	(切角)770	根	2	3.26	6.5	
14	包钢	L80X8	620	根	4	6.00	24.0	
15	节点板	−50X6	200	块	12	0.47	5.6	
16	钢板	−90X6	100	块	8	0.42	3.4	
17	挂线板	−90X10	240	块	6	1.70	10.2	
18	垫板	−70X6	70	块	8	0.23	1.8	
19	加强板	−50X4	50	块	4	0.08	0.3	
20	螺栓	M20	40丝扣29	个	56	0.17	9.5	
21	螺栓	M20	60丝扣36	个	4	0.21	0.8	
22	螺母		16	个	60	0.06	3.6	

说明：

1、主材钢材为Q345，其余为Q235，焊条分别采用E50、E43。
2、焊缝高度K应不小于连接构件的最小厚度，焊接长度要求将搭接或对接部分全部焊满。
3、主材与包钢连接部分，主材应铲背，铲背长度为主材伸入包钢的长度另加20mm。
4、材料表中括号内数字，表示螺栓的丝扣长度。
5、钢材热镀锌。

中科盛华工程集团有限公司

ZHONGKESHENGHUA Engineering Group CO.,LTD
证书编号：A114013266（甲级）
A214013263（乙级）
建筑行业（建筑工程）甲级
农林行业(农业综合开发生态工程)专项甲级
风景园林工程设计专项甲级
环境工程设计专项（水污染防治工程）甲级
市政行业乙级
建筑行业（人防工程）乙级
农林行业（农业工程）乙级
化工石化医药行业乙级
电力行业乙级
煤炭行业(选煤厂、矿井)专业乙级
建材行业乙级
机械行业乙级

建设单位：
皮山县农业农村局

工程名称：
皮山县2026年“南疆四地州现代设施农业项目”附属配套工程项目

子项名称：
附属配套工程10kV电力项目

图　　名：
HJ-6500 横担制造图

	姓　名	签　名
项目负责人	刘浅居	刘浅居
专业负责人	丁月慧	丁月慧
审核	丁月慧	丁月慧
校对	高伟	高伟
设计	陈鹏飞	陈鹏飞

工程编号	T0104-03		
设计阶段	施工图		
专业	电气	图号	
比例		日期	

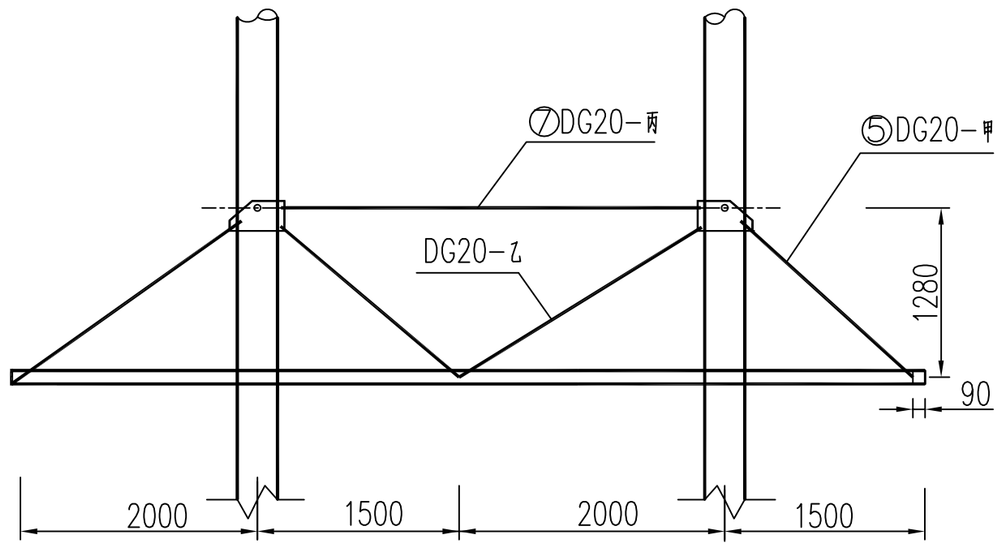

(1:50)

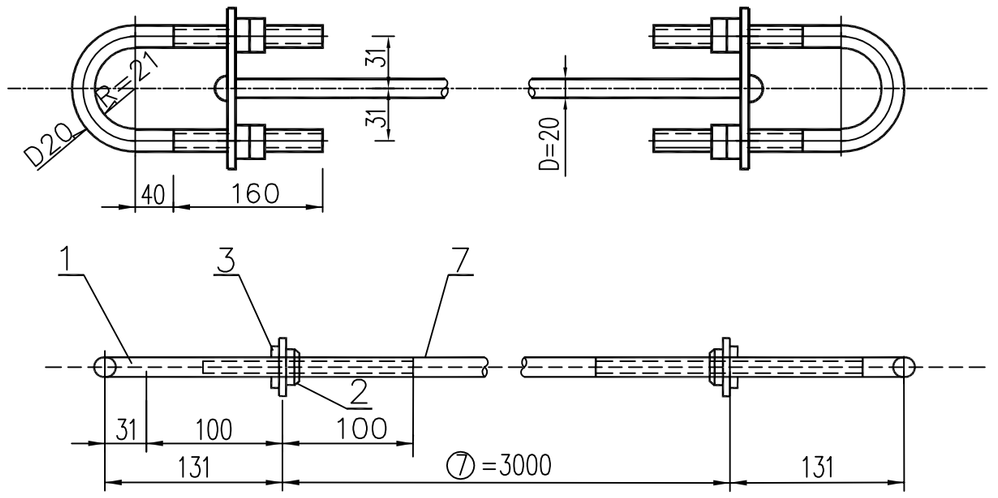

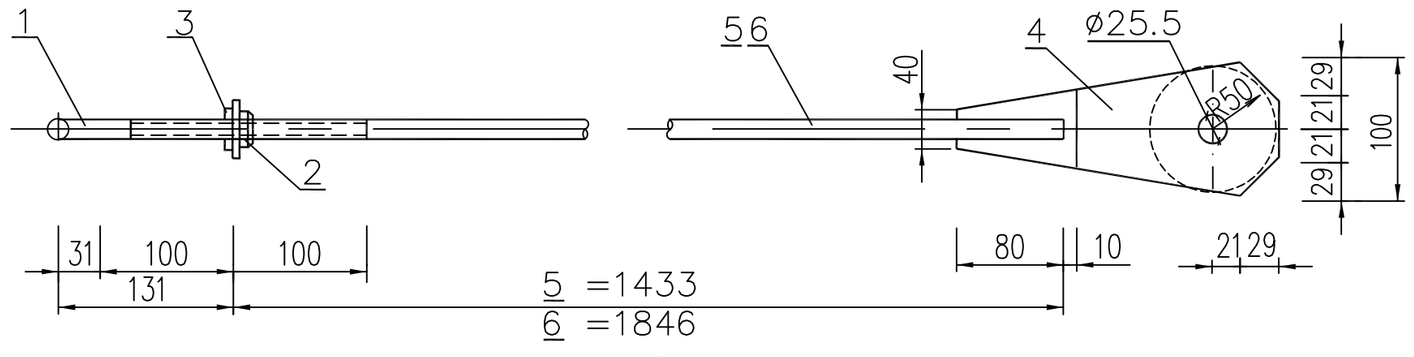

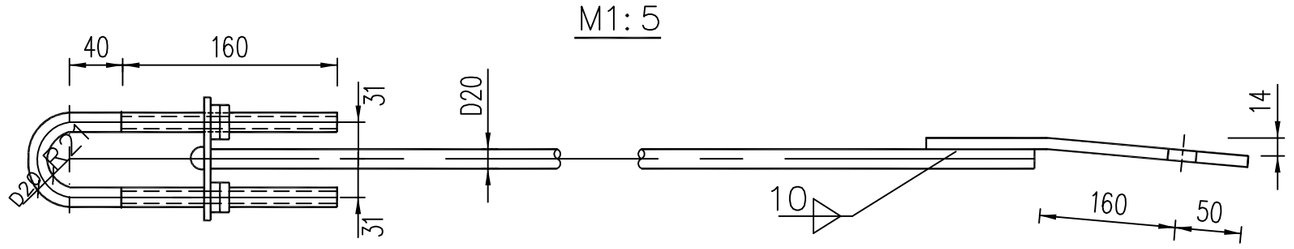

M1:5

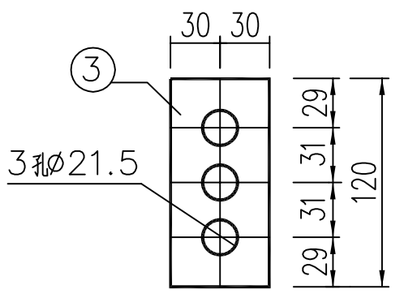

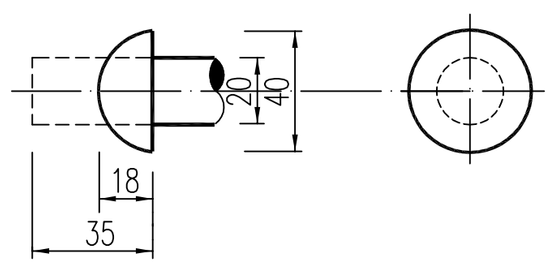

说明:

1、材料Q235，热镀锌。

2、DG20－乙吊杆材料 ①②③④ 号材料。

材 料 表

型 号	序号	名称	规格	长 度 (mm)	单位	数量	重 量(kg) 一件	重 量(kg) 小计	
DG20－甲	1	圆钢	oD20	497	根	1	3.56	3.6	6.4
	2	螺母	AM20		个	4	0.06	0.2	
	3	钢板	－60X12	120	块	1	0.68	0.7	
	4	钢板	－100X8	300	块	1	1.88	1.9	
	5	圆钢	oD20	1468	根	1	3.72	3.72	10.1
DG20－乙	6	圆钢	oD20	1881	根	1	4.60	4.6	11.0
DG20－丙	1	圆钢	oD20	497	根	2	3.56	7.2	9.1
	2	螺母	AM20		个	8	0.06	0.5	
	3	钢板	－60X12	120	块	2	0.68	1.4	
	7	圆钢	oD20	3070	根	1	7.58	7.6	16.7

中科盛华工程集团有限公司

ZHONGKESHENGHUA Engineering Group CO.,LTD

证书编号： A114013266（甲级）
A214013263（乙级）

建筑行业（建筑工程）甲级
农林行业(农业综合开发生态工程)专项甲级
风景园林工程设计专项甲级
环境工程设计专项（水污染防治工程）甲级
市政行业乙级
建筑行业（人防工程）乙级
农林行业（农业工程）乙级
化工石化医药行业乙级
电力行业乙级
煤炭行业(选煤厂、矿井)专业乙级
建材行业乙级
机械行业乙级

建设单位:

皮山县农业农村局

工程名称:

皮山县2026年“南疆四地州现代设施农业项目”附属配套工程项目

子项名称:

附属配套工程10kV电力项目

图 名:

DG-20 吊杆制造图

	姓 名	签 名
项目负责人	刘浅居	刘浅居
专业负责人	丁月慧	丁月慧
审核	丁月慧	丁月慧
校对	高伟	高伟
设计	陈鹏飞	陈鹏飞

工程编号	T0104-04		
设计阶段	施工图		
专业	电气	图号	
比例		日期	

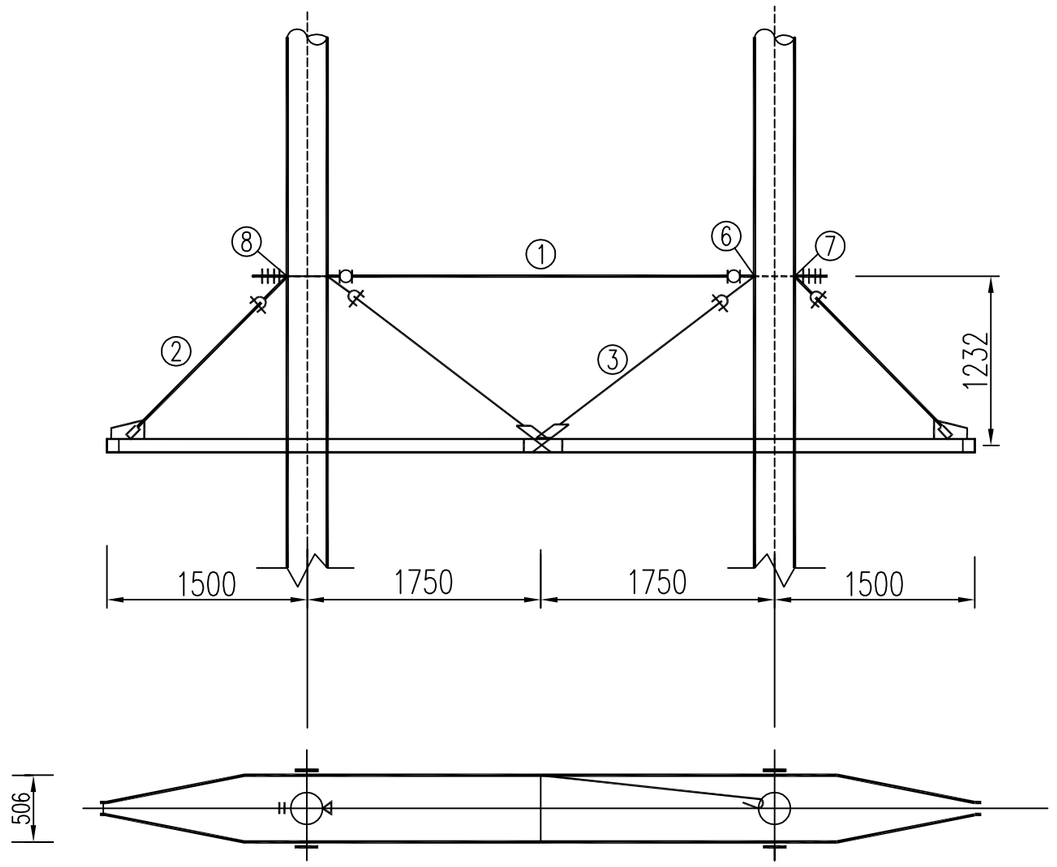

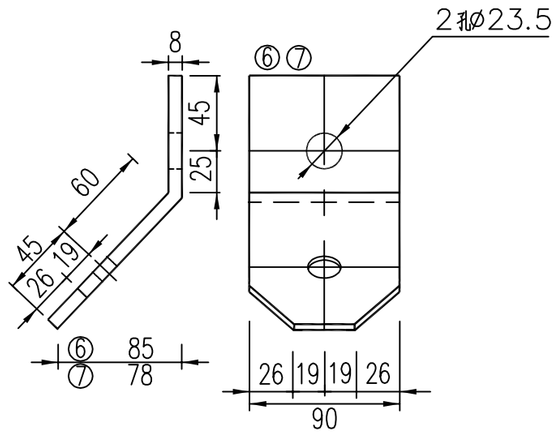

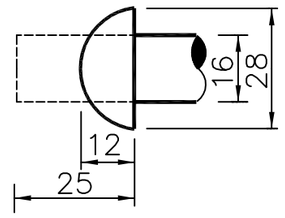

铆钉头1：2

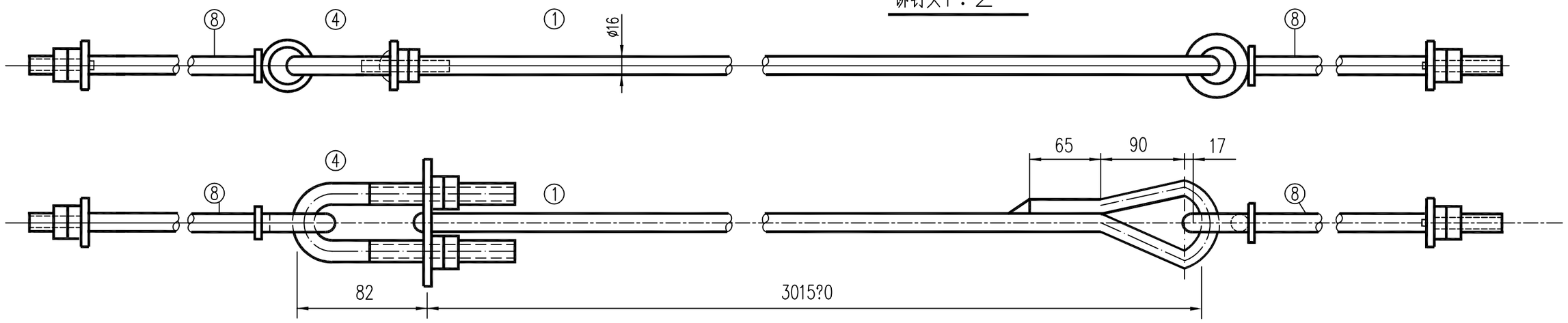

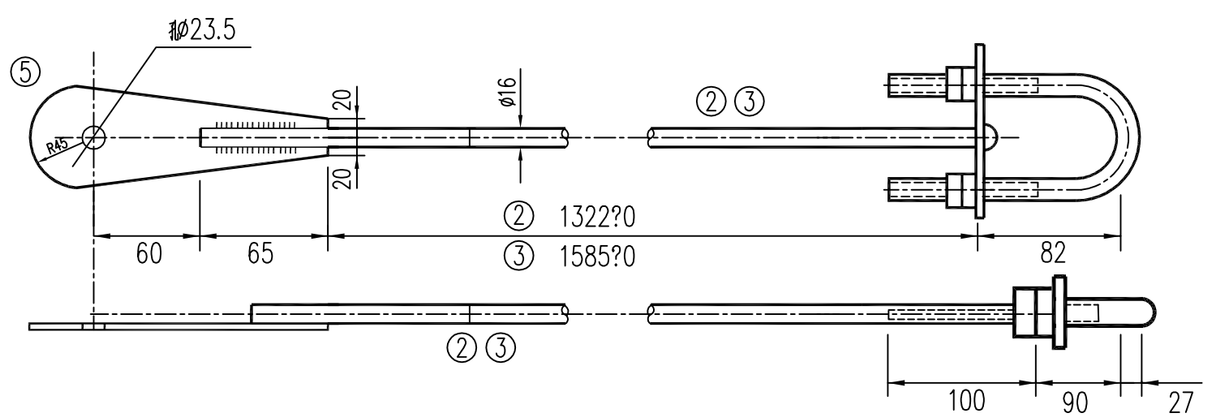

材　料　表

序号	名　称	规格及型号	长度	单位	数量	重量(kg) 一件	重量(kg) 合计	备注
1	横拉杆	Ø16	3263	根	1	5.16	5.2	
2	斜吊杆	Ø16	1412	根	2	2.34	4.7	
3	斜吊杆	Ø16	1675	根	2	2.97	5.5	
4	调节螺栓	TL-16		付	5	1.11	5.6	110H-2601
5	钢板	-90?	170	块	4	0.96	4.0	
6	钢板	-90?	175	块	2	1.0	2.0	
7	钢板	-90?	175	块	2	1.0	2.0	
8	眼圈螺栓	Y122-3	385(纵65)	付	2	1.62	3.3	110H-2602
合计：32.3kg								

说明：

1、材料Q235，热镀锌。

中科盛华工程集团有限公司

ZHONGKESHENGHUA Engineering Group CO.,LTD

证书编号：A114013266（甲级）
A214013263（乙级）

建筑行业（建筑工程）甲级
农林行业(农业综合开发生态工程)专项甲级
风景园林工程设计专项甲级
环境工程设计专项（水污染防治工程）甲级
市政行业乙级
建筑行业（人防工程）乙级
农林行业（农业工程）乙级
化工石化医药行业乙级
电力行业乙级
煤炭行业(选煤厂、矿井)专业乙级
建材行业乙级
机械行业乙级

建设单位：
皮山县农业农村局

工程名称：
皮山县2026年“南疆四地州现代设施农业项目”附属配套工程项目

子项名称：
附属配套工程10kV电力项目

图　　名：
ZD-3500 吊杆制造图

	姓 名	签 名
项目负责人	刘浅居	刘浅居
专业负责人	丁月慧	丁月慧
审核	丁月慧	丁月慧
校对	高伟	高伟
设计	陈鹏飞	陈鹏飞

工程编号	T0104-05		
设计阶段	施工图		
专业	电气	图号	
比例		日期	

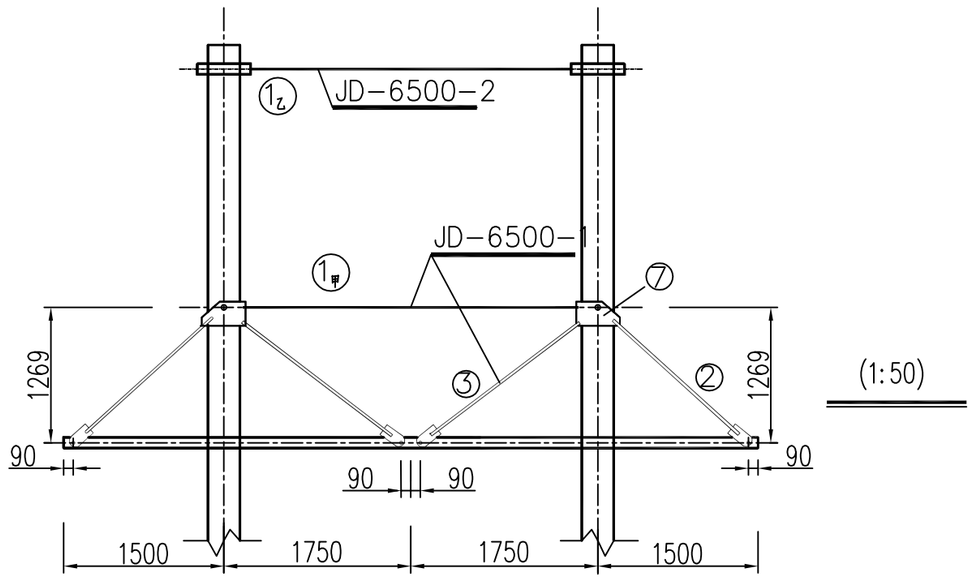

(1:50)

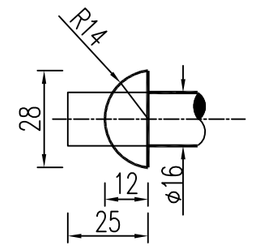

铆钉头尺寸1:2

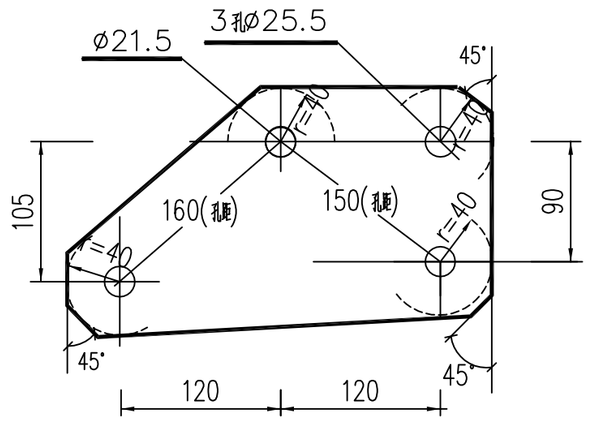

说明:

1、材料为Q235，焊条T42.

2、加工后热镀锌。

材 料 表

型号	序号	名称	规格	长度(mm)	数量	单位	重量(公斤) 一件	重量(公斤) 小计	备注
JD-6500-1 (吊杆与斜拉杆)	1甲	拉杆	φ16	3050	2	根	4.81	9.6	加工铆钉头
	2	吊杆	φ16	1465	4	根	2.31	9.2	加工铆钉头
	3	吊杆	φ16	1665	4	根	2.64	10.6	加工铆钉头
	4	U形螺丝	φ16	465	12	个	0.73	8.8	带双帽
	5	钢板	-12?0	104	12	块	0.49	5.9	
	6	钢板	-8?00	285	8	块	1.79	14.3	
	7	钢板	-10?05	320	4	块	5.4	21.6	
	8	穿钉	M20	380(65)	2	个	1.05	2.1	一帽一垫
	钢材重 82kg								
JD-6500-2 (斜拉杆)	1乙	地线悬垂拉杆	φ16	2900	1	根	4.56	4.6	加工铆钉头
	4	U形螺丝	φ16	465	2	个	0.73	1.5	带双帽
	5	钢板	-12?0	104	2	块	0.49	1.0	
	钢材重 7.1kg								

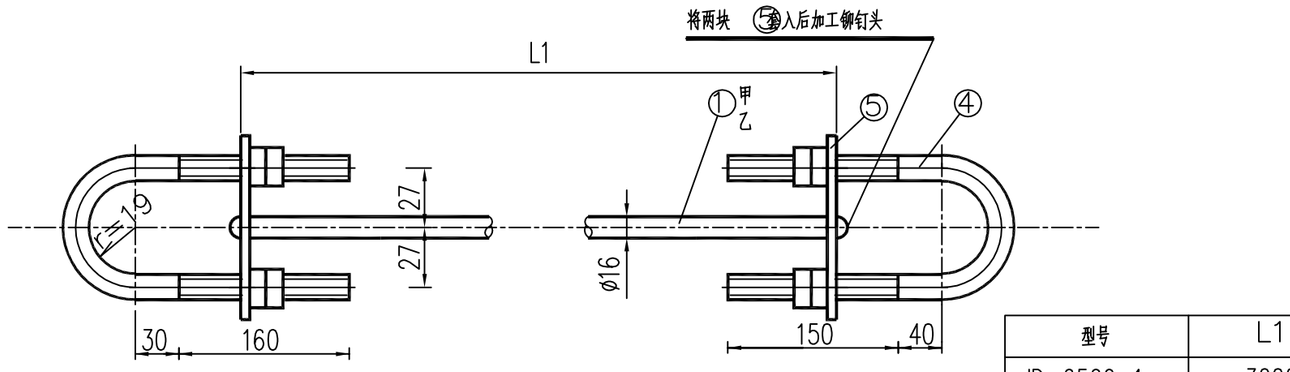

型号	L1
JD-6500-1	3000
JD-6500-2	2850

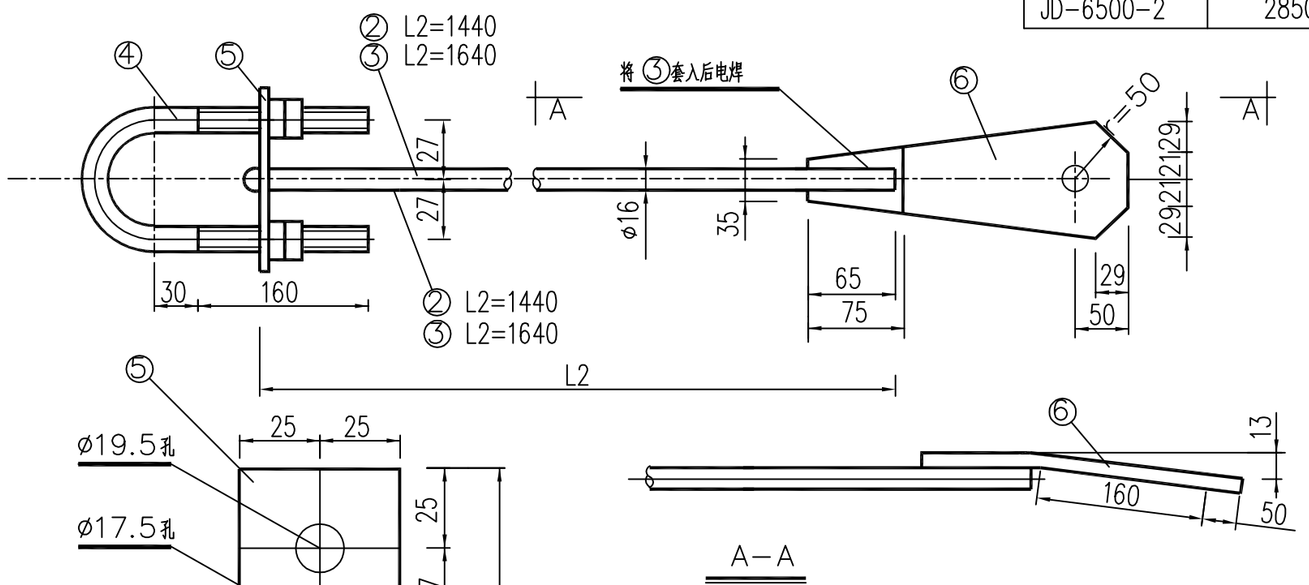

中科盛华工程集团有限公司

ZHONGKESHENGHUA Engineering Group CO.,LTD

证书编号： A114013266（甲级）
A214013263（乙级）

建筑行业（建筑工程）甲级
农林行业(农业综合开发生态工程)专项甲级
风景园林工程设计专项甲级
环境工程设计专项（水污染防治工程）甲级
市政行业乙级
建筑行业（人防工程）乙级
农林行业（农业工程）乙级
化工石化医药行业乙级
电力行业乙级
煤炭行业(选煤厂、矿井)专业乙级
建材行业乙级
机械行业乙级

建设单位：
皮山县农业农村局

工程名称：
皮山县2026年“南疆四地州现代设施农业项目”附属配套工程项目

子项名称：
附属配套工程10kV电力项目

图 名：
JD-6500 吊杆制造图

	姓名	签名
项目负责人	刘浅居	刘浅居
专业负责人	丁月慧	丁月慧
审核	丁月慧	丁月慧
校对	高伟	高伟
设计	陈鹏飞	陈鹏飞

工程编号	T0104-06		
设计阶段	施工图		
专业	电气	图号	
比例		日期	

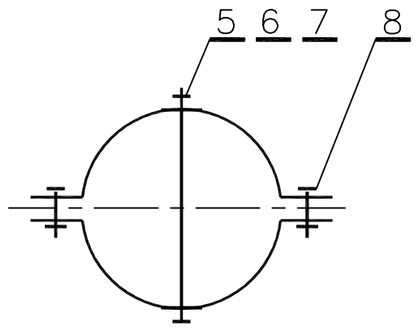

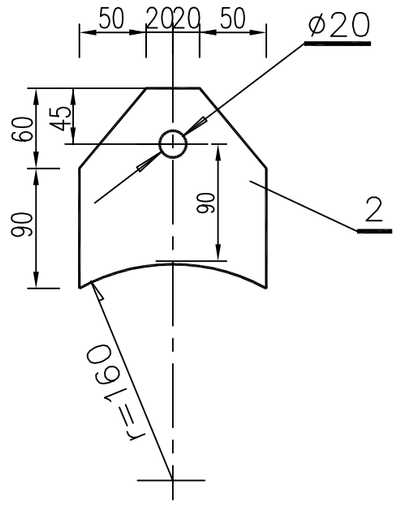

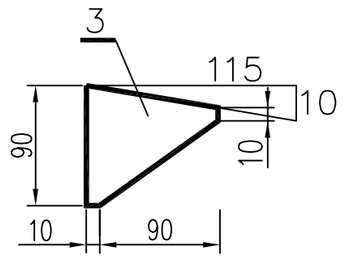

附注：1、每付抱箍挂线板上螺孔距离允许?毫米误差。
2、加工后热镀锌。

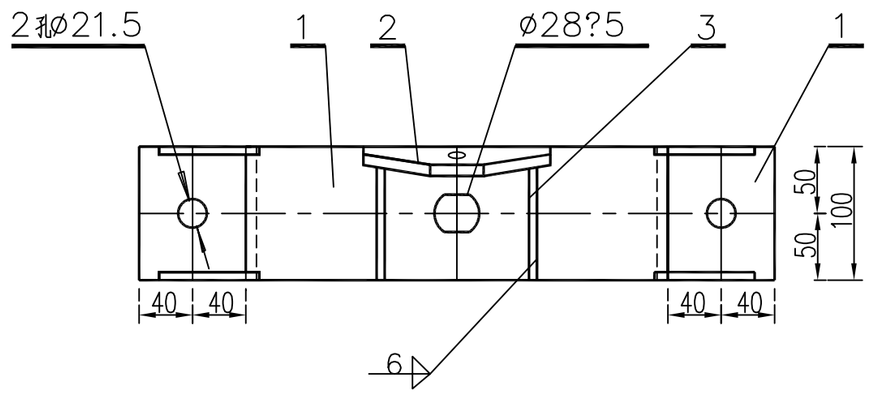

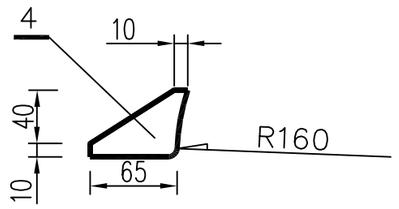

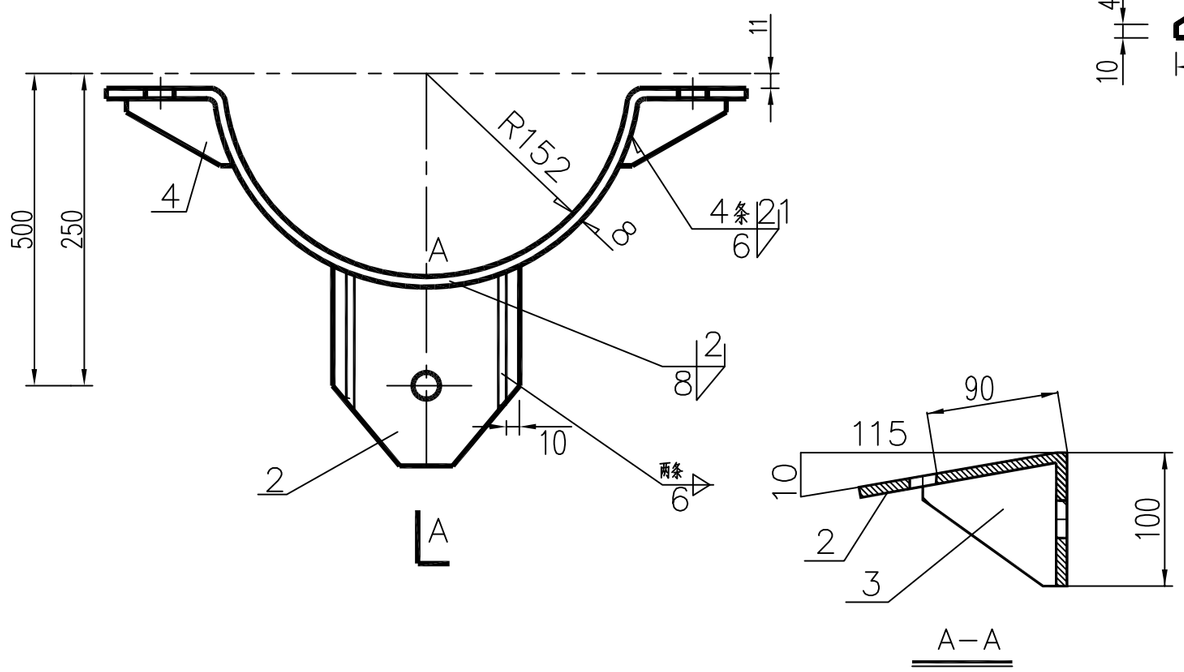

材　料　表

序号	名　称	规　格	长　度（毫　米）	单位	数量	重　量　公斤）		
						一件	小计	合计
1	抱箍板	−100X8	630	块	2	3.95	7.9	
2	挂线板	−150X8	140	块	2	1.13	2.3	
3	加劲板	−90X6	100	块	4	0.21	0.8	
4	加劲板	−50X6	65	块	8	0.08	0.6	
5	穿　钉	M22	380(60)	个	1	1.05	1.1	14.0
6	螺　母	AM22		个	2	0.08	0.2	
7	垫　圈	22		个	2	0.03	0.1	
8	螺　栓	M20	80(45)	个	2	0.03	0.1	

BG100-5 抱箍制造图

T0102-07

中科盛华工程集团有限公司

ZHONGKESHENGHUA Engineering Group CO.,LTD
证书编号：A114013266（甲级）
A214013263（乙级）
建筑行业（建筑工程）甲级
农林行业(农业综合开发生态工程)专项甲级
风景园林工程设计专项甲级
环境工程设计专项（水污染防治工程）甲级
市政行业乙级
建筑行业（人防工程）乙级
农林行业（农业工程）乙级
化工石化医药行业乙级
电力行业乙级
煤炭行业(选煤厂、矿井)专业乙级
建材行业乙级
机械行业乙级

建设单位：
皮山县农业农村局

工程名称：
皮山县2026年“南疆四地州现代设施农业项目”附属配套工程项目

子项名称：
附属配套工程10kV电力项目

图　　名：
BG100-5 抱箍制造图

	姓　名	签　名
项目负责人	刘浅居	刘浅居
专业负责人	丁月慧	丁月慧
审核	丁月慧	丁月慧
校对	高伟	高伟
设计	陈鹏飞	陈鹏飞

工程编号	T0104-07		
设计阶段	施工图		
专业	电气	图号	
比例		日期	

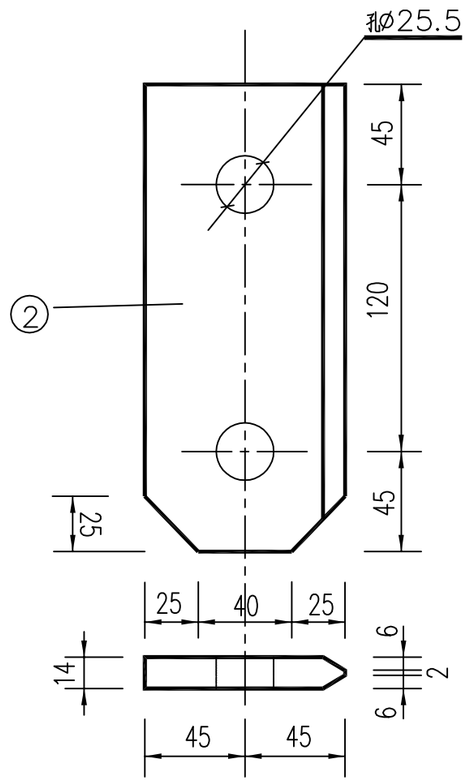

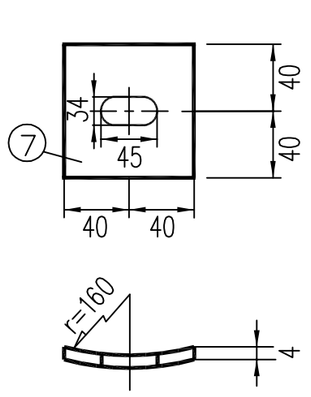

M1:5

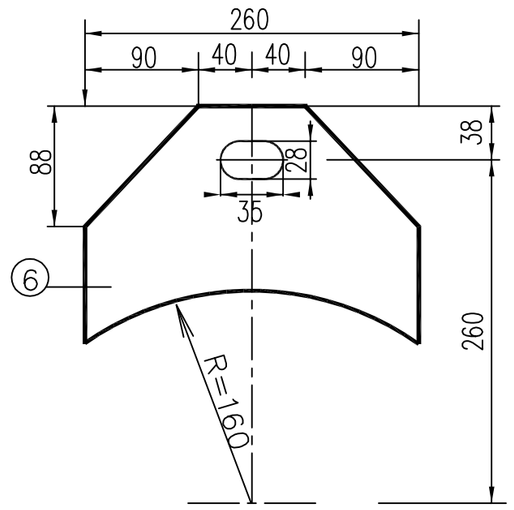

M1:5

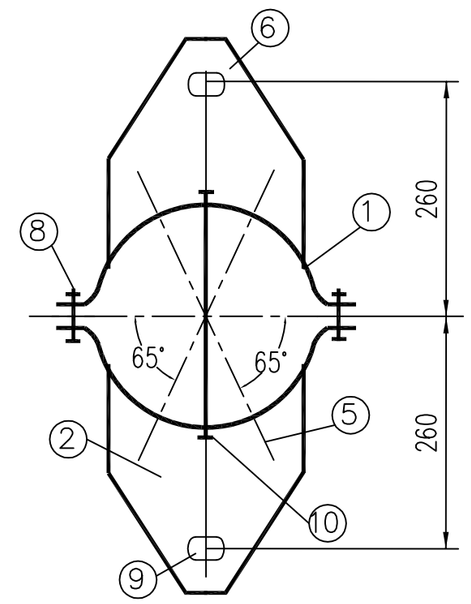

说明：

1、应保证每付抱箍连接板上的螺孔距为520mm。

2、钢材为Q235，加工后热镀锌。

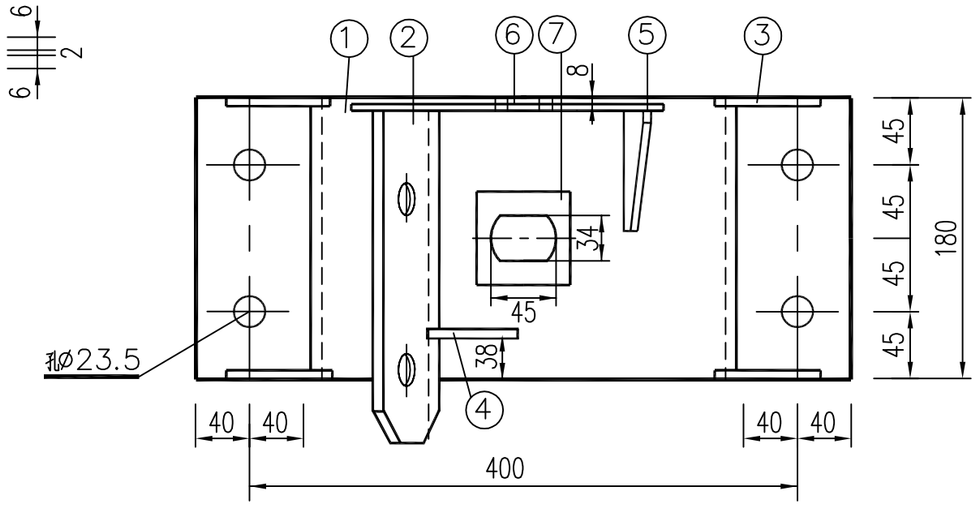

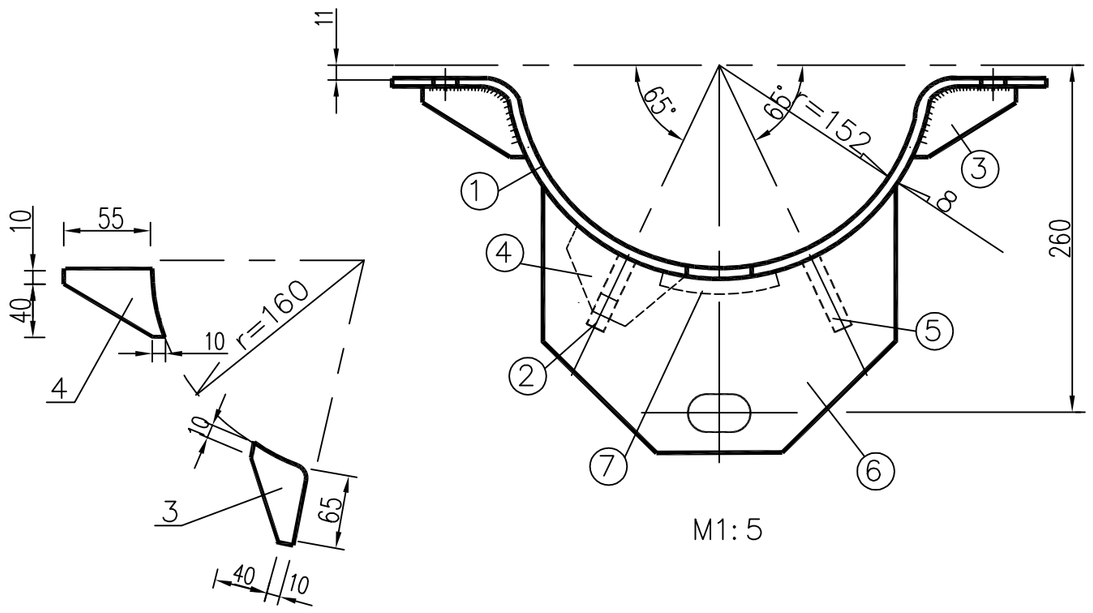

M1:5

材　料　表

编号	名　称	规　格	长　度 (mm)	单位	数量	重　量（公斤）		备　注
						一　件	小　计	
1	抱箍板	−180x8	628	块	2	7.10	14.2	
2	拉线板	−90x14	210	块	2	2.08	4.2	
3	加劲板	−50x6	58	块	8	0.14	1.1	
4	加劲板	−50x6	50	块	4	0.12	0.5	
5	加劲板	−60x6	52	块	2	0.15	0.3	
6	托板	−260x8	207	块	2	3.38	6.8	
7	贴板	−80x4	80	块	2	0.2	0.4	
8	螺栓	M22	80扣长45	付	4	0.41	1.6	一帽一垫
9	螺栓	M24	70扣长45	付	2	0.72	1.4	一帽两垫
10	穿钉	M30	410扣长85	付	1	3.10	3.1	两帽一垫
钢材总重：33.6Kg								

中科盛华工程集团有限公司

ZHONGKESHENGHUA Engineering Group CO.,LTD

证书编号：A114013266（甲级）
A214013263（乙级）

建筑行业（建筑工程）甲级
农林行业(农业综合开发生态工程)专项甲级
风景园林工程设计专项甲级
环境工程设计专项（水污染防治工程）甲级
市政行业乙级
建筑行业（人防工程）乙级
农林行业（农业工程）乙级
化工石化医药行业乙级
电力行业乙级
煤炭行业(选煤厂、矿井)专业乙级
建材行业乙级
机械行业乙级

建设单位：
皮山县农业农村局

工程名称：
皮山县2026年“南疆四地州现代设施农业项目”附属配套工程项目

子项名称：
附属配套工程10kV电力项目

图　名：
BG180-1 抱箍制造图

	姓　名	签　名
项目负责人	刘浅居	刘浅居
专业负责人	丁月慧	丁月慧
审核	丁月慧	丁月慧
校对	高伟	高伟
设计	陈鹏飞	陈鹏飞

工程编号	T0104-08		
设计阶段	施工图		
专业	电气	图号	
比例		日期	

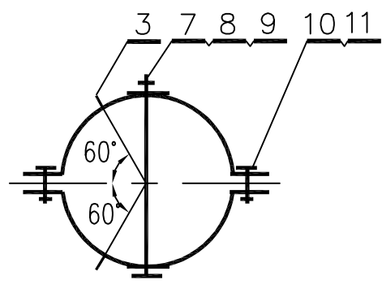

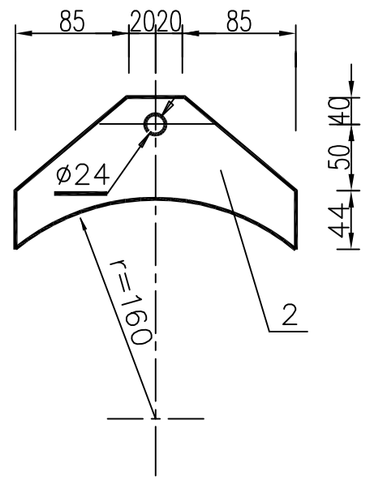

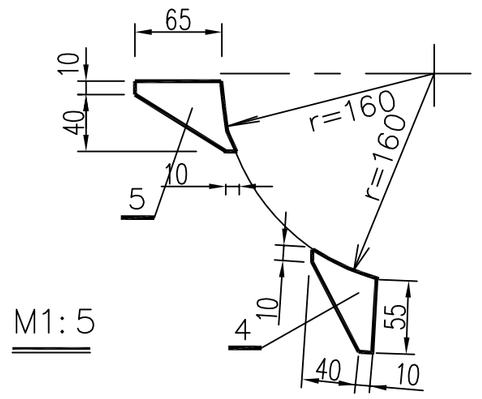

M1:5

附注：

1、应保证每付抱箍连接板上的螺孔距离为432毫米。

2、材料为Q235，加工后热镀锌。

材　料　表

编号	名　称	规　格	长　度	单位	数量	重量(kg) 一件	小计	合计
1	抱箍板	−100X8	630	块	2	3.95	7.9	16.0
2	连接板	−134X8	210	块	2	1.30	2.6	
3	拉线板	−80X14	90	块	2	0.89	1.8	
4	加劲板	−50X6	55	块	4	0.06	0.2	
5	加劲板	−50X6	65	块	8	0.08	0.6	
6	加劲板	−60X6	90	块	2	0.13	0.3	
7	穿　钉	M24	390加80	个	1	1.31	1.3	
8	螺　母	AM24	双帽双垫	个	2	0.11	0.2	
9	垫　圈	24		个	2	0.03	0.1	
10	螺　栓	M20	80加45	个	2	0.25	0.5	
11	螺　母	AM20		个	2	0.06	0.1	

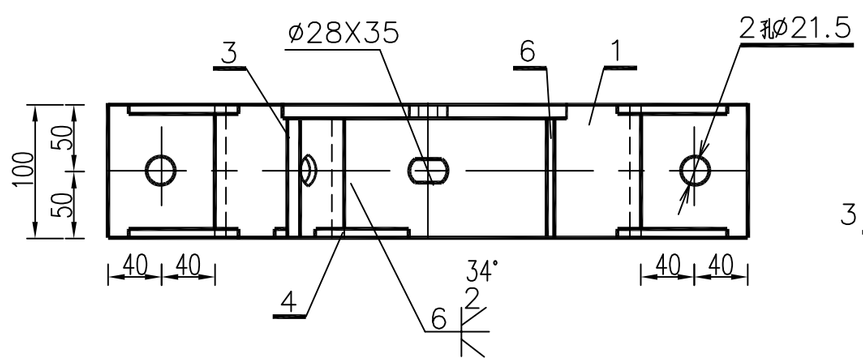

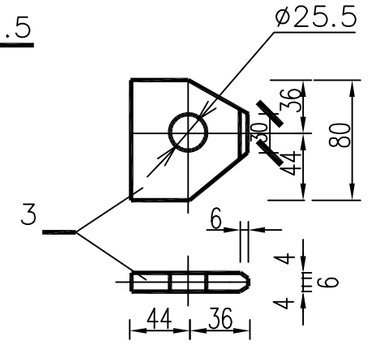

M1:5

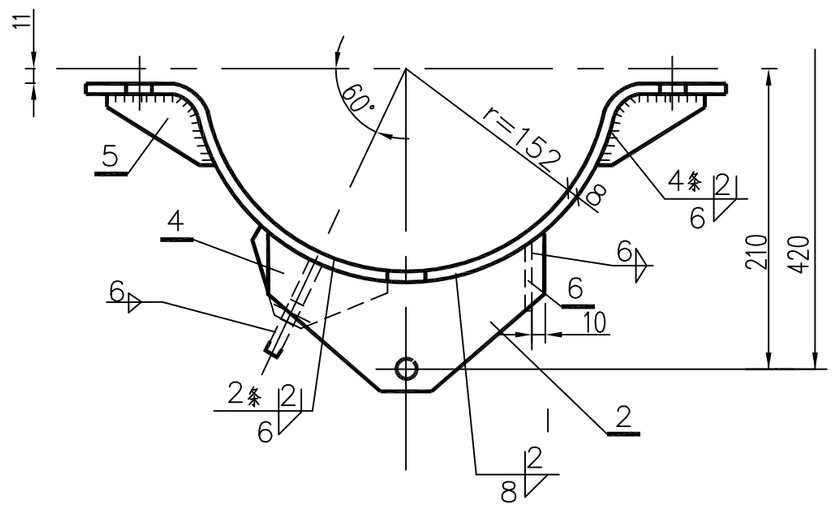

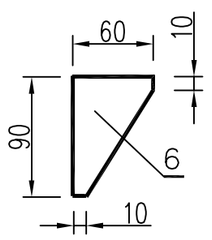

M1:5

中科盛华工程集团有限公司

ZHONGKESHENGHUA Engineering Group CO.,LTD

证书编号：A114013266（甲级）
A214013263（乙级）

建筑行业（建筑工程）甲级
农林行业(农业综合开发生态工程)专项甲级
风景园林工程设计专项甲级
环境工程设计专项（水污染防治工程）甲级
市政行业乙级
建筑行业（人防工程）乙级
农林行业（农业工程）乙级
化工石化医药行业乙级
电力行业乙级
煤炭行业(选煤厂、矿井)专业乙级
建材行业乙级
机械行业乙级

建设单位：
皮山县农业农村局

工程名称：
皮山县2026年“南疆四地州现代设施农业项目”附属配套工程项目

子项名称：
附属配套工程10kV电力项目

图　名：
-8×100 抱箍制造图

	姓名	签名
项目负责人	刘浅居	刘浅居
专业负责人	丁月慧	丁月慧
审核	丁月慧	丁月慧
校对	高伟	高伟
设计	陈鹏飞	陈鹏飞

工程编号	T0104-09		
设计阶段	施工图		
专业	电气	图号	
比例		日期	

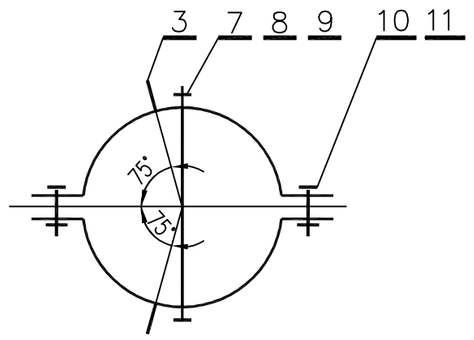

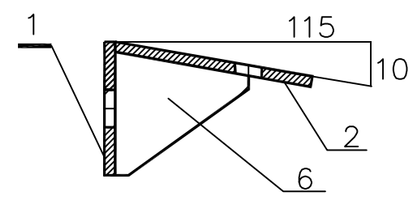

A—A

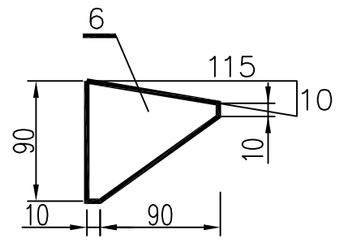

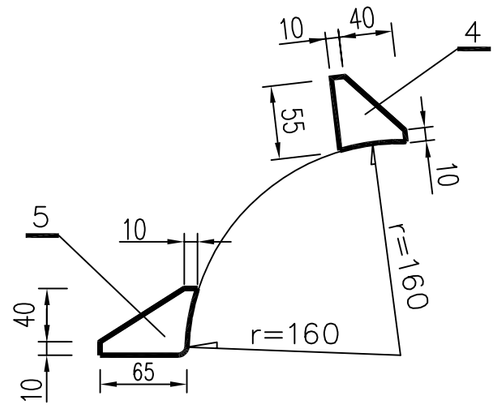

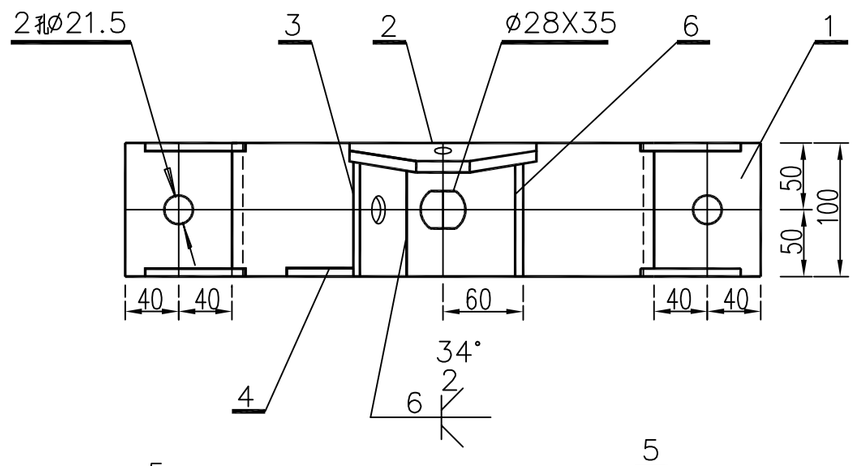

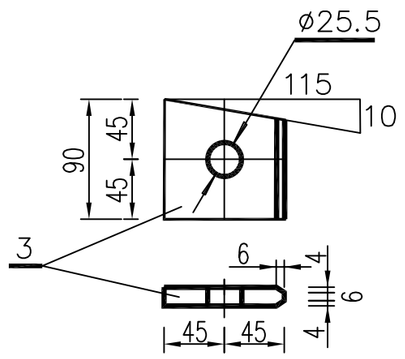

附注：

1、每付抱箍挂线板上螺孔距离允许 ？ 毫米误差。

2、材料为Q235，加工后热镀锌。

材 料 表

序号	名 称	规 格	长 度（毫米）	单位	数量	重 量(公斤) 一件	小计	合计
1	抱箍板	-100X8	630	块	2	3.95	7.9	15.5
2	挂线板	-150X8	140	块	2	1.13	2.3	
3	挂线板	-90X14	90	块	2	0.89	1.8	
4	加劲板	-50X6	55	块	2	0.06	0.1	
5	加劲板	-50X6	65	块	8	0.08	0.6	
6	加劲板	-90X6	100	块	2	0.21	0.4	
7	穿 钉	M22	380(丝60)	个	1	1.05	1.1	
8	螺 母	AM22		个	2	0.08	0.2	
9	垫 圈	22		个	2	0.03	0.1	
10	螺 栓	M20	80(丝45)	个	2	0.25	0.5	
11	螺 母	AM20		个	2	0.06	0.1	

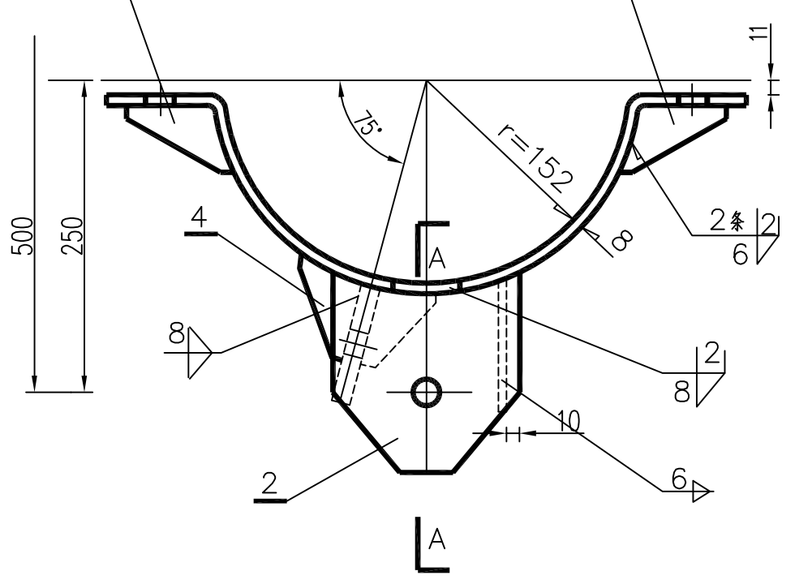

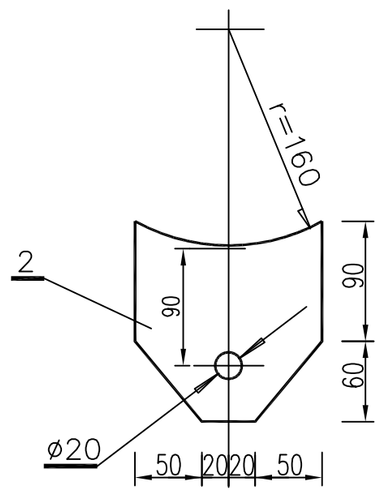

M1:5

中科盛华工程集团有限公司

ZHONGKESHENGHUA Engineering Group CO.,LTD

证书编号： A114013266（甲级）
A214013263（乙级）

建筑行业（建筑工程）甲级
农林行业(农业综合开发生态工程)专项甲级
风景园林工程设计专项甲级
环境工程设计专项（水污染防治工程）甲级
市政行业乙级
建筑行业（人防工程）乙级
农林行业（农业工程）乙级
化工石化医药行业乙级
电力行业乙级
煤炭行业(选煤厂、矿井)专业乙级
建材行业乙级
机械行业乙级

建设单位：

皮山县农业农村局

工程名称：

皮山县2026年“南疆四地州现代设施农业项目”附属配套工程项目

子项名称：

附属配套工程10kV电力项目

图 名：

GB100-3 抱箍制造图

	姓 名	签 名
项目负责人	刘浅居	刘浅居
专业负责人	丁月慧	丁月慧
审核	丁月慧	丁月慧
校对	高伟	高伟
设计	陈鹏飞	陈鹏飞

工程编号	T0104-10		
设计阶段	施工图		
专业	电气	图号	
比例		日期	

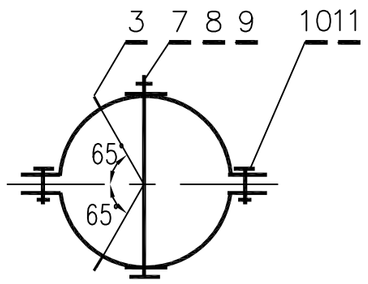

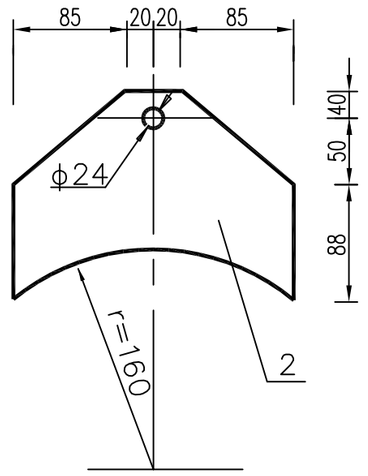

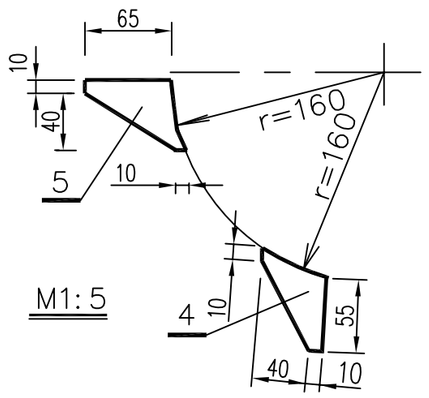

M1:5

附注：

1、应保证每付抱箍连接板上的螺孔距离为520毫米。

2、材料为Q235，加工后热镀锌。

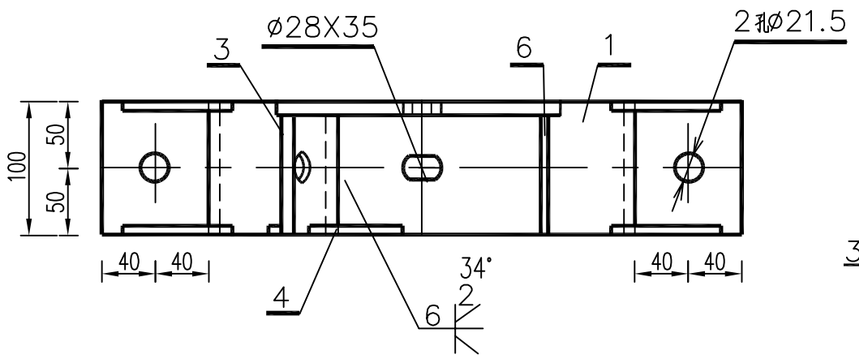

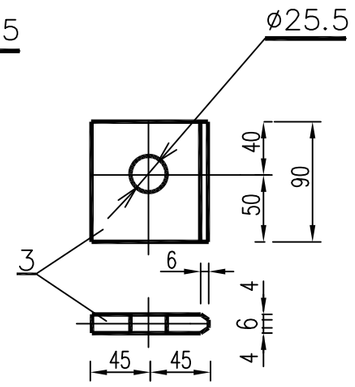

M1:5

材　　料　　表

编号	名　　称	规　　格	长　　度	单位	数量	重　量（kg）		
						一　件	小　计	合计
1	抱箍板	−100X8	630	块	2	3.95	7.9	17.0
2	连接板	−178X8	210	块	2	1.87	3.7	
3	拉线板	−90X14	90	块	2	0.89	1.8	
4	加劲板	−50X6	55	块	4	0.06	0.2	
5	加劲板	−50X6	65	块	8	0.08	0.6	
6	加劲板	−60X6	90	块	2	0.13	0.3	
7	穿　　钉	M24	390扣80	个	1	1.31	1.3	
8	螺　　母	AM24	双帽双垫	个	2	0.11	0.2	
9	垫　　圈	24		个	2	0.03	0.1	
10	螺　　栓	M20	80扣45	个	2	0.25	0.5	
11	螺　　母	AM20		个	2	0.06	0.1	

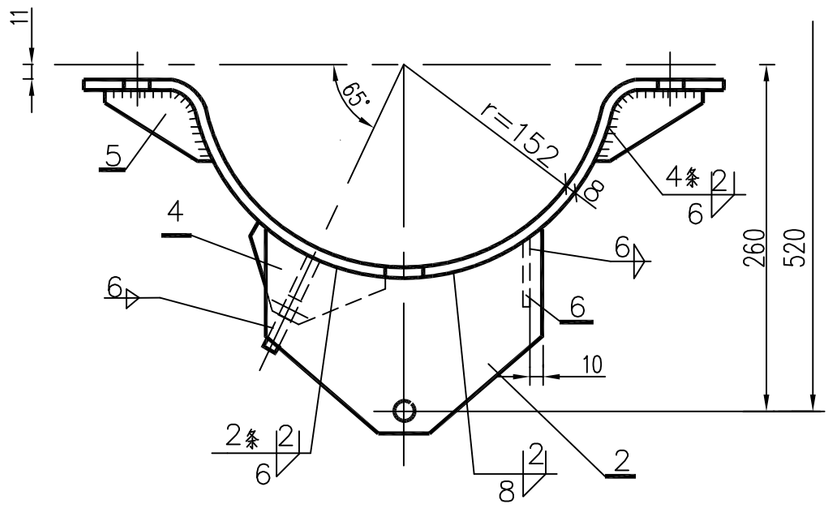

M1:5

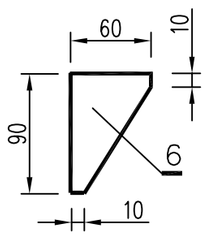

中科盛华工程集团有限公司

ZHONGKESHENGHUA Engineering Group CO.,LTD

证书编号：A114013266（甲级）
A214013263（乙级）

建筑行业（建筑工程）甲级
农林行业(农业综合开发生态工程)专项甲级
风景园林工程设计专项甲级
环境工程设计专项（水污染防治工程）甲级
市政行业乙级
建筑行业（人防工程）乙级
农林行业（农业工程）乙级
化工石化医药行业乙级
电力行业乙级
煤炭行业(选煤厂、矿井)专业乙级
建材行业乙级
机械行业乙级

建设单位：
皮山县农业农村局

工程名称：
皮山县2026年“南疆四地州现代设施农业项目”附属配套工程项目

子项名称：
附属配套工程10kV电力项目

图　　名：
GB100-8 抱箍制造图

	姓　名	签　名
项目负责人	刘浅居	刘浅居
专业负责人	丁月慧	丁月慧
审核	丁月慧	丁月慧
校对	高伟	高伟
设计	陈鹏飞	陈鹏飞

工程编号	T0104-11		
设计阶段	施工图		
专业	电气	图号	
比例		日期	

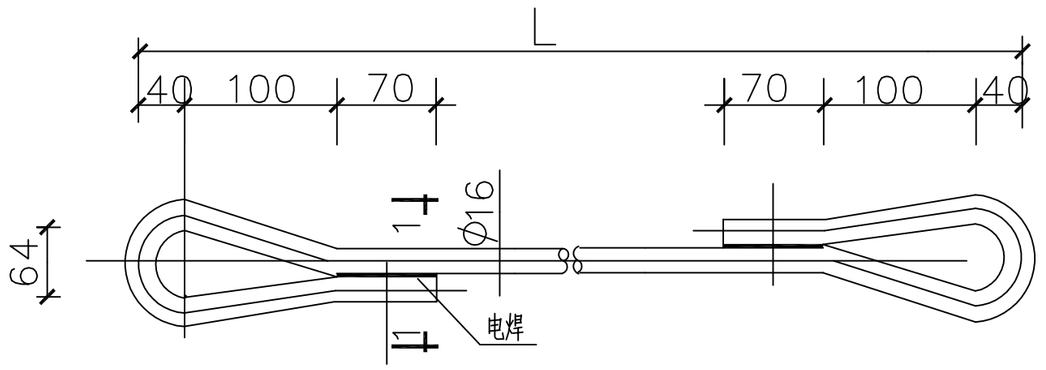

焊缝高度4.5毫米，焊缝宽度13毫米。

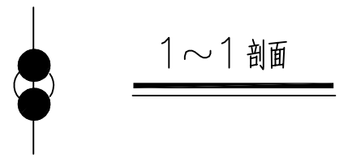

规 格	编 号	L	总 长 (毫米)	重 量	备 注
Ø16 LB16	Ø16－2400	2400	2820	4.3	
	Ø16－2900	2900	3320	5.1	
	Ø16－3400	3400	3820	5.9	
	Ø16－4000	4000	4420	6.8	

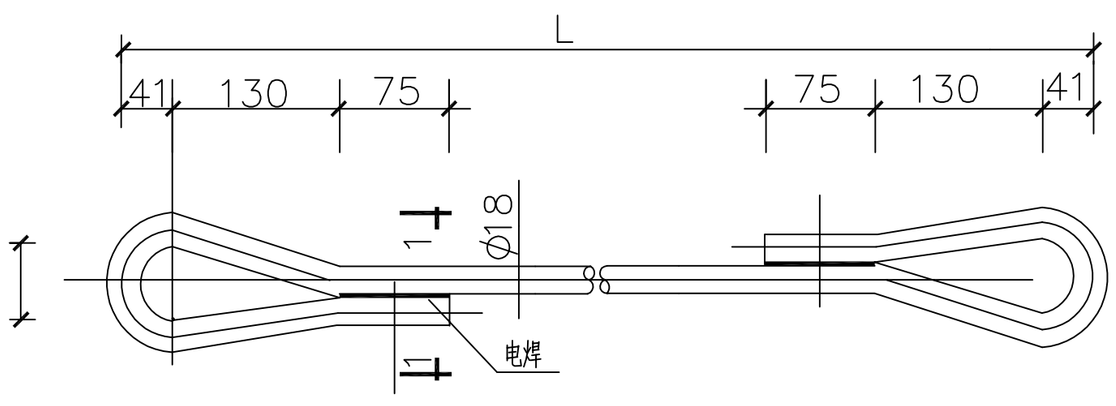

焊缝高度4.5毫米，焊缝宽度13毫米。



规 格	编 号	L	总 长 (毫米)	重 量	备 注
Ø18 LB18	Ø18－2400	2400	3002	6.0	
	Ø18－2900	2900	3502	7.0	
	Ø18－3400	3400	4002	8.0	
	Ø18－4000	4000	4602	9.2	
	Ø18－4600	4600	5002	10.0	

说明：

1 钢材为Q235。

2 拉线棒全长热镀锌。

中科盛华工程集团有限公司

ZHONGKESHENGHUA Engineering Group CO.,LTD

证书编号： A114013266（甲级）
A214013263（乙级）

建筑行业（建筑工程）甲级
农林行业(农业综合开发生态工程)专项甲级
风景园林工程设计专项甲级
环境工程设计专项（水污染防治工程）甲级
市政行业乙级
建筑行业（人防工程）乙级
农林行业（农业工程）乙级
化工石化医药行业乙级
电力行业乙级
煤炭行业(选煤厂、矿井)专业乙级
建材行业乙级
机械行业乙级

建设单位：
皮山县农业农村局

工程名称：
皮山县2026年“南疆四地州现代设施农业项目”附属配套工程项目

子项名称：
附属配套工程10kV电力项目

图 名：
Φ16,18 拉线棒制造图

	姓 名	签 名
项目负责人	刘浅居	刘浅居
专业负责人	丁月慧	丁月慧
审核	丁月慧	丁月慧
校对	高伟	高伟
设计	陈鹏飞	陈鹏飞

工程编号	T0104-12		
设计阶段	施工图		
专业	电气	图号	
比例		日期	

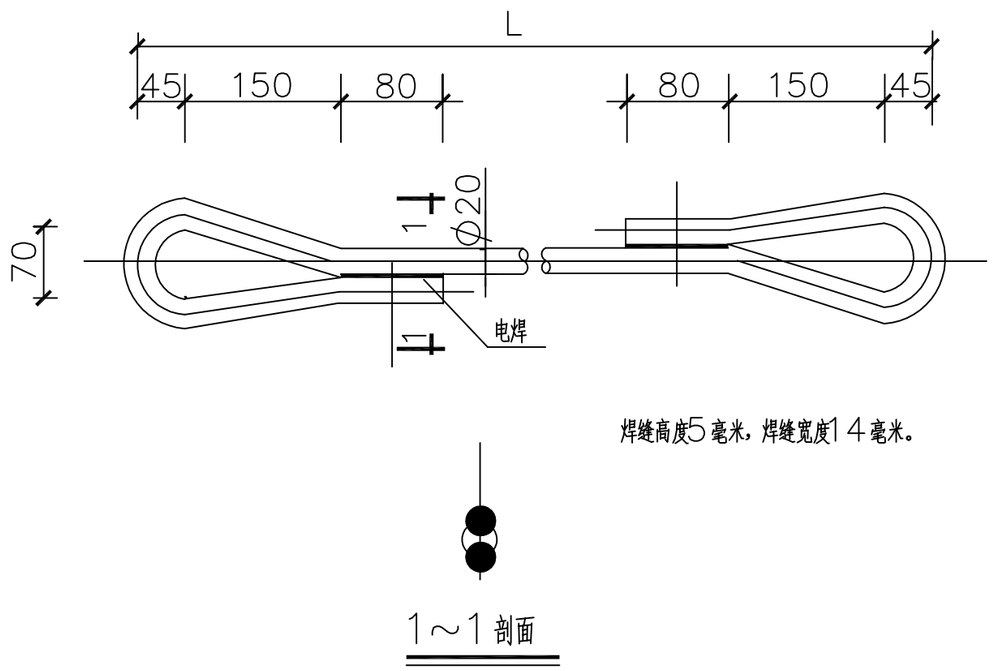

焊缝高度5毫米，焊缝宽度14毫米。

1～1剖面

规 格	编 号	L	总 长（毫米）	重 量	备 注
Φ20 LB20	Φ20－2900	2900	3580	8.83	
	Φ20－3400	3400	4080	10.08	
	Φ20－4000	4000	4680	11.53	
	Φ20－4600	4600	5280	11.02	
	Φ20－2500	2500	3180	7.85	

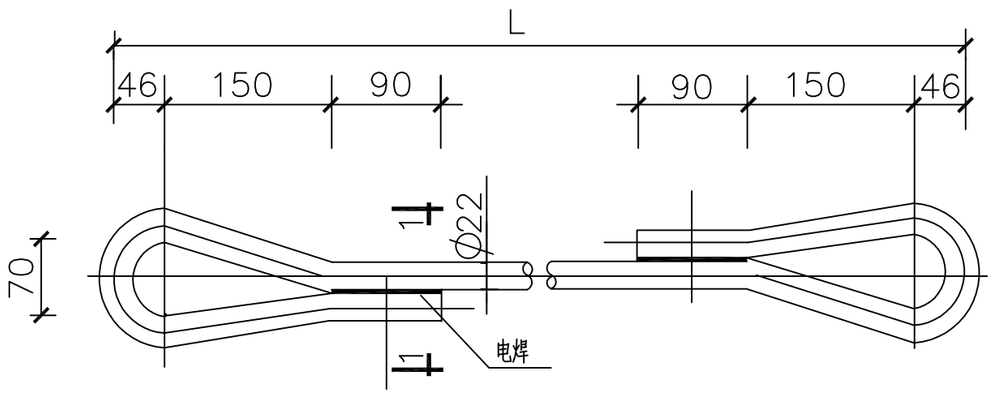

焊缝高度5.5毫米，焊缝宽度16毫米。

1～1剖面

规 格	编 号	L	总 长（毫米）	重 量	备 注
Φ22 LB22	Φ22－2400	2400	3093	9.2	
	Φ22－2900	2900	3593	10.7	
	Φ22－3400	3400	4093	12.2	
	Φ22－4000	4000	4693	14.0	
	Φ22－4600	4600	5293	15.8	

说明：
1 钢材为钢Q235.
2 拉线棒全长热镀锌。

中科盛华工程集团有限公司
ZHONGKESHENGHUA Engineering Group CO.,LTD
证书编号： A114013266（甲级）
A214013263（乙级）
建筑行业（建筑工程）甲级
农林行业(农业综合开发生态工程)专项甲级
风景园林工程设计专项甲级
环境工程设计专项（水污染防治工程）甲级
市政行业乙级
建筑行业（人防工程）乙级
农林行业（农业工程）乙级
化工石化医药行业乙级
电力行业乙级
煤炭行业(选煤厂、矿井)专业乙级
建材行业乙级
机械行业乙级

建设单位：
皮山县农业农村局

工程名称：
皮山县2026年“南疆四地州现代设施农业项目”附属配套工程项目

子项名称：
附属配套工程10kV电力项目

图 名：
Φ20,22 拉线棒制造图

	姓 名	签 名
项目负责人	刘浅居	刘浅居
专业负责人	丁月慧	丁月慧
审核	丁月慧	丁月慧
校对	高伟	高伟
设计	陈鹏飞	陈鹏飞

工程编号	T0104-13		
设计阶段	施工图		
专业	电气	图号	
比例		日期	

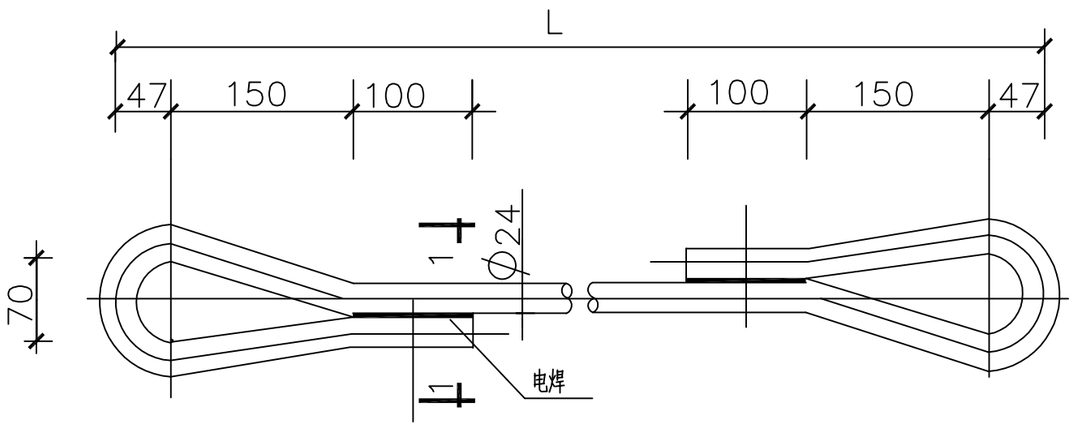

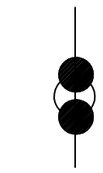

焊缝高度6毫米，焊缝宽度17毫米。

1～1剖面

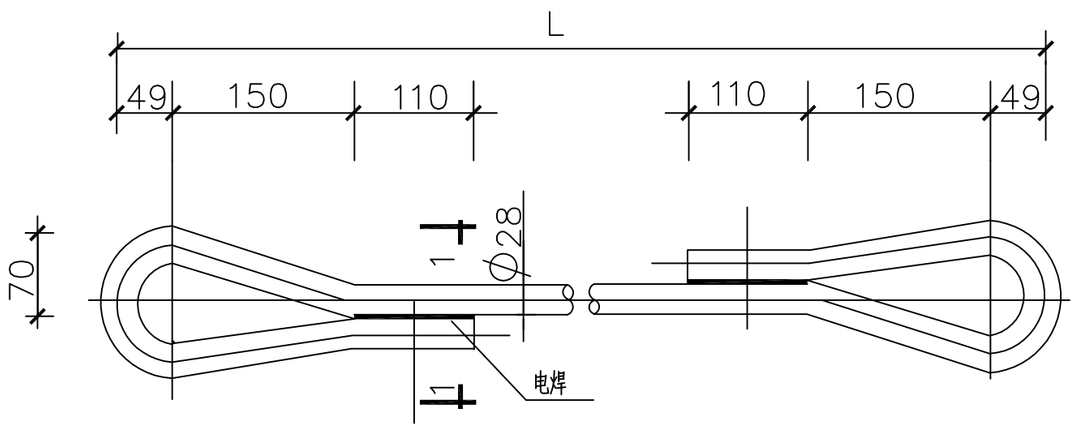



焊缝高度7毫米，焊缝宽度20毫米。

1～1剖面

规 格	编 号	L	总 长 (毫米)	重 量	备 注
Φ24 LB24	Φ24－2900	2900	3630	12.9	
	Φ24－3400	3400	4130	14.7	
	Φ24－4000	4000	4730	16.4	
	Φ24－4600	4600	5330	18.9	
	Φ24－2400	2400	3130	11.1	

规 格	编 号	L	总 长 (毫米)	重 量	备 注
Φ28 LB28	Φ28－2900	2900	3648	17.84	
	Φ28－3400	3400	4148	20.25	
	Φ28－4000	4000	4708	23.20	
	Φ28－4600	4600	5348	26.10	

说明：

1 钢材为Q235。

2 拉线棒全长热镀锌。

中科盛华工程集团有限公司

ZHONGKESHENGHUA Engineering Group CO.,LTD

证书编号： A114013266（甲级）
A214013263（乙级）

建筑行业（建筑工程）甲级
农林行业(农业综合开发生态工程)专项甲级
风景园林工程设计专项甲级
环境工程设计专项（水污染防治工程）甲级
市政行业乙级
建筑行业（人防工程）乙级
农林行业（农业工程）乙级
化工石化医药行业乙级
电力行业乙级
煤炭行业(选煤厂、矿井)专业乙级
建材行业乙级
机械行业乙级

建设单位：
皮山县农业农村局

工程名称：
皮山县2026年“南疆四地州现代设施农业项目”附属配套工程项目

子项名称：
附属配套工程10kV电力项目

图 名：
Φ24,28 拉线棒制造图

	姓 名	签 名
项目负责人	刘浅居	刘浅居
专业负责人	丁月慧	丁月慧
审核	丁月慧	丁月慧
校对	高伟	高伟
设计	陈鹏飞	陈鹏飞

工程编号	T0104-14		
设计阶段	施工图		
专业	电气	图号	
比例		日期	

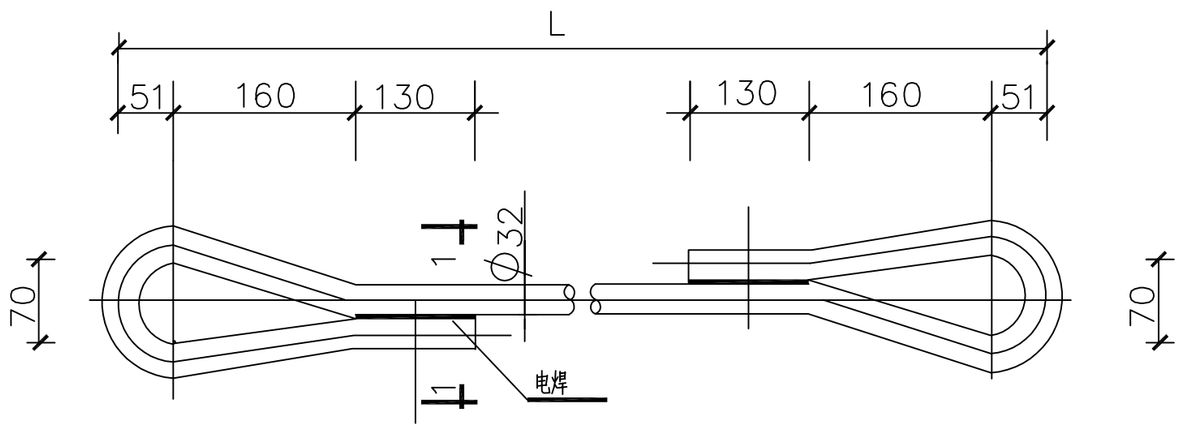

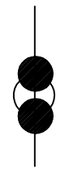

1～1 剖面

规 格	编 号	L	总 长 (毫米)	重 量	备 注
Φ32	Φ32－2900	2900	3716	23.42	
	Φ32－3400	3400	4716	26.60	
	Φ32－4000	4000	4816	30.40	
	Φ32－4600	4600	5416	34.20	

说明：
1 钢材为Q235。
2 拉线棒全长热镀锌。
3 焊缝高度8毫米，焊缝宽度23毫米。

中科盛华工程集团有限公司
ZHONGKESHENGHUA Engineering Group CO.,LTD
证书编号： A114013266（甲级）
A214013263（乙级）
建筑行业（建筑工程）甲级
农林行业(农业综合开发生态工程)专项甲级
风景园林工程设计专项甲级
环境工程设计专项（水污染防治工程）甲级
市政行业乙级
建筑行业（人防工程）乙级
农林行业（农业工程）乙级
化工石化医药行业乙级
电力行业乙级
煤炭行业(选煤厂、矿井)专业乙级
建材行业乙级
机械行业乙级

建设单位：
皮山县农业农村局

工程名称：
皮山县2026年“南疆四地州现代设施农业项目”附属配套工程项目

子项名称：
附属配套工程10kV电力项目

图 名：
Φ32 拉线棒制造图

	姓 名	签 名
项目负责人	刘浅居	刘浅居
专业负责人	丁月慧	丁月慧
审核	丁月慧	丁月慧
校对	高伟	高伟
设计	陈鹏飞	陈鹏飞

工程编号	T0104-15		
设计阶段	施工图		
专业	电气	图号	
比例		日期	

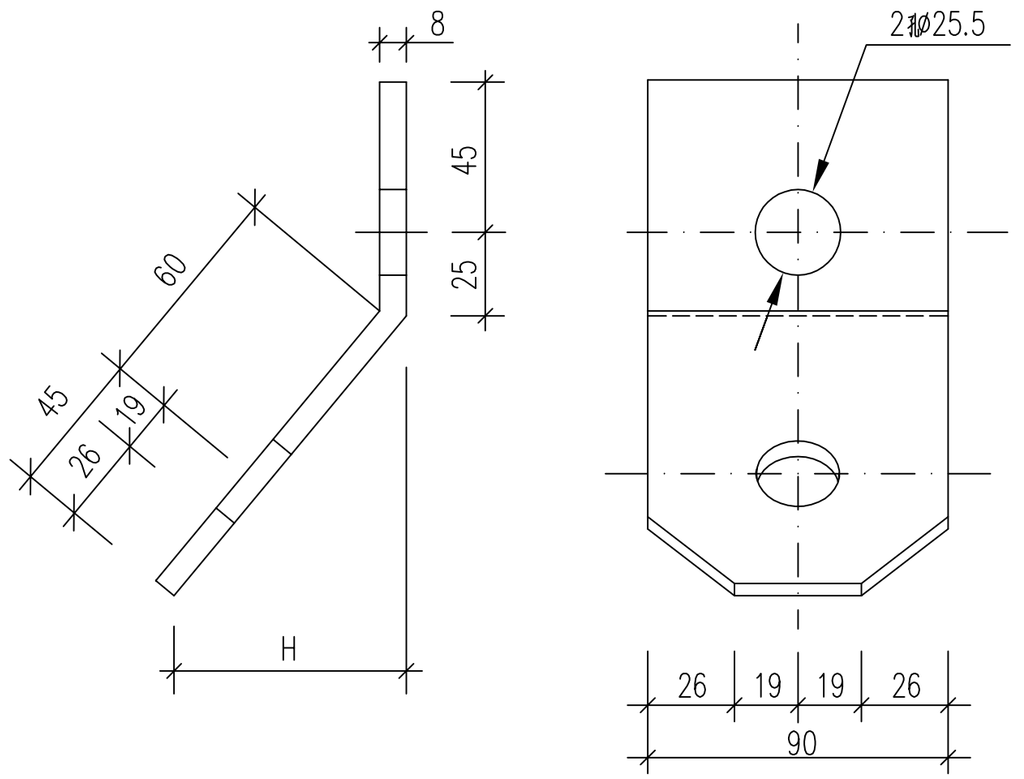

JB－1　JB－2　JB－3

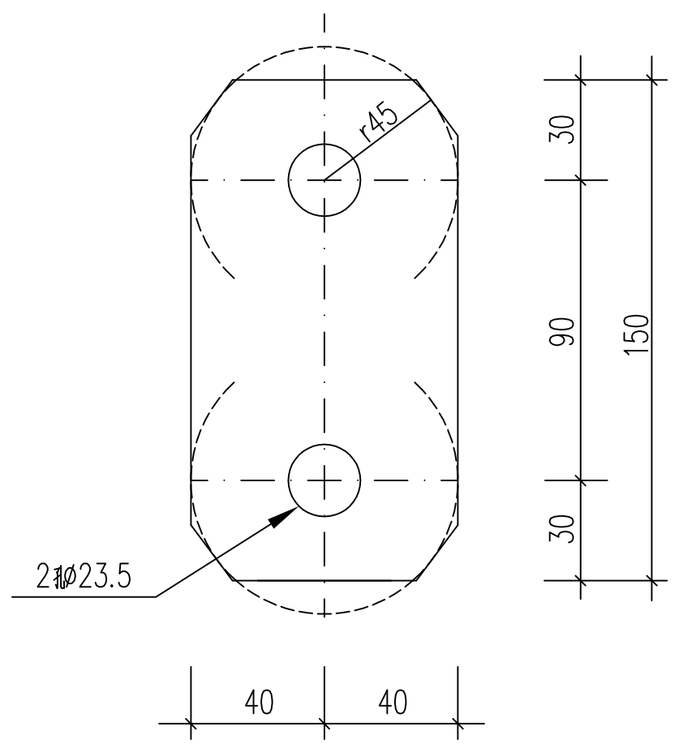

JB－4

尺寸表　　单位：mm

型 号	JB－1	JB－2	JB－3
H	72	78	84

材　料　表

型 号	名 称	规 格	长 度 (mm)	单 位	数 量	重 量（公 斤）		
						一 件	小 计	合 计
JB－1、2、3	钢 板	－90X8	175	块	1	1.0		1.0
JB－4	钢 板	－80X14	150	块	1	1.6		1.6

说明：材料为Q235，热镀锌。

中科盛华工程集团有限公司

ZHONGKESHENGHUA Engineering Group CO.,LTD

证书编号：A114013266（甲级）
A214013263（乙级）

建筑行业（建筑工程）甲级
农林行业(农业综合开发生态工程)专项甲级
风景园林工程设计专项甲级
环境工程设计专项（水污染防治工程）甲级
市政行业乙级
建筑行业（人防工程）乙级
农林行业（农业工程）乙级
化工石化医药行业乙级
电力行业乙级
煤炭行业(选煤厂、矿井)专业乙级
建材行业乙级
机械行业乙级

建设单位：
皮山县农业农村局

工程名称：
皮山县2026年“南疆四地州现代设施农业项目”附属配套工程项目

子项名称：
附属配套工程10kV电力项目

图　　名：
节板制造图

	姓 名	签 名
项目负责人	刘浅居	刘浅居
专业负责人	丁月慧	丁月慧
审核	丁月慧	丁月慧
校对	高伟	高伟
设计	陈鹏飞	陈鹏飞

工程编号	T0104-16		
设计阶段	施工图		
专业	电气	图号	
比例		日期	

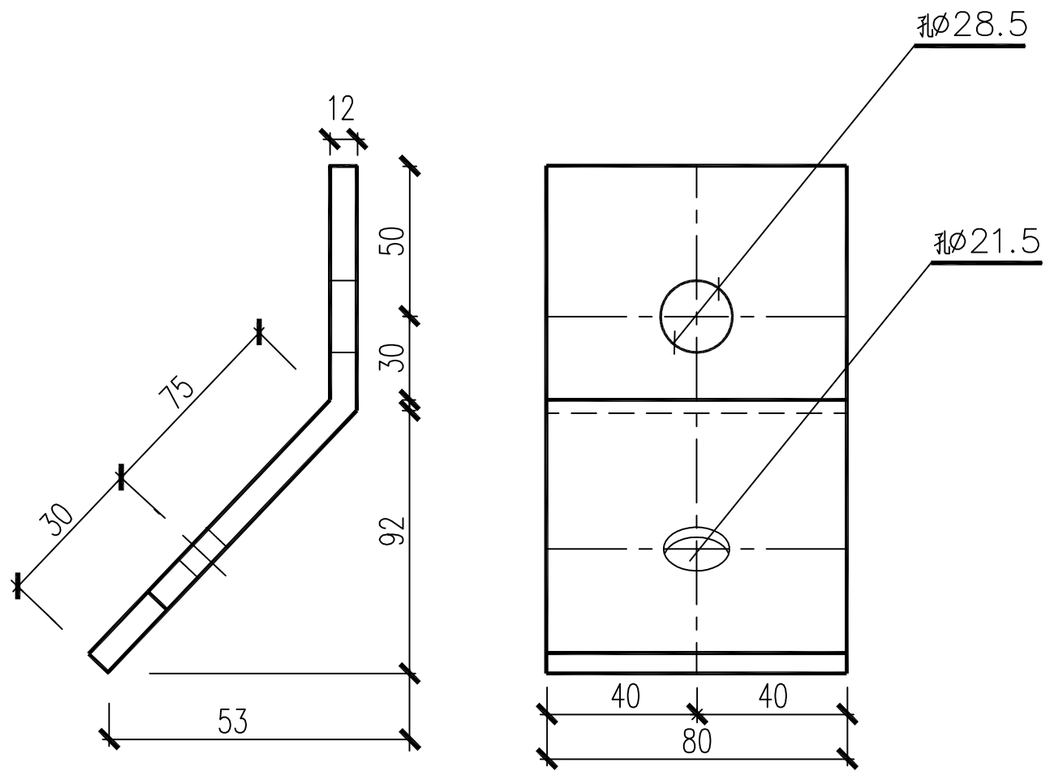

M1:2

钢材重量: 1.4公斤

说明:1、钢材Q235。
2、热镀锌.

中科盛华工程集团有限公司

ZHONGKESHENGHUA Engineering Group CO.,LTD

证书编号： A114013266（甲级）
A214013263（乙级）

建筑行业（建筑工程）甲级
农林行业(农业综合开发生态工程)专项甲级
风景园林工程设计专项甲级
环境工程设计专项（水污染防治工程）甲级
市政行业乙级
建筑行业（人防工程）乙级
农林行业（农业工程）乙级
化工石化医药行业乙级
电力行业乙级
煤炭行业(选煤厂、矿井)专业乙级
建材行业乙级
机械行业乙级

建设单位:
皮山县农业农村局

工程名称:
皮山县2026年“南疆四地州现代设施农业项目”附属配套工程项目

子项名称:
附属配套工程10kV电力项目

图　　名:
β=60° 拉线板制造图

	姓 名	签 名
项目负责人	刘浅居	刘浅居
专业负责人	丁月慧	丁月慧
审核	丁月慧	丁月慧
校对	高伟	高伟
设计	陈鹏飞	陈鹏飞

工程编号	T0104-17		
设计阶段	施工图		
专业	电气	图号	
比例		日期	

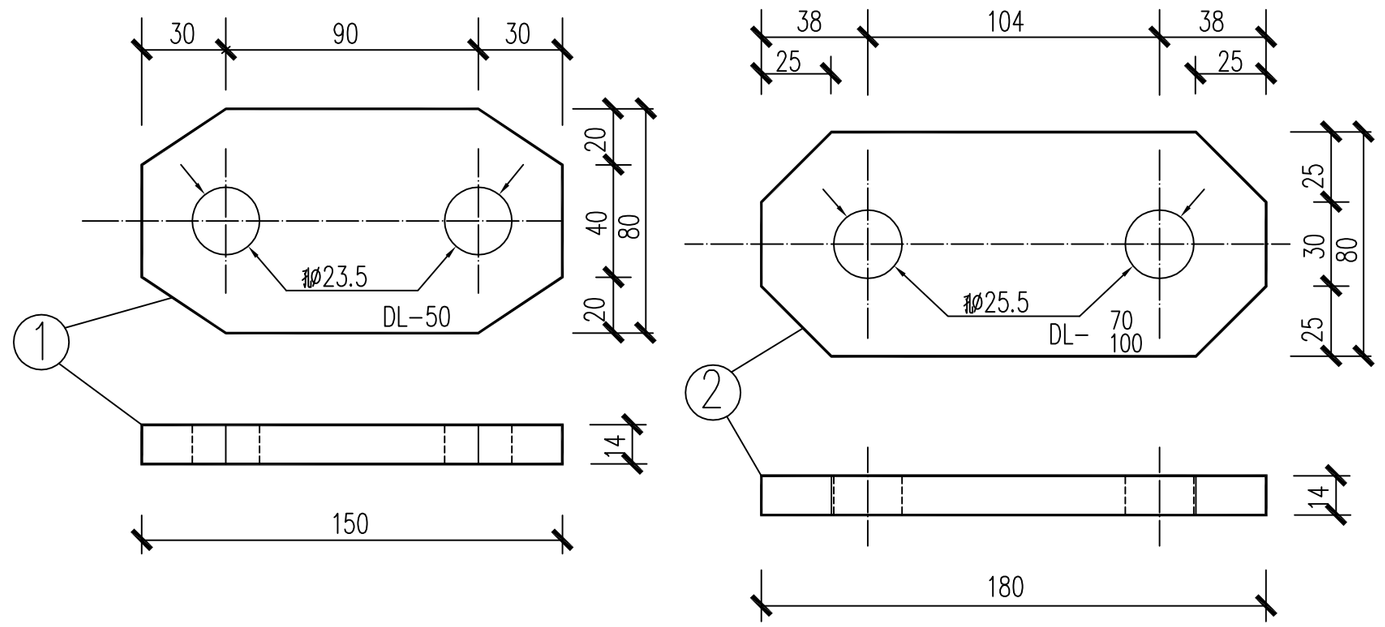

材　料　表

型　号	编　号	名　称　规　格	尺寸 (mm)	数量	重　量（公　斤）		备注
					一　件	小　计	
DL-50	1	扁钢-14X80	150	1块	1.3	1.3	
	材料总重1.3Kg		适用于GJ-50拉线				
DL-70 100	2	扁钢-14X80	180	1块	1.6	1.6	
	材料总重1.6Kg		适用于GJ-70-100拉线				

附注：

1、钢材为Q235.

2、热镀锌.

中科盛华工程集团有限公司

ZHONGKESHENGHUA Engineering Group CO.,LTD

证书编号：A114013266（甲级）
A214013263（乙级）

建筑行业（建筑工程）甲级
农林行业(农业综合开发生态工程)专项甲级
风景园林工程设计专项甲级
环境工程设计专项（水污染防治工程）甲级
市政行业乙级
建筑行业（人防工程）乙级
农林行业（农业工程）乙级
化工石化医药行业乙级
电力行业乙级
煤炭行业(选煤厂、矿井)专业乙级
建材行业乙级
机械行业乙级

建设单位：
皮山县农业农村局

工程名称：
皮山县2026年“南疆四地州现代设施农业项目”附属配套工程项目

子项名称：
附属配套工程10kV电力项目

图　　名：
单联板制造图

	姓　名	签　名
项目负责人	刘浅居	刘浅居
专业负责人	丁月慧	丁月慧
审核	丁月慧	丁月慧
校对	高伟	高伟
设计	陈鹏飞	陈鹏飞

工程编号	T0104-18		
设计阶段	施工图		
专业	电气	图号	
比例		日期	

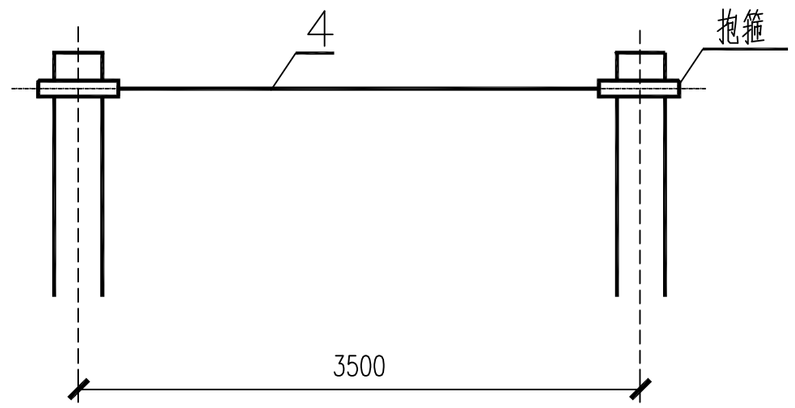

材料表

序号	名 称	规格及长度	长 度 (mm)	单位	数量	重 量 (kg) 一 件	重 量 (kg) 小 计	备注
1	圆钢	∅20	497	根	2	3.56	7.2	总计:16.6kg
2	螺母	AM20		个	8	0.06	0.5	
3	钢板	−60?2	120	块	2	0.68	1.4	
4	圆钢	∅20	2910	根	1	7.5	7.5	

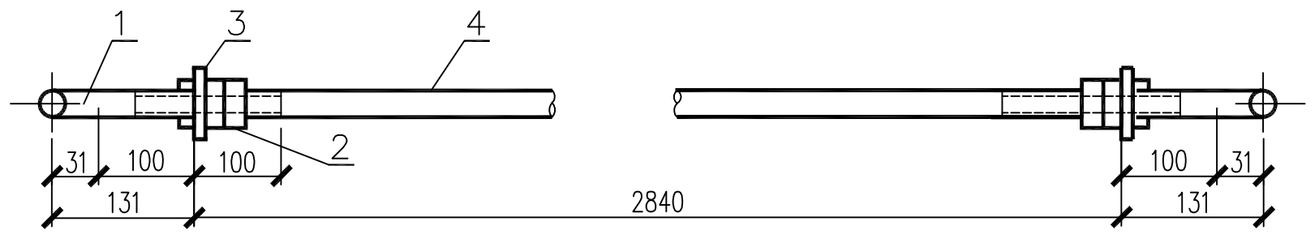

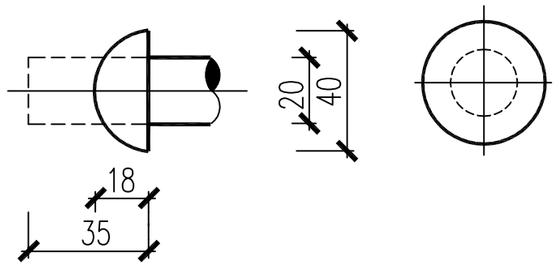

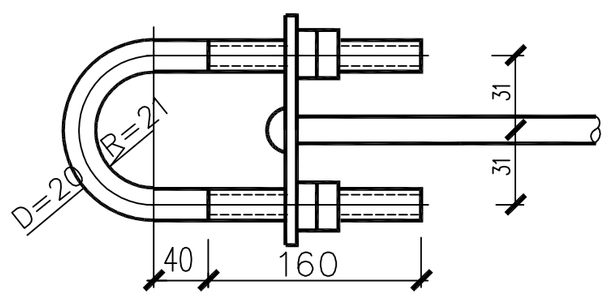

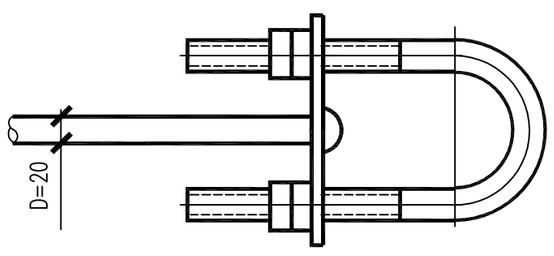

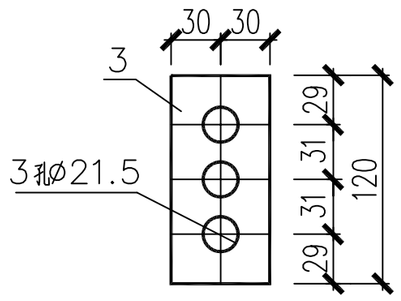

说明：材料为Q235，热镀锌。

中科盛华工程集团有限公司

ZHONGKESHENGHUA Engineering Group CO.,LTD

证书编号： A114013266（甲级）
A214013263（乙级）

建筑行业（建筑工程）甲级
农林行业(农业综合开发生态工程)专项甲级
风景园林工程设计专项甲级
环境工程设计专项（水污染防治工程）甲级
市政行业乙级
建筑行业（人防工程）乙级
农林行业（农业工程）乙级
化工石化医药行业乙级
电力行业乙级
煤炭行业(选煤厂、矿井)专业乙级
建材行业乙级
机械行业乙级

建设单位：
皮山县农业农村局

工程名称：
皮山县2026年“南疆四地州现代设施农业项目”附属配套工程项目

子项名称：
附属配套工程10kV电力项目

图 名：
Φ20 横拉杆制造图

	姓 名	签 名
项目负责人	刘浅居	刘浅居
专业负责人	丁月慧	丁月慧
审核	丁月慧	丁月慧
校对	高伟	高伟
设计	陈鹏飞	陈鹏飞

工程编号	T0104-19		
设计阶段	施工图		
专业	电气	图号	
比例		日期	

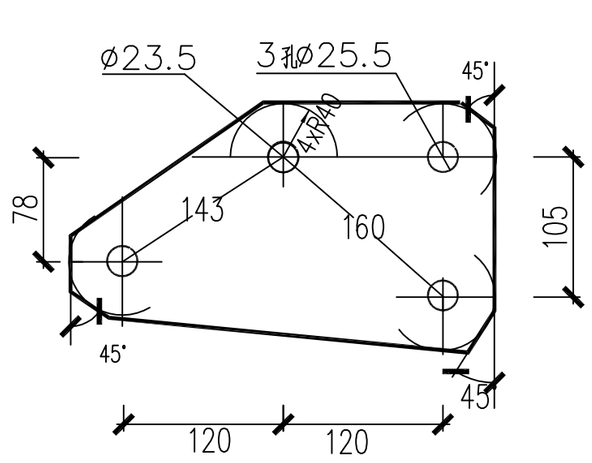

JB－6甲

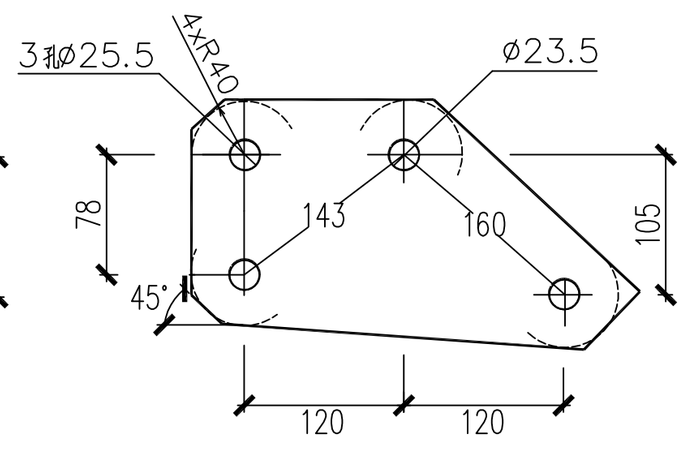

JB－6乙

材　料　表

型　号	编号	名　称	规　格	长　度 (mm)	单位	数量	重　量（公　斤）		
							一　件	小　计	合　计
JB－6甲	1	钢　板	－205X10	320	块	1	5.4	5.4	5.4
JB－6乙	1	钢　板	－205X10	320	块	1	5.4	5.4	5.4

说明：

1、材料为Q235，热镀锌。

中科盛华工程集团有限公司

ZHONGKESHENGHUA Engineering Group CO.,LTD

证书编号：A114013266（甲级）
A214013263（乙级）

建筑行业（建筑工程）甲级
农林行业(农业综合开发生态工程)专项甲级
风景园林工程设计专项甲级
环境工程设计专项（水污染防治工程）甲级
市政行业乙级
建筑行业（人防工程）乙级
农林行业（农业工程）乙级
化工石化医药行业乙级
电力行业乙级
煤炭行业(选煤厂、矿井)专业乙级
建材行业乙级
机械行业乙级

建设单位：
皮山县农业农村局

工程名称：
皮山县2026年“南疆四地州现代设施农业项目”附属配套工程项目

子项名称：
附属配套工程10kV电力项目

图　　名：
JB-6(甲、乙) 制造图

	姓　名	签　名
项目负责人	刘浅居	刘浅居
专业负责人	丁月慧	丁月慧
审核	丁月慧	丁月慧
校对	高伟	高伟
设计	陈鹏飞	陈鹏飞

工程编号	T0104-20		
设计阶段	施工图		
专业	电气	图号	
比例		日期	

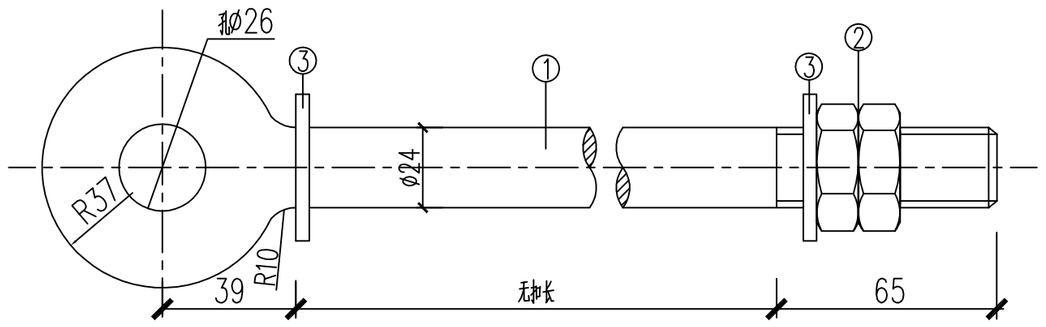

YL24

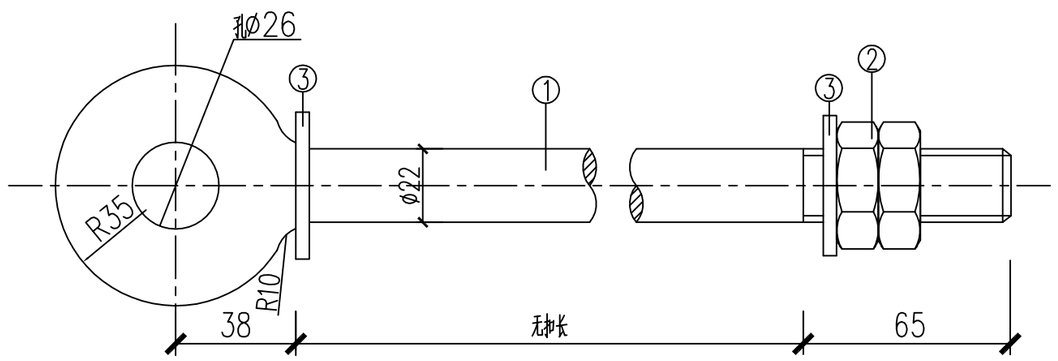

YL22

尺　寸　表　　单位:毫米

型号	YL24-1	YL24-2	YL24-3	YL22-1	YL22-2	YL22-3
无扣长	225	265	320	225	265	320
适用主杆梢径	Ø190	Ø230	Ø300	Ø190	Ø230	Ø300

材　料　表

型号	编号	名称	规格	长度(mm)	单位	数量	重量(kg) 一件	小计	合计
YL24-1	1	眼圈螺栓	Ø24	290(扣长65)	个	1	16.2	1.62	1.91
	2	螺帽	M24		个	2	0.111	0.22	
	3	垫圈	24		个	2	0.034	0.07	
YL24-2	1	眼圈螺栓	Ø24	330(扣长65)	个	1	1.76	1.76	2.05
YL24-3	1	眼圈螺栓	Ø24	385(扣长65)	个	1	1.95	1.95	2.24
YL22-1	1	眼圈螺栓	Ø22	290(扣长65)	个	1	1.34	1.34	1.56
	2	螺帽	M22		个	2	0.079	0.16	
	3	垫圈	22		个	2	0.030	0.06	
YL22-2	1	眼圈螺栓	Ø22	330(扣长65)	个	1	1.45	1.45	1.67
YL22-3	1	眼圈螺栓	Ø22	385(扣长65)	个	1	1.68	1.62	1.84

附注:

材料表中双线之间的材料是各种型号的相同部分。

材料为Q235，热镀锌。

中科盛华工程集团有限公司

ZHONGKESHENGHUA Engineering Group CO.,LTD

证书编号：A114013266（甲级）
A214013263（乙级）

建筑行业（建筑工程）甲级
农林行业(农业综合开发生态工程)专项甲级
风景园林工程设计专项甲级
环境工程设计专项（水污染防治工程）甲级
市政行业乙级
建筑行业（人防工程）乙级
农林行业（农业工程）乙级
化工石化医药行业乙级
电力行业乙级
煤炭行业(选煤厂、矿井)专业乙级
建材行业乙级
机械行业乙级

建设单位:
皮山县农业农村局

工程名称:
皮山县2026年“南疆四地州现代设施农业项目”附属配套工程项目

子项名称:
附属配套工程10kV电力项目

图　　名:
吊杆眼圈螺栓制造图

	姓名	签名
项目负责人	刘浅居	刘浅居
专业负责人	丁月慧	丁月慧
审核	丁月慧	丁月慧
校对	高伟	高伟
设计	陈鹏飞	陈鹏飞

工程编号	T0104-21		
设计阶段	施工图		
专业	电气	图号	
比例		日期	

图 纸 目 录

序号	图纸名称	图号或文件编号	版次	张数	图幅	备注	序号	图纸名称	图号或文件编号	版次	张数	图幅	备注
1	S30-9/4杆段制造图	T0105-01		1	A3		21						
2	X30-9/2杆段制造图	T0105-02		1	A3		22						
3	X30-6/2杆段制造图	T0105-03		1	A3		23						
4	0.8,1.0米底盘制造图	T0105-04		1	A3		24						
5	1.2米底盘制造图	T0105-05		1	A3		25						
6	1.0米拉线盘制造图	T0105-06		1	A3		26						
7	1.2米拉线盘制造图	T0105-07		1	A3		27						
8	1.5米拉线盘制造图	T0105-08		1	A3		28						
9	穿钉管制造图	T0105-09		1	A3		29						
10	排水管制造图	T0105-10		1	A3		30						
11	接地螺母制造图	T0105-11		1	A3		31						
12	JQ280接头钢圈制造图	T0105-12		1	A3		32						
13							33						
14							34						
15							35						
16							36						
17							37						
18							38						
19							39						
20							40						

总张数		总设计张数		图幅		标准图张数	

说　明：　　门型杆结构(杆段及混凝土预制件加工图)　　第一卷　　第五册

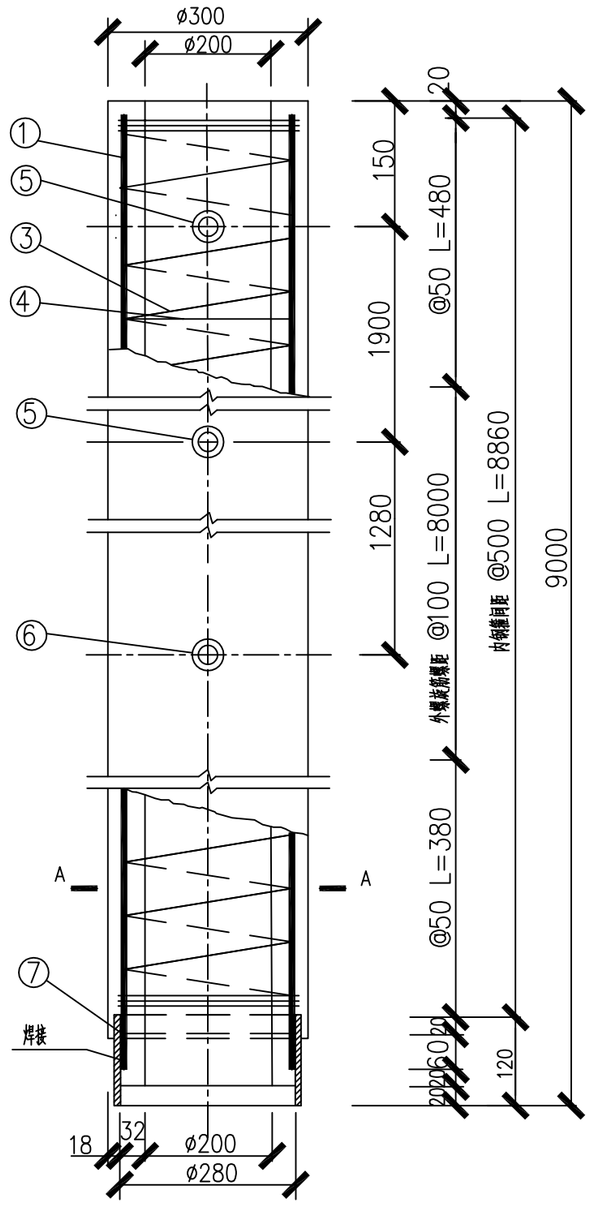

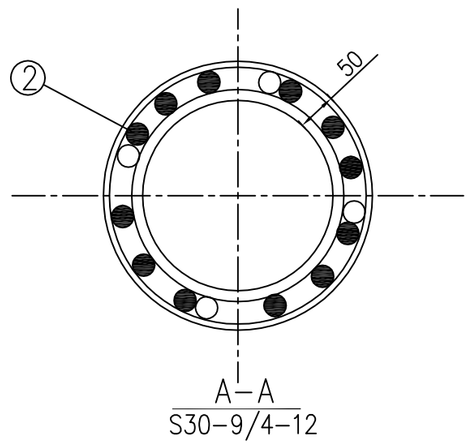

A—A
S30-9/4-12

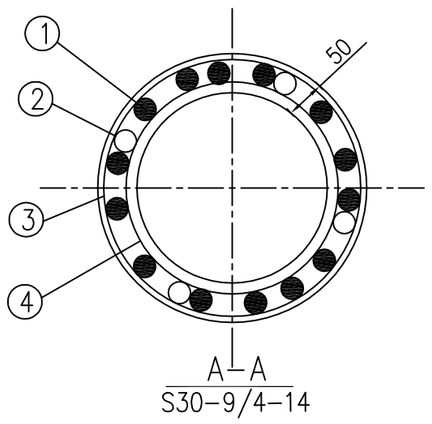

A—A
S30-9/4-14

材 料 表

型 号	编 号	名 称	规 格	长 度 (mm)	单位	数量	重 量(kg) 一件	小计	合计
S30-9/4-1212	1	主筋	ø12	8940	根	12	7.94	95.3	119.5
	2	短筋	ø12	500	根	4	0.44	1.8	
	3	螺旋筋	ø4	87310	根	1	8.64	8.6	
	4	内钢箍	ø6	723	个	21	0.16	3.4	
	5	穿钉管	Dg25-10	296	付	2	0.80	1.6	
	6	穿钉管	Dg32-3	296	付	1	0.80	0.8	
	7	接头钢圈	JQ280		个	1	6.70	6.7	
		混凝土	C50		米³	0.353	部件总重		918.0
S30-9/4-1412	1		ø12	8940	根	14	7.94	111.2	135.5
S30-9/4-1214	1		ø14	8940	根	12	10.81	129.7	153.0
S30-9/4-1414	1		ø14	8940	根	14	10.81	151.3	174.0
S30-9/4-1216	1		ø16	8940	根	12	14.10	169.2	193.0
S30-9/4-1416	1		ø16	8940	根	14	14.10	197.4	222.0

中科盛华工程集团有限公司
ZHONGKESHENGHUA Engineering Group CO.,LTD
证书编号： A114013266（甲级）
A214013263（乙级）
建筑行业（建筑工程）甲级
农林行业(农业综合开发生态工程)专项甲级
风景园林工程设计专项甲级
环境工程设计专项（水污染防治工程）甲级
市政行业乙级
建筑行业（人防工程）乙级
农林行业（农业工程）乙级
化工石化医药行业乙级
电力行业乙级
煤炭行业(选煤厂、矿井)专业乙级
建材行业乙级
机械行业乙级

建设单位：
皮山县农业农村局

工程名称：
皮山县2026年“南疆四地州现代设施农业项目”附属配套工程项目

子项名称：
附属配套工程10kV电力项目

图 名：
S30-9/4杆段制造图

	姓 名	签 名
项目负责人	刘浅居	刘浅居
专业负责人	丁月慧	丁月慧
审核	丁月慧	丁月慧
校对	高伟	高伟
设计	陈鹏飞	陈鹏飞

工程编号	T0105-01		
设计阶段	施工图		
专业	电气	图号	
比例		日期	

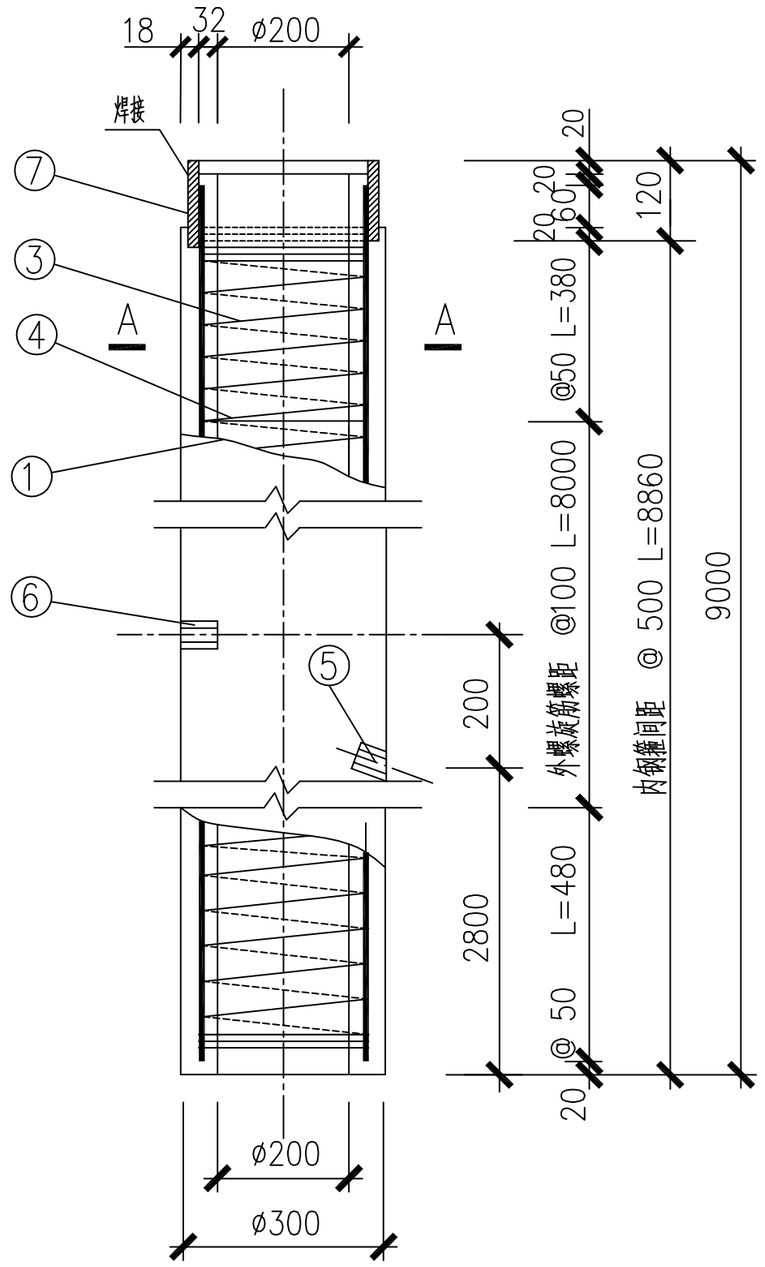

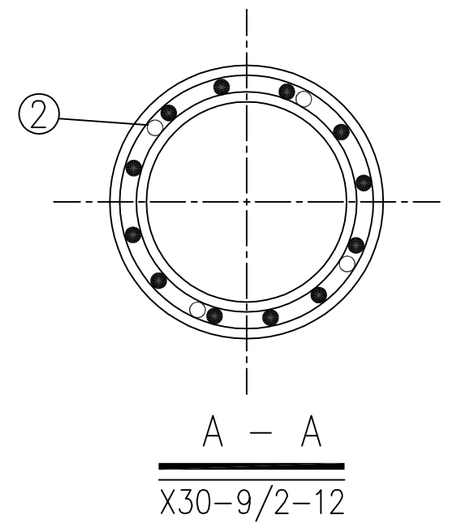

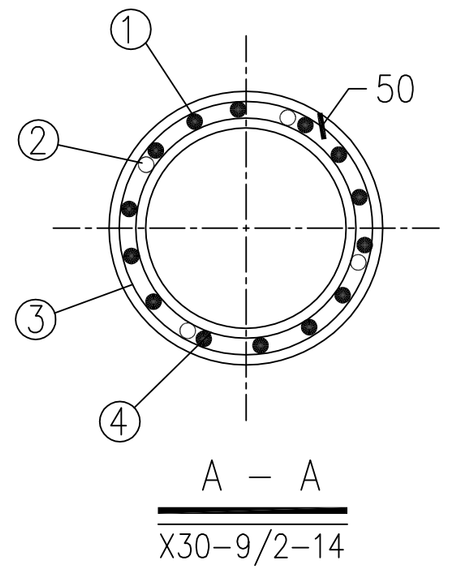

材 料 表

型 号	编 号	名 称	规 格	长 度 (mm)	单位	数量	重 量(kg) 一件	小计	合计
X30-9/2-1212	1	主筋	φ12	8940	根	12	7.94	95.3	116.0
	2	短筋	φ12	500	根	4	0.44	1.8	
	3	螺旋筋	φ4	87310	根	1	8.64	8.6	
	4	内钢箍	φ6	723	个	18	0.16	2.9	
	5	排水管	Dg25-10	42	个	1	0.20	0.2	
	6	接地螺母	φ36		付	1	0.40	0.4	
	7	接头钢圈	JQ280		个	1	6.70	6.7	
		混凝土	C50		米³	0.353	部件总重		918.0
X30-9/2-1412	1		φ12	8940	根	14	7.94	111.2	132.0
X30-9/2-1214	1		φ14	8940	根	12	10.81	129.7	150.5
X30-9/2-1414	1		φ14	8940	根	14	10.81	151.3	172.0
X30-9/2-1216	1		φ16	8940	根	12	14.10	169.2	190.0
X30-9/2-1416	1		φ16	8940	根	14	14.10	197.4	218.0

中科盛华工程集团有限公司

ZHONGKESHENGHUA Engineering Group CO.,LTD

证书编号： A114013266（甲级）
A214013263（乙级）

建筑行业（建筑工程）甲级
农林行业(农业综合开发生态工程)专项甲级
风景园林工程设计专项甲级
环境工程设计专项（水污染防治工程）甲级
市政行业乙级
建筑行业（人防工程）乙级
农林行业（农业工程）乙级
化工石化医药行业乙级
电力行业乙级
煤炭行业(选煤厂、矿井)专业乙级
建材行业乙级
机械行业乙级

建设单位：
皮山县农业农村局

工程名称：
皮山县2026年“南疆四地州现代设施农业项目”附属配套工程项目

子项名称：
附属配套工程10kV电力项目

图 名：
X30-9/2杆段制造图

	姓 名	签 名
项目负责人	刘浅居	刘浅居
专业负责人	丁月慧	丁月慧
审核	丁月慧	丁月慧
校对	高伟	高伟
设计	陈鹏飞	陈鹏飞

工程编号	T0105-02		
设计阶段	施工图		
专业	电气	图号	
比例		日期	

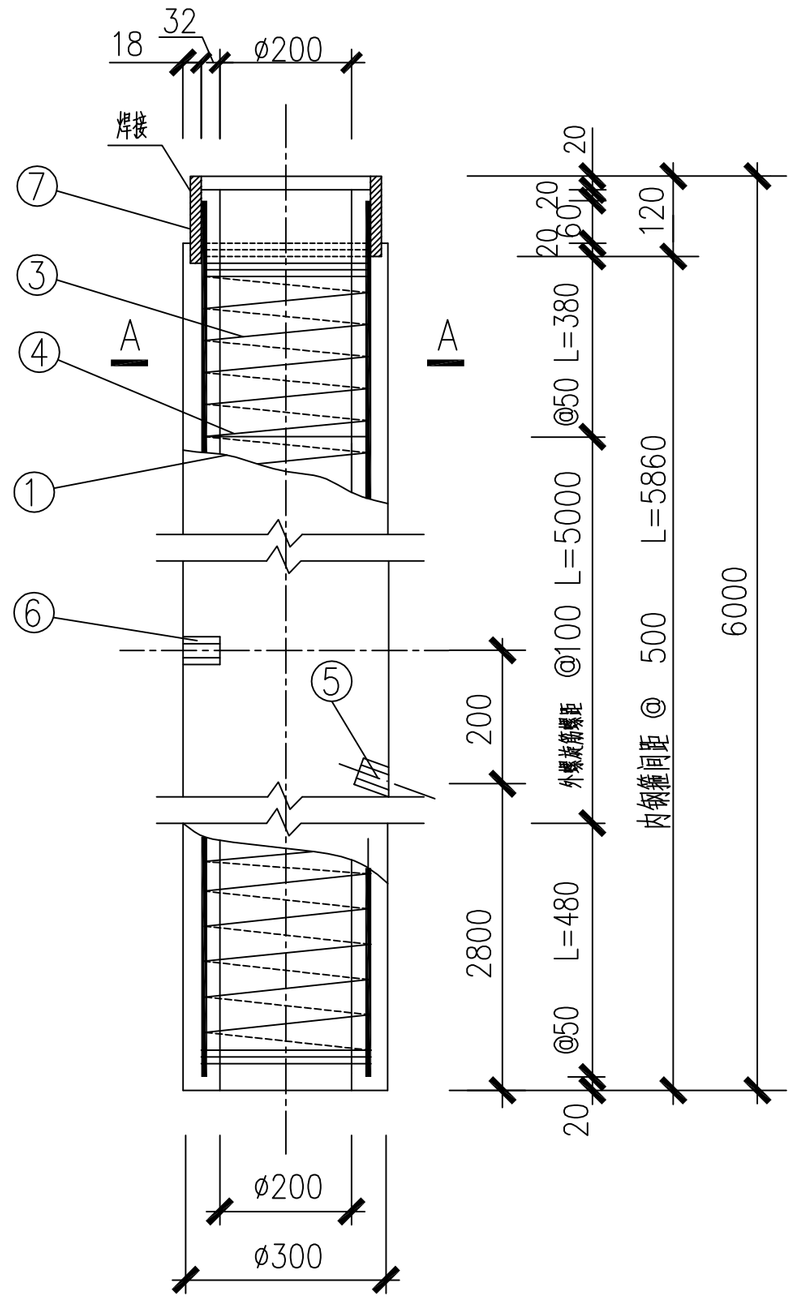

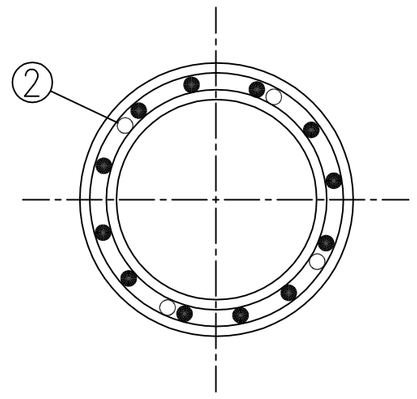

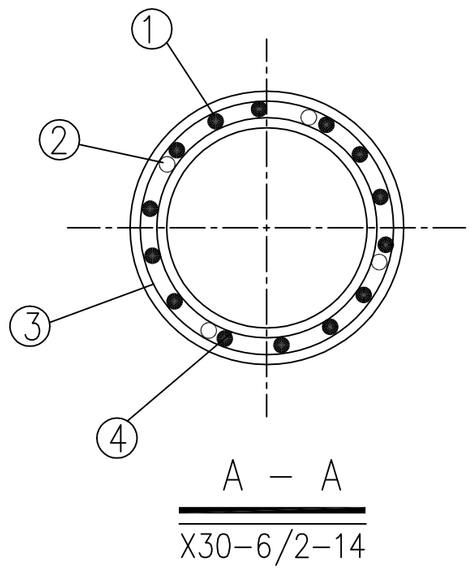

材 料 表

型 号	编 号	名 称	规 格	长 度 (mm)	单位	数量	重 量(kg) 一件	小计	合计
X30-6/2-1212	1	主筋	ø12	5940	根	12	5.28	63.4	80.5
	2	短筋	ø12	500	根	4	0.44	1.8	
	3	螺旋筋	ø4	61890	根	1	6.13	6.1	
	4	内钢箍	ø6	723	个	12	0.16	1.9	
	5	排水管	Dg25-10	42	个	1	0.20	0.2	
	6	接地螺母	ø36		付	1	0.40	0.4	
	7	接头钢圈	JQ280		个	1	6.70	6.7	
		混凝土	C50		米³	0.236	部件总重		612.0
X30-6/2-1412	1		ø12	5940	根	14	5.28	73.9	91.0
X30-6/2-1214	1		ø14	5940	根	12	7.18	86.2	103.5
X30-6/2-1414	1		ø14	5940	根	14	7.18	100.5	117.5
X30-6/2-1216	1		ø16	5940	根	12	9.36	112.3	129.5
X30-6/2-1416	1		ø16	5940	根	14	9.36	131.0	148.0

中科盛华工程集团有限公司

ZHONGKESHENGHUA Engineering Group CO.,LTD

证书编号： A114013266（甲级）
A214013263（乙级）

建筑行业（建筑工程）甲级
农林行业(农业综合开发生态工程)专项甲级
风景园林工程设计专项甲级
环境工程设计专项（水污染防治工程）甲级
市政行业乙级
建筑行业（人防工程）乙级
农林行业（农业工程）乙级
化工石化医药行业乙级
电力行业乙级
煤炭行业(选煤厂、矿井)专业乙级
建材行业乙级
机械行业乙级

建设单位：
皮山县农业农村局

工程名称：
皮山县2026年“南疆四地州现代设施农业项目”附属配套工程项目

子项名称：
附属配套工程10kV电力项目

图 名：
X30-6/2杆段制造图

	姓 名	签 名
项目负责人	刘浅居	刘浅居
专业负责人	丁月慧	丁月慧
审核	丁月慧	丁月慧
校对	高伟	高伟
设计	陈鹏飞	陈鹏飞

工程编号	T0105-03		
设计阶段	施工图		
专业	电气	图号	
比例		日期	

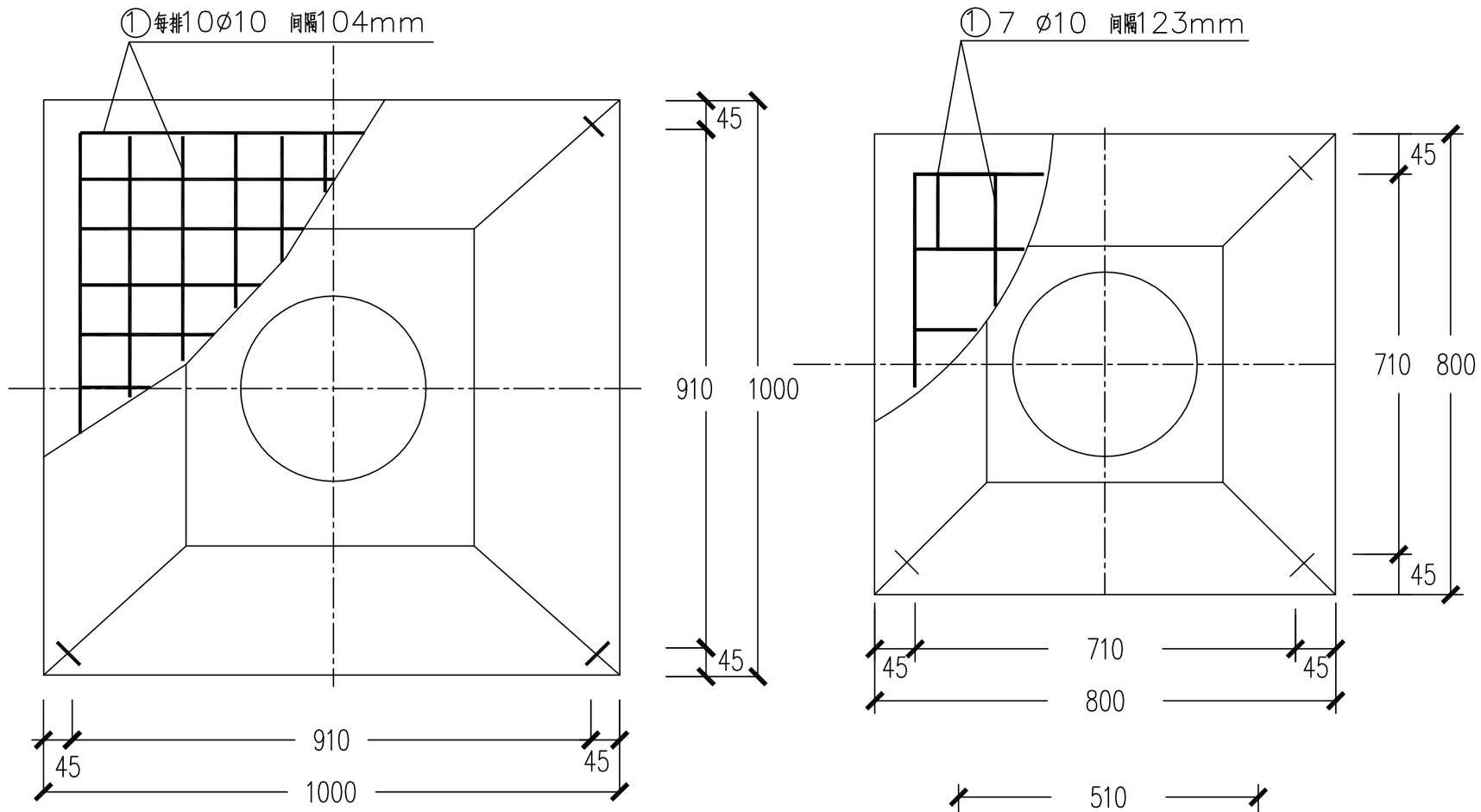

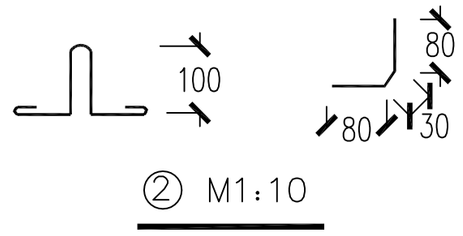

② M1:10

说明：1、钢材为 Q235，混凝土 C30。
2、纵横钢筋交叉点应用铅丝扎牢。
3、② 须与主筋焊牢。

材 料 表

0.8米底盘

序号	名称	规格	数量	长度(mm) 一根	长度(mm) 总长	质量(kg) 一根	质量(kg) 小计
1	圆钢	ø10	14	860	12040	0.53	7.4
2	圆钢	ø6	4	450	1800	0.10	0.4

总计：钢材：7.8 kg 混凝土C30：0.099 m³ 质量：240 kg

1.0米底盘

序号	名称	规格	数量	长度(mm) 一根	长度(mm) 总长	质量(kg) 一根	质量(kg) 小计
1	圆钢	ø10	20	1060	21200	0.65	13.0
2	圆钢	ø6	4	450	1800	0.10	0.4

总计：钢材：13.4 kg 混凝土C40：0.148 m³ 质量：370 kg

中科盛华工程集团有限公司

ZHONGKESHENGHUA Engineering Group CO.,LTD
证书编号： A114013266（甲级）
A214013263（乙级）
建筑行业（建筑工程）甲级
农林行业(农业综合开发生态工程)专项甲级
风景园林工程设计专项甲级
环境工程设计专项（水污染防治工程）甲级
市政行业乙级
建筑行业（人防工程）乙级
农林行业（农业工程）乙级
化工石化医药行业乙级
电力行业乙级
煤炭行业(选煤厂、矿井)专业乙级
建材行业乙级
机械行业乙级

建设单位：
皮山县农业农村局

工程名称：
皮山县2026年“南疆四地州现代设施农业项目”附属配套工程项目

子项名称：
附属配套工程10kV电力项目

图 名：
0.8,1.0米底盘制造图

	姓名	签名
项目负责人	刘浅居	刘浅居
专业负责人	丁月慧	丁月慧
审核	丁月慧	丁月慧
校对	高伟	高伟
设计	陈鹏飞	陈鹏飞

工程编号	T0105-04		
设计阶段	施工图		
专业	电气	图号	
比例		日期	

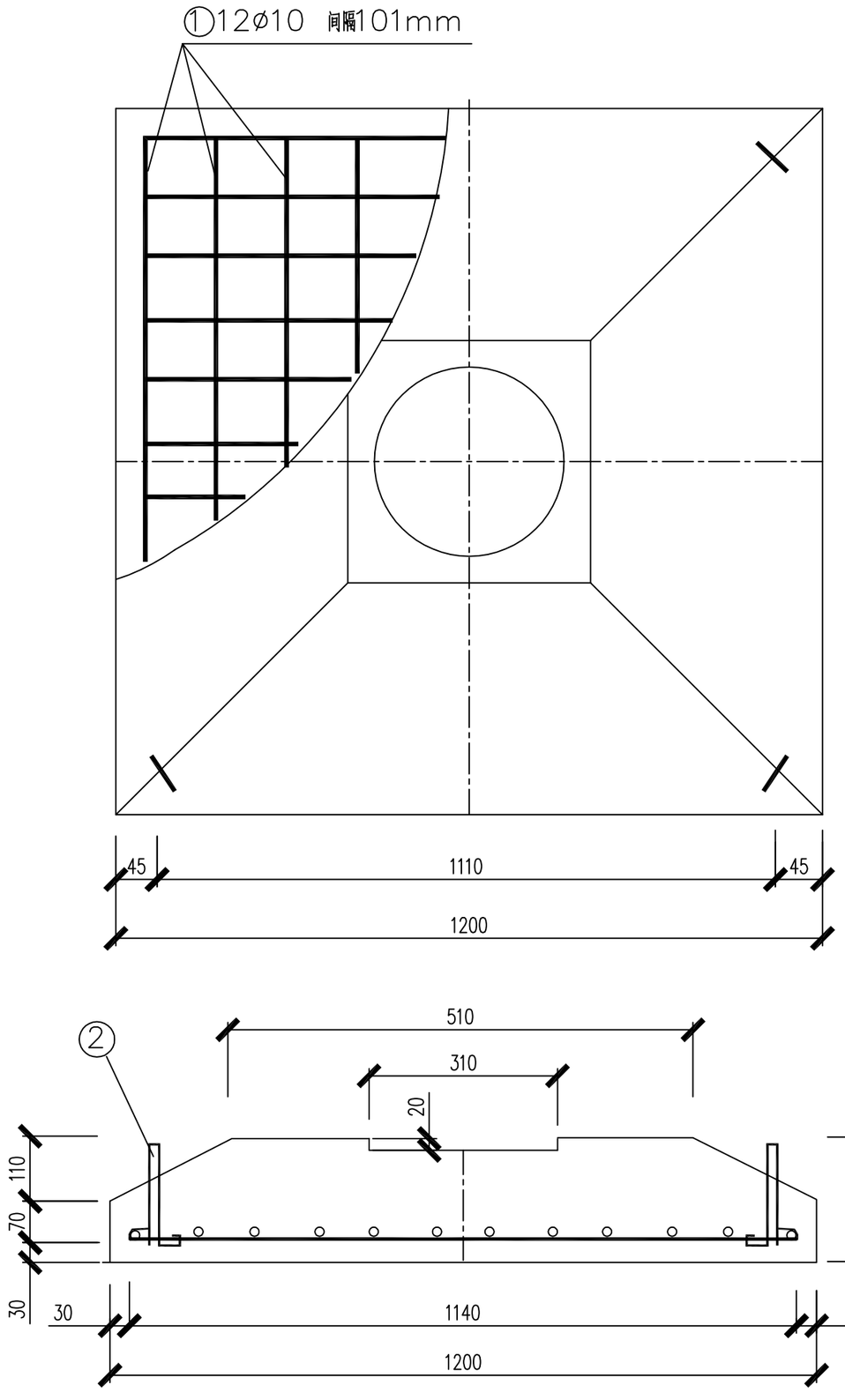

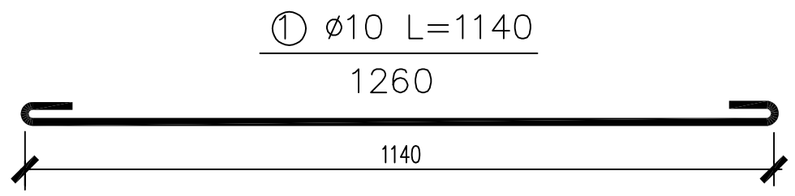

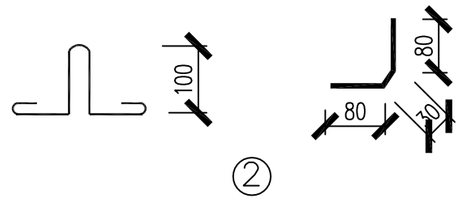

材　料　表

1.2米底盘								
序号	名称	规格	数量	长度(mm)		质量(kg)		备注
				一根	总长	一根	小计	
1	圆钢	ø10	24	1260	30240	0.77	18.5	
2	圆钢	ø6	4	450	1800	0.10	0.4	
总计:	钢材: 18.9 kg			混凝土C30: 0.230 m^3		质量: 570 kg		

说明:

1、钢材为 Q235,混凝土 C30。

2、纵横钢筋交叉点应用铅丝扎牢。

3、② 须与主筋焊牢。

中科盛华工程集团有限公司

ZHONGKESHENGHUA Engineering Group CO.,LTD

证书编号: A114013266（甲级）
A214013263（乙级）

建筑行业（建筑工程）甲级
农林行业(农业综合开发生态工程)专项甲级
风景园林工程设计专项甲级
环境工程设计专项（水污染防治工程）甲级
市政行业乙级
建筑行业（人防工程）乙级
农林行业（农业工程）乙级
化工石化医药行业乙级
电力行业乙级
煤炭行业(选煤厂、矿井)专业乙级
建材行业乙级
机械行业乙级

建设单位:
皮山县农业农村局

工程名称:
皮山县2026年“南疆四地州现代设施农业项目”附属配套工程项目

子项名称:
附属配套工程10kV电力项目

图　　名:
1.2米底盘制造图

	姓　名	签　名
项目负责人	刘浅居	刘浅居
专业负责人	丁月慧	丁月慧
审核	丁月慧	丁月慧
校对	高伟	高伟
设计	陈鹏飞	陈鹏飞

工程编号	T0105-05		
设计阶段	施工图		
专业	电气	图号	
比例		日期	

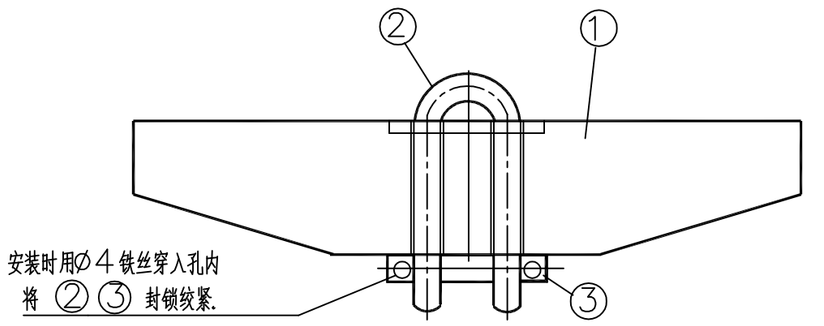

组装图

M1:10

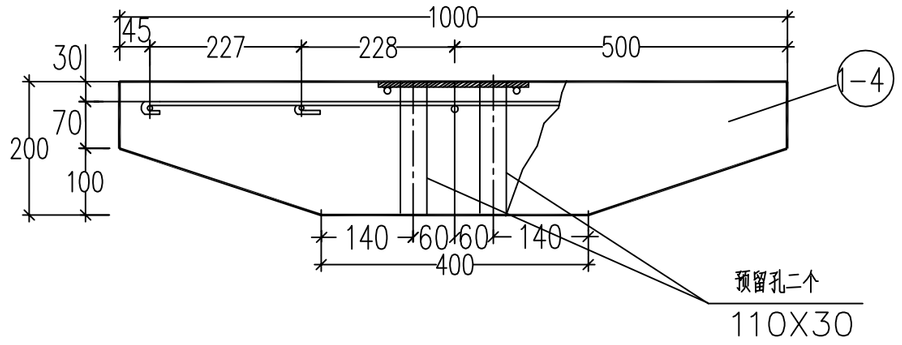

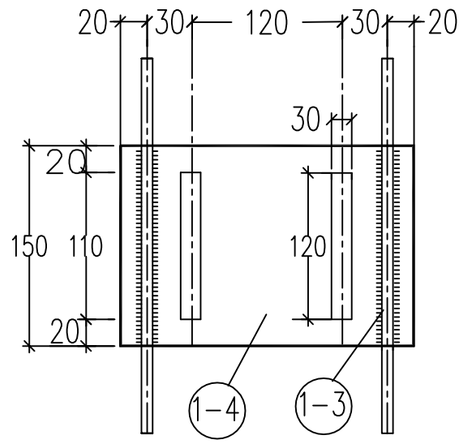

② 钢板 M1:5

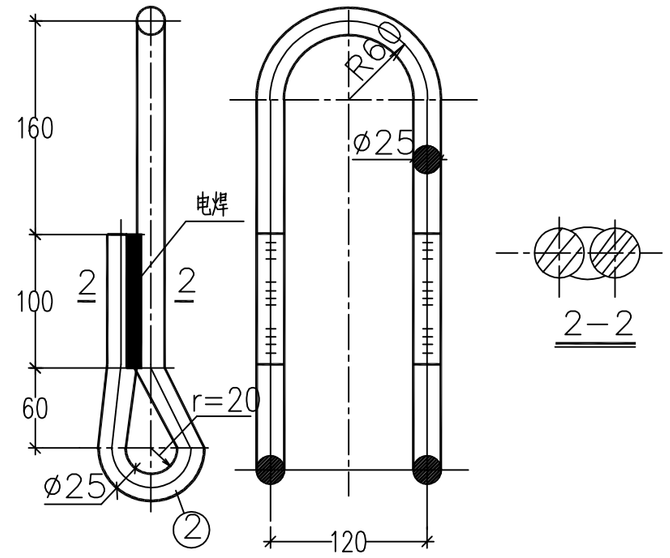

2-2

②U形拉环 M1:5

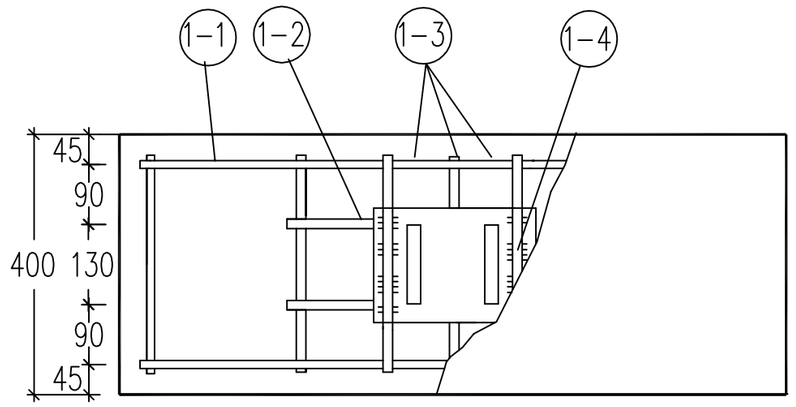

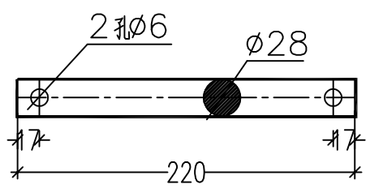

③M1:5

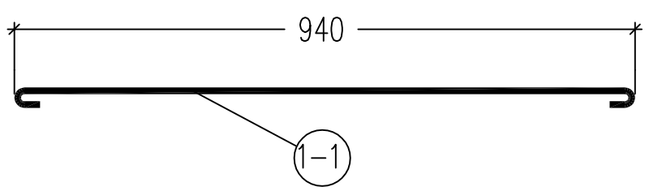

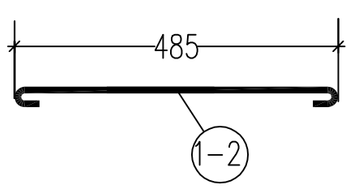

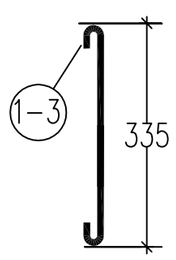

说明:

1、钢材为 Q235,混凝土 C30.

2、U形拉环,销钉需热镀锌.

3、纵横钢筋交叉点用铅丝扎结.

材 料 表

编号	名 称	规 格	尺寸(mm)	单位	数量	重量(kg) 一件	重量(kg) 小计	备 注
1-1	钢 筋	∅12	1100	根	2	1.0	2.0	
1-2	钢 筋	∅12	640	根	2	0.6	1.2	
1-3	钢 筋	∅6	420	根	7	0.1	0.7	
1-4	钢 板	-8	200x150	块	1	2.08	2.08	
2	U 形拉环	∅25	1233	个	1	4.75	4.75	
3	销 钉	∅28	220	根	1	1.08	1.08	

总计: 钢材: 11.8 kg 混凝土C30: 0.064 m^3 质量: 154 kg

中科盛华工程集团有限公司

ZHONGKESHENGHUA Engineering Group CO.,LTD

证书编号: A114013266(甲级)
A214013263(乙级)

建筑行业(建筑工程)甲级
农林行业(农业综合开发生态工程)专项甲级
风景园林工程设计专项甲级
环境工程设计专项(水污染防治工程)甲级
市政行业乙级
建筑行业(人防工程)乙级
农林行业(农业工程)乙级
化工石化医药行业乙级
电力行业乙级
煤炭行业(选煤厂、矿井)专业乙级
建材行业乙级
机械行业乙级

建设单位:
皮山县农业农村局

工程名称:
皮山县2026年“南疆四地州现代设施农业项目”附属配套工程项目

子项名称:
附属配套工程10kV电力项目

图 名:
1.0米拉线盘制造图

	姓 名	签 名
项目负责人	刘浅居	刘浅居
专业负责人	丁月慧	丁月慧
审核	丁月慧	丁月慧
校对	高伟	高伟
设计	陈鹏飞	陈鹏飞

工程编号	T0105-06		
设计阶段	施工图		
专业	电气	图号	
比例		日期	

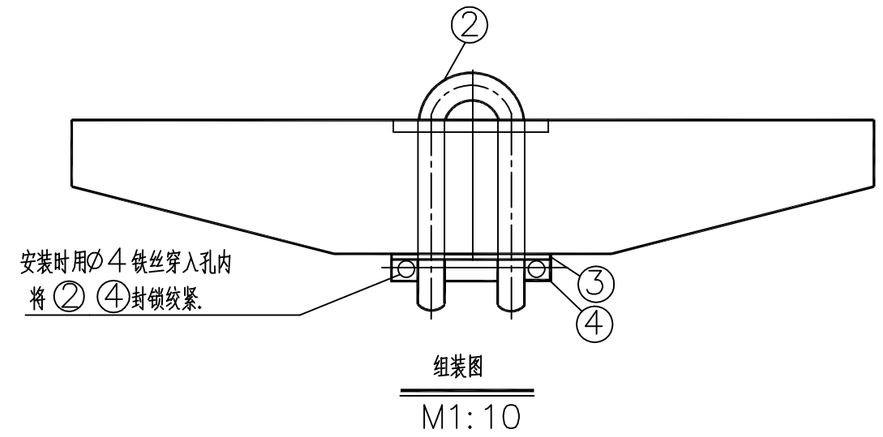

组装图

M1:10

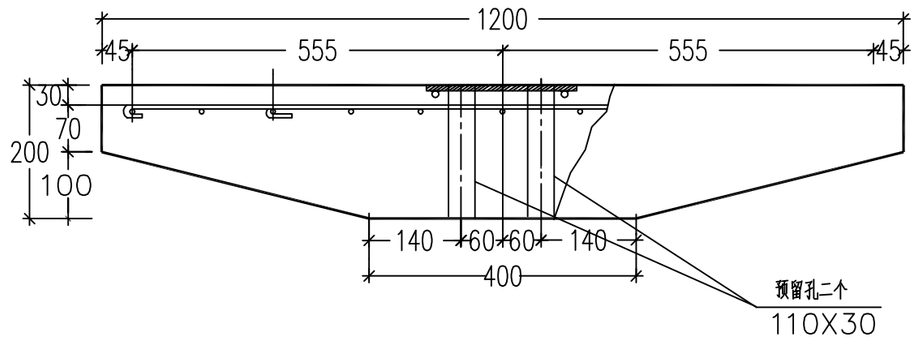

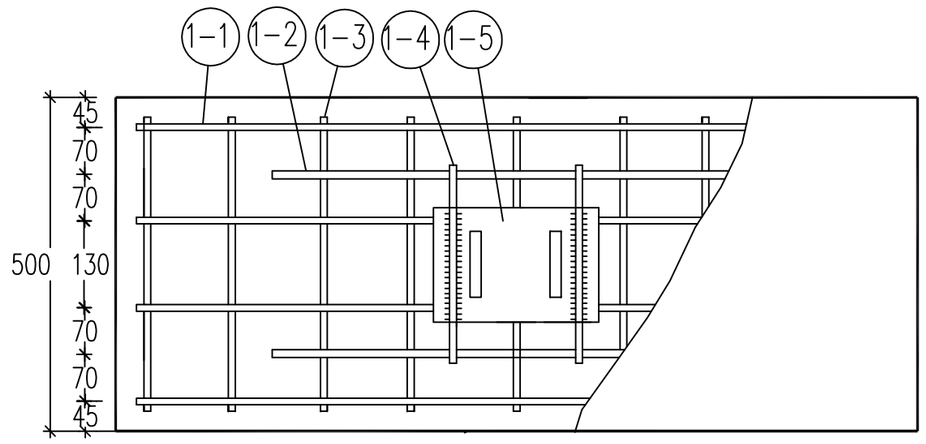

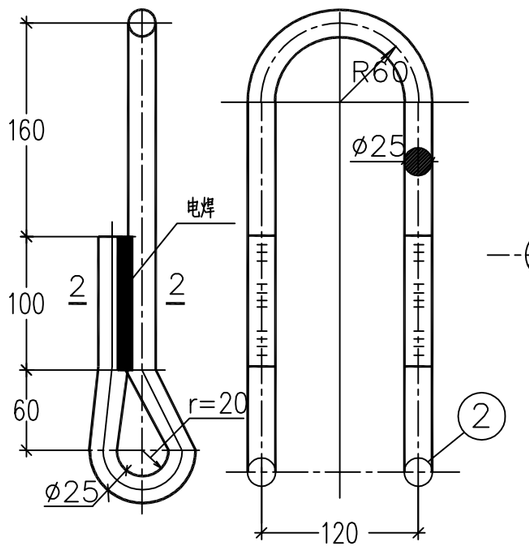

②U形拉环 M1:5

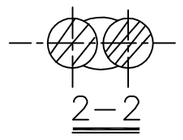

2-2

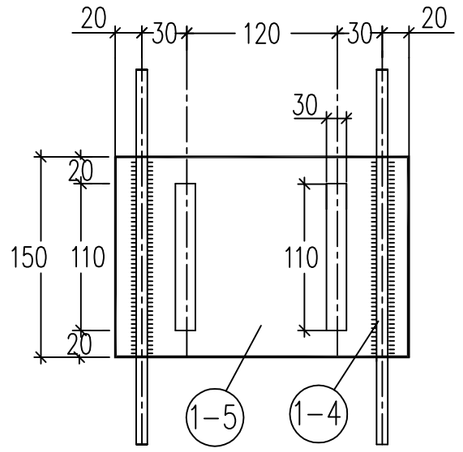

② 钢 板 M1:5

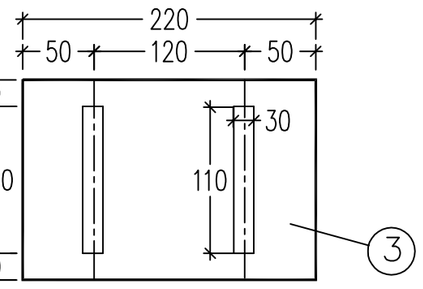

材 料 表

编号	名 称	规 格	尺寸(mm)	单位	数量	重量(kg) 一件	重量(kg) 小计	备 注
1-1	钢 筋	Ø12	1300	根	4	1.16	4.64	
1-2	钢 筋	Ø12	750	根	2	0.70	1.40	
1-3	钢 筋	Ø6	520	根	9	0.12	1.08	
1-4	钢 筋	Ø6	385	根	2	0.08	0.16	
1-5	钢 板	-8	150X220	块	1	2.08	2.08	
2	U形拉环	Ø25	1233	个	1	4.75	4.75	
3	钢 板	-8	150X220	块	1	2.08	2.08	
4	销 钉	Ø28	220	个	1	1.08	1.08	
总计:	钢材: 17.3 kg		混凝土C30: 0.100 m³			质量: 240 kg		

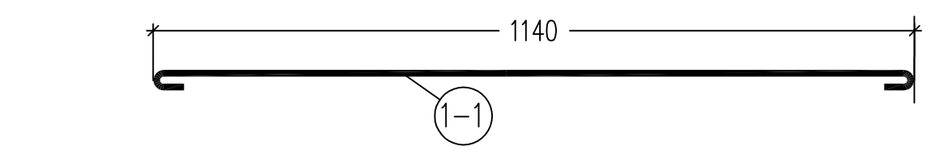

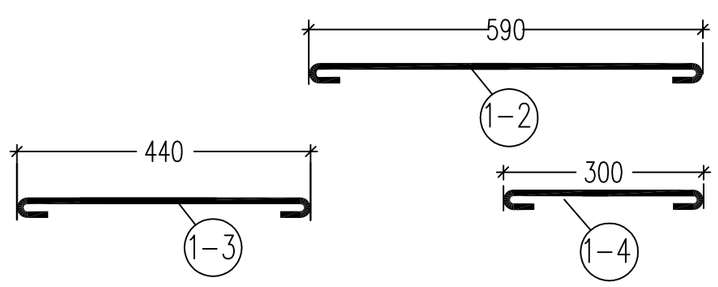

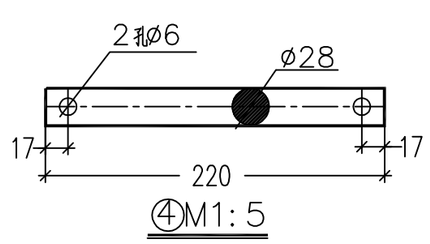

④M1:5

说明: 1、钢材为 Q235,混凝土 C30.
2、编号 ②③④ 需热镀锌.
3、纵横钢筋交叉点用铅丝扎结.

中科盛华工程集团有限公司

ZHONGKESHENGHUA Engineering Group CO.,LTD

证书编号: A114013266（甲级）
A214013263（乙级）

建筑行业（建筑工程）甲级
农林行业(农业综合开发生态工程)专项甲级
风景园林工程设计专项甲级
环境工程设计专项（水污染防治工程）甲级
市政行业乙级
建筑行业（人防工程）乙级
农林行业（农业工程）乙级
化工石化医药行业乙级
电力行业乙级
煤炭行业(选煤厂、矿井)专业乙级
建材行业乙级
机械行业乙级

建设单位:
皮山县农业农村局

工程名称:
皮山县2026年“南疆四地州现代设施农业项目”附属配套工程项目

子项名称:
附属配套工程10kV电力项目

图 名:
1.2米拉线盘制造图

	姓 名	签 名
项目负责人	刘浅居	刘浅居
专业负责人	丁月慧	丁月慧
审核	丁月慧	丁月慧
校对	高伟	高伟
设计	陈鹏飞	陈鹏飞

工程编号	T0105-07		
设计阶段	施工图		
专业	电气	图号	
比例		日期	

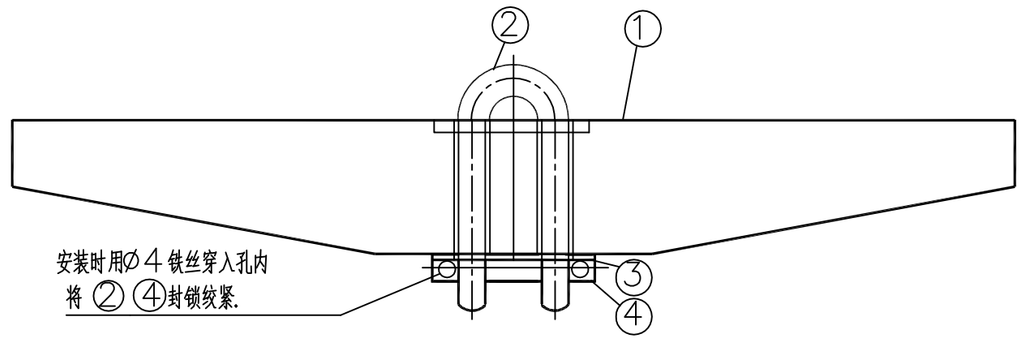

组装图

M1:10

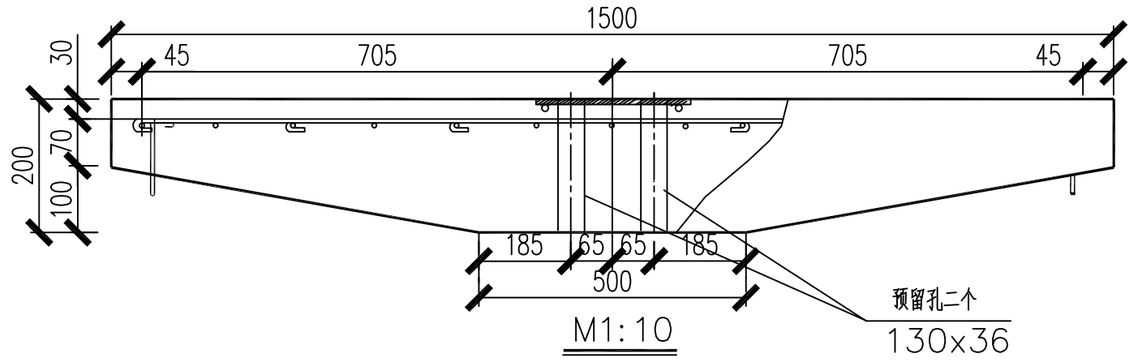

M1:10

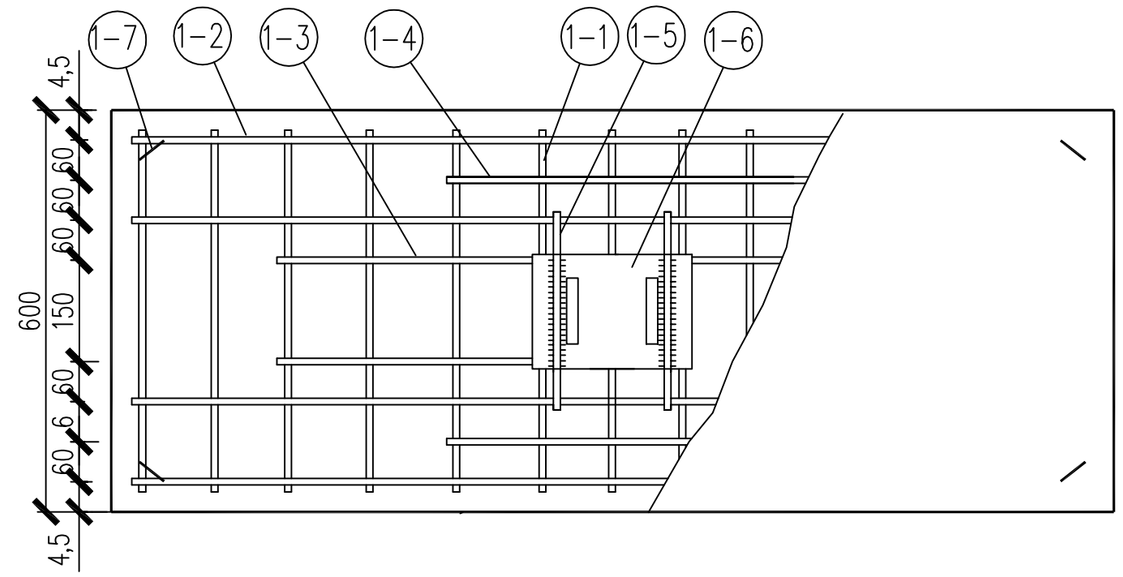

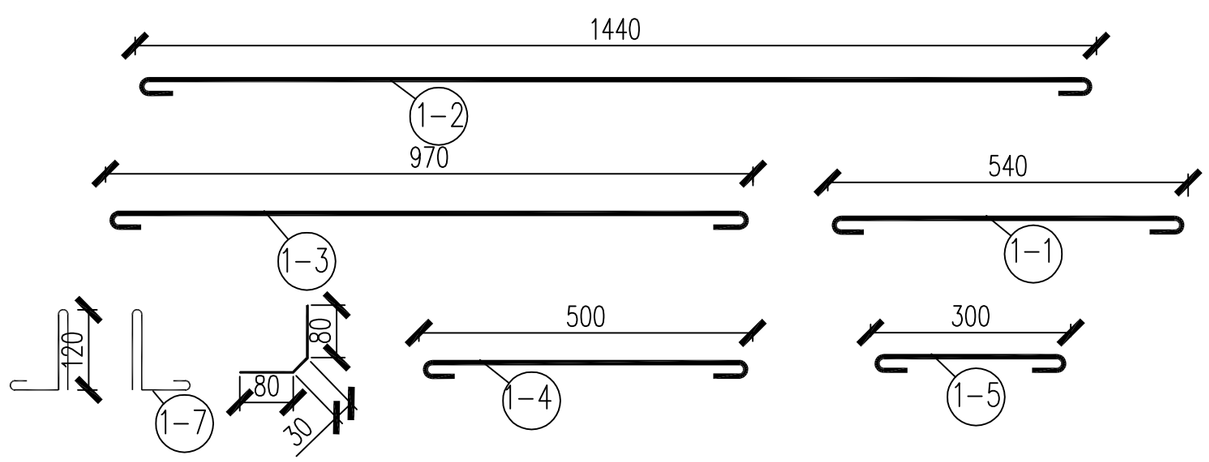

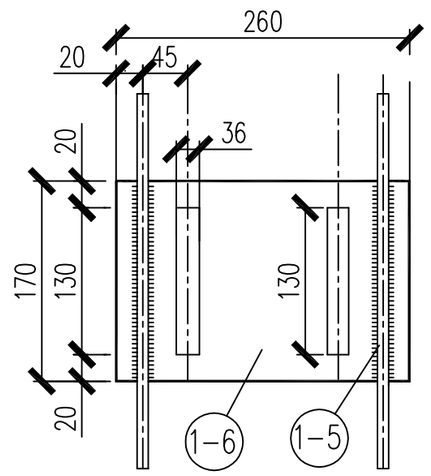

② 钢 板 M1:10

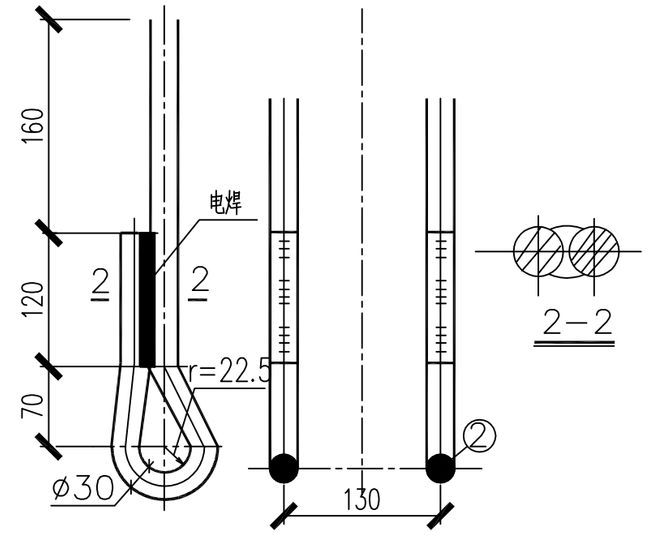

② U形拉环 M1:5

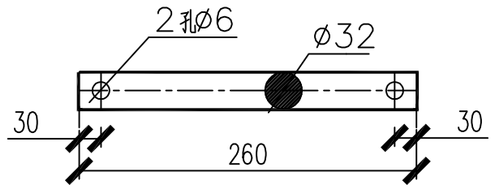

④M1:5

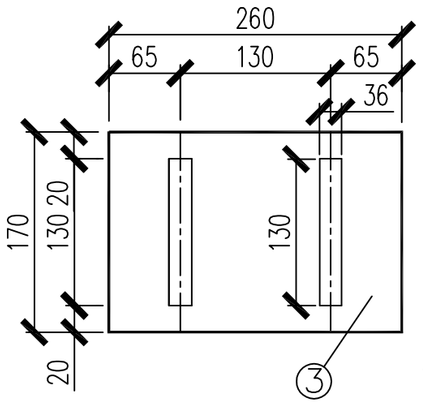

材 料 表

编号	名 称	规 格	尺寸(mm)	单位	数量	重量(kg) 一件	重量(kg) 小计	备 注
1-1	钢 筋	Ø6	620	根	13	0.14	1.82	
1-2	钢 筋	Ø12	1600	根	4	1.42	5.68	
1-3	钢 筋	Ø12	1130	根	2	1.00	2.00	
1-4	钢 筋	Ø12	660	根	2	0.58	1.16	
1-5	钢 筋	Ø6	380	根	2	0.08	0.16	
1-6	钢 板	-8	170x260	块	1	2.78	2.78	
1-7	钢 筋	Ø6	450	根	4	0.1	0.4	
2	U形拉环	Ø30	1395	个	1	7.73	7.73	
3	钢 板	-8	170x260	块	1	2.78	2.78	
4	销 钉	Ø32	260	个	1	1.64	1.64	
总计:	钢材: 26.2 kg		混凝土C30: 0.150 m³			质量: 360 kg		

说明: 1、钢材为 Q235,混凝土 C30。

2、编号 ②③④ 需热镀锌。

3、纵横钢筋交叉点用铅丝扎结。

4、吊钩 1-7 需与主筋焊接。

中科盛华工程集团有限公司

ZHONGKESHENGHUA Engineering Group CO.,LTD

证书编号: A114013266（甲级）
A214013263（乙级）

建筑行业（建筑工程）甲级
农林行业(农业综合开发生态工程)专项甲级
风景园林工程设计专项甲级
环境工程设计专项（水污染防治工程）甲级
市政行业乙级
建筑行业（人防工程）乙级
农林行业（农业工程）乙级
化工石化医药行业乙级
电力行业乙级
煤炭行业(选煤厂、矿井)专业乙级
建材行业乙级
机械行业乙级

建设单位:
皮山县农业农村局

工程名称:
皮山县2026年“南疆四地州现代设施农业项目”附属配套工程项目

子项名称:
附属配套工程10kV电力项目

图 名:
1.5米拉线盘制造图

	姓 名	签 名
项目负责人	刘浅居	刘浅居
专业负责人	丁月慧	丁月慧
审核	丁月慧	丁月慧
校对	高伟	高伟
设计	陈鹏飞	陈鹏飞

工程编号	T0105-08		
设计阶段	施工图		
专业	电气	图号	
比例		日期	

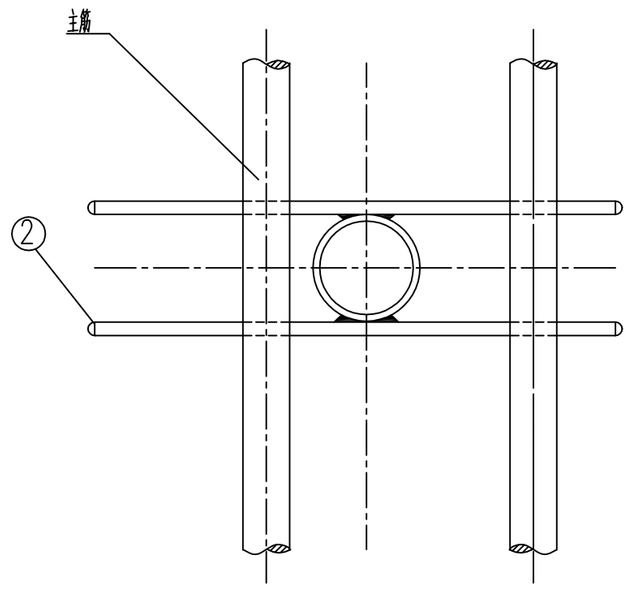

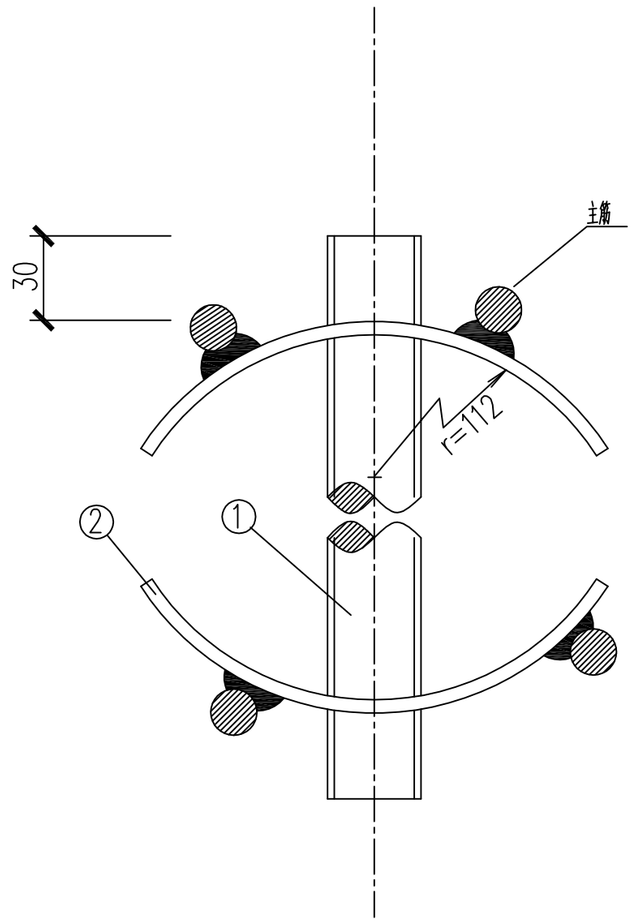

说明：

穿钉管与短筋焊接。

短筋与主筋焊接。

材 料 表

型 号	编号	名 称	规 格	长 度 (mm)	单位	数量	重 量 (kg) 一 件	小 计	合 计
Dg25	1	钢 管	内径Dg25	296	根	1	0.71	0.71	0.8
	2	短 筋	∅6	150	根	4	0.03	0.12	
Dg32	1	钢 管	内径Dg32	296	根	1	0.93	0.93	1.1
	2	短 筋	∅6	150	根	4	0.03	0.12	

中科盛华工程集团有限公司

ZHONGKESHENGHUA Engineering Group CO.,LTD

证书编号： A114013266（甲级）
A214013263（乙级）

建筑行业（建筑工程）甲级
农林行业(农业综合开发生态工程)专项甲级
风景园林工程设计专项甲级
环境工程设计专项（水污染防治工程）甲级
市政行业乙级
建筑行业（人防工程）乙级
农林行业（农业工程）乙级
化工石化医药行业乙级
电力行业乙级
煤炭行业(选煤厂、矿井)专业乙级
建材行业乙级
机械行业乙级

建设单位：
皮山县农业农村局

工程名称：
皮山县2026年“南疆四地州现代设施农业项目”附属配套工程项目

子项名称：
附属配套工程10kV电力项目

图 名：
穿钉管制造图

	姓 名	签 名
项目负责人	刘浅居	刘浅居
专业负责人	丁月慧	丁月慧
审核	丁月慧	丁月慧
校对	高伟	高伟
设计	陈鹏飞	陈鹏飞

工程编号	T0105-09		
设计阶段	施工图		
专业	电气	图号	
比例		日期	

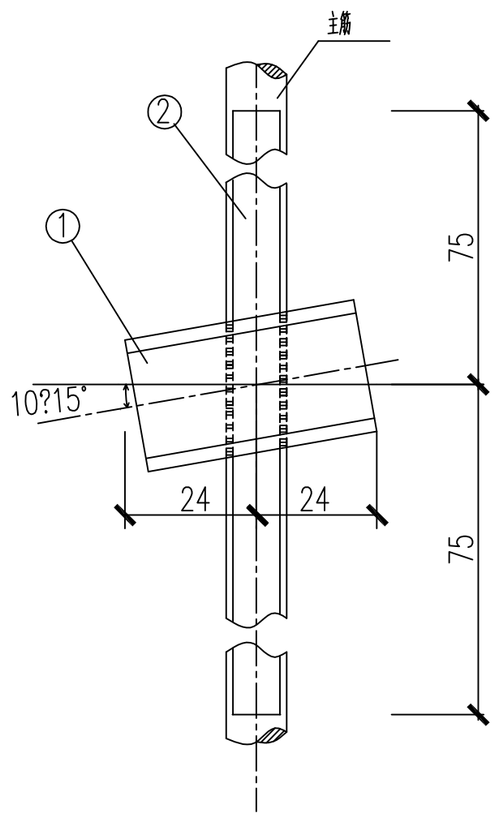

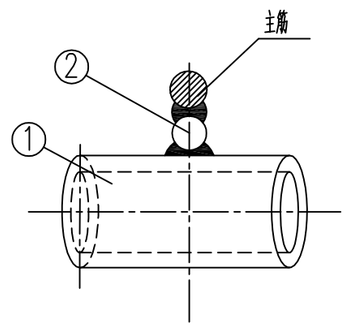

附注：

1. 排水管与短筋焊接后热浸镀锌。
2. 为防止杆内进水，将排水管倾斜10°~15°。

材 料 表

编号	名 称	规 格	长 度 (mm)	单位	数量	重 量 (kg)		
						一 件	小 计	合 计
1	钢 管	Dg25	42	个	1	0.10	0.10	0.2
2	短 筋	ø12	150	根	1	0.13	0.13	

中科盛华工程集团有限公司

ZHONGKESHENGHUA Engineering Group CO.,LTD
证书编号： A114013266（甲级）
A214013263（乙级）
建筑行业（建筑工程）甲级
农林行业(农业综合开发生态工程)专项甲级
风景园林工程设计专项甲级
环境工程设计专项（水污染防治工程）甲级
市政行业乙级
建筑行业（人防工程）乙级
农林行业（农业工程）乙级
化工石化医药行业乙级
电力行业乙级
煤炭行业(选煤厂、矿井)专业乙级
建材行业乙级
机械行业乙级

建设单位：
皮山县农业农村局

工程名称：
皮山县2026年“南疆四地州现代设施农业项目”附属配套工程项目

子项名称：
附属配套工程10kV电力项目

图 名：
排水管制造图

	姓 名	签 名
项目负责人	刘浅居	刘浅居
专业负责人	丁月慧	丁月慧
审核	丁月慧	丁月慧
校对	高伟	高伟
设计	陈鹏飞	陈鹏飞

工程编号	T0105-10		
设计阶段	施工图		
专业	电气	图号	
比例		日期	

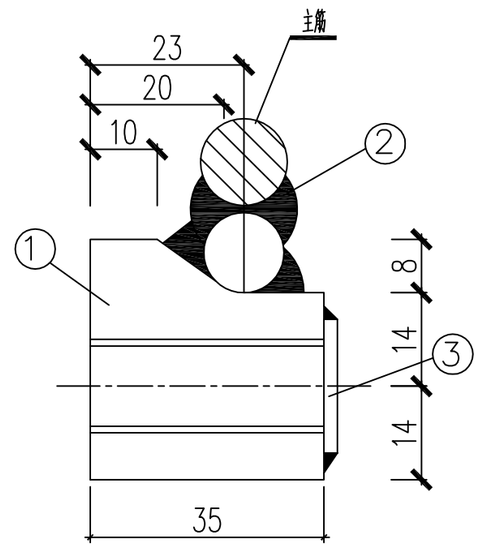

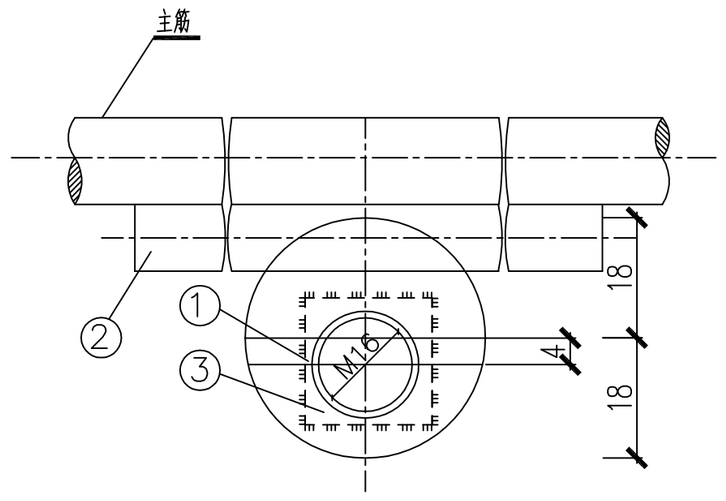

附注：

短筋与螺母焊接后热浸镀锌。

材 料 表

编号	名 称	规 格	长 度 (mm)	单位	数量	重 量 (kg) 一件	小计	合 计
1	螺 母	ø36	35	个	1	0.28	0.28	0.4
2	短 筋	ø12	150	根	1	0.13	0.13	
3	钢 板	−20?	20	块	1	0.01	0.01	

中科盛华工程集团有限公司

ZHONGKESHENGHUA Engineering Group CO.,LTD

证书编号： A114013266（甲级）
A214013263（乙级）

建筑行业（建筑工程）甲级
农林行业(农业综合开发生态工程)专项甲级
风景园林工程设计专项甲级
环境工程设计专项（水污染防治工程）甲级
市政行业乙级
建筑行业（人防工程）乙级
农林行业（农业工程）乙级
化工石化医药行业乙级
电力行业乙级
煤炭行业(选煤厂、矿井)专业乙级
建材行业乙级
机械行业乙级

建设单位：
皮山县农业农村局

工程名称：
皮山县2026年“南疆四地州现代设施农业项目”附属配套工程项目

子项名称：
附属配套工程10kV电力项目

图 名：
接地螺母制造图

	姓 名	签 名
项目负责人	刘浅居	刘浅居
专业负责人	丁月慧	丁月慧
审核	丁月慧	丁月慧
校对	高伟	高伟
设计	陈鹏飞	陈鹏飞

工程编号	T0105-11		
设计阶段	施工图		
专业	电气	图号	
比例		日期	

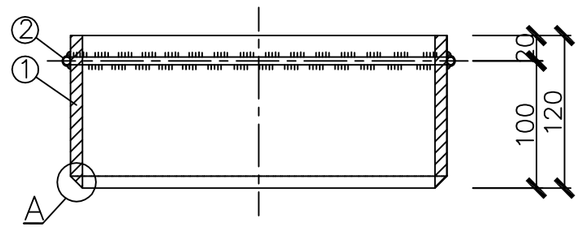

A－A

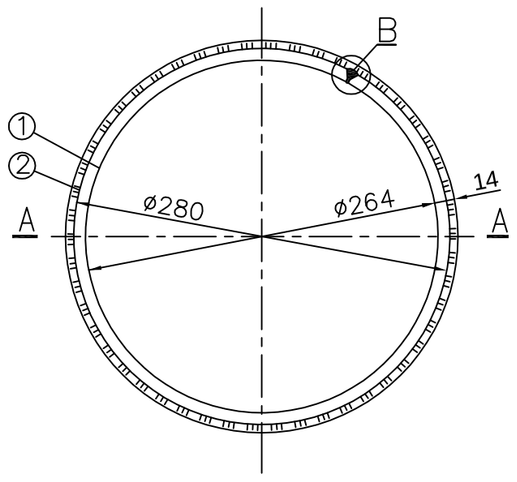

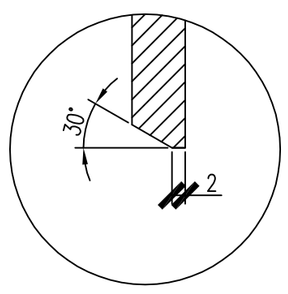

A 放大图 M1:1

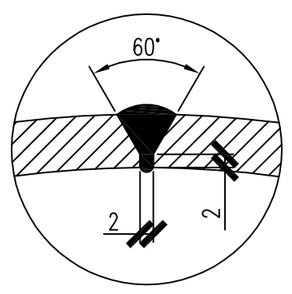

B 放大图 M1:1

材 料 表

编号	名称	规格	长度 (mm)	单位	数量	重量(公斤)		
						一件	小计	合计
1	钢 板	−120x8	852	块	1	6.45	6.45	6.7
2	外钢箍	ø6	896	个	1	0.20	0.20	

中科盛华工程集团有限公司

ZHONGKESHENGHUA Engineering Group CO.,LTD
证书编号： A114013266（甲级）
A214013263（乙级）
建筑行业（建筑工程）甲级
农林行业(农业综合开发生态工程)专项甲级
风景园林工程设计专项甲级
环境工程设计专项（水污染防治工程）甲级
市政行业乙级
建筑行业（人防工程）乙级
农林行业（农业工程）乙级
化工石化医药行业乙级
电力行业乙级
煤炭行业(选煤厂、矿井)专业乙级
建材行业乙级
机械行业乙级

建设单位：
皮山县农业农村局

工程名称：
皮山县2026年“南疆四地州现代设施农业项目”附属配套工程项目

子项名称：
附属配套工程10kV电力项目

图 名：
JQ280接头钢圈制造图

	姓 名	签 名
项目负责人	刘浅居	刘浅居
专业负责人	丁月慧	丁月慧
审核	丁月慧	丁月慧
校对	高伟	高伟
设计	陈鹏飞	陈鹏飞

工程编号	T0105-12		
设计阶段	施工图		
专业	电气	图号	
比例		日期	

图 纸 目 录

序号	图纸名称	图号或文件编号	版次	张数	图幅	备注	序号	图纸名称	图号或文件编号	版次	张数	图幅	备注
1	Z1-2单回直线水泥单杆杆头示意图	图 6-2		1	A3		21						
2	Z-M-12 单回直线水泥单杆单线图及技术参数表	图 7-2		1	A3		22						
3	ZJ-M-12 单回拉线直线转角水泥单杆单线图及技术参数表	图 9-2		1	A3		23						
4	单回直线耐张水泥单杆杆头示意图	TS-10-JK-Z-5-01		1	A3		24						
5	ZNA-M-12 单回拉线直线耐张水泥单杆单线图及技术参数表	图 9-28		1	A3		25						
6	NJ1-2 单回0°～45°耐张转角水泥单杆杆头示意图	图 6-22		1	A3		26						
7	NJ1A-M-12 单回拉线单排耐张转角水泥单杆单线图及技术参数表	图 9-8		1	A3		27						
8	NJ1-4 单回45°～90°耐张转角(兼终端)水泥单杆杆头示意图	图 6-24		1	A3		28						
9	NJ2A-M-12 单回拉线双排耐张转角水泥单杆单线图及技术参数表	图 9-18		1	A3		29						
10	单回终端水泥单杆杆头示意图	TS-10-JK-Z-6-01		1	A3		30						
11	DA-M-15 单回拉线终端水泥单杆单线图及技术参数表	图 9-39		1	A3		31						
12	Z2-15单回直线防风水泥杆杆头示意图	TS-10-JK-Z-4-03		1	A3		32						
13	Z2-15单回直线防风水泥杆技术参数表	TS-10-JK-Z-4-02		1	A3		33						
14	ZF1直线分支水泥单杆杆头示意图	TS-10-JK-Z-3-02		1	A3		34						
15	ZF1直线分支水泥单杆单线图及技术参数表	TS-10-JK-Z-1-01		1	A3		35						
16	单回电缆引下杆组装示意图	图 9-51	1	1	A3		36						
17	单回电缆引下杆组装示意图((经断路器引下)	图 9-52	1	1	A3		37						
18	LX型单拉线布置示意图及配置表	图 14-5	1	1	A3		38						
19	VLX型V形拉线布置示意图及配置表			1	A3		39						
20	10kV耐张绝缘子串图例(一)			1	A3		40						

总张数		总设计张数		图幅		标准图张数	

说　明：　　结构部分（组装图）　　第二卷　　第一册

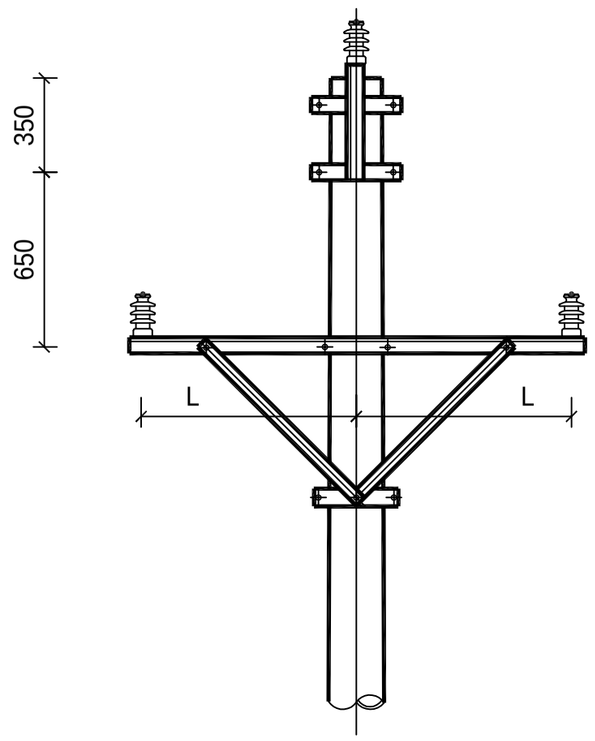

4000m及以下海拔地区10kV横担选型表

(梢径430mm及以下电杆)

线 型	横 担 使用档距	尺寸(mm)	120mm²及以下导线截面				150～240mm²导线截面			
		L	横担编号	横担规格	长度(mm)	横担图号	横担编号	主材规格	长度(mm)	横担图号
绝缘线	80m及以下	800	HD1-17/7506	∠75×6	1700	图 6-65	HD1-17/8008	∠80×8	1700	图 6-67～68
裸导线	80m及以下	800	HD1-17/7506	∠75×6	1700	图 6-65	HD1-17/8008	∠80×8	1700	图 6-67～68
	80～100m	900	HD2-19/7506	∠75×6	1900	图 6-89	HD2-19/8008	∠80×8	1900	图 6-91
	100～120m	1250	HD2-26/7506	∠75×6	2600	图 6-90	HD2-26/8008	∠80×8	2600	图 6-92

说明：1.100m及120m档距时采用双横担(双顶支架)，HD2-26/7506、HD2-26/8008横担加斜撑。

2.横担材质为Q235。

3.用于梢径430mm电杆的横担仅供直线转角横担组装使用。

横担配套构件汇总表

序号	名 称	图 号	备 注
1	U型抱箍	图 6-93	
2	直线单顶抱箍	图 6-94	
3	直线双顶抱箍	图 6-95	
4	直线横担斜撑	图 6-97	
5	直线横担斜撑抱箍	图 6-98	

中科盛华工程集团有限公司

ZHONGKESHENGHUA Engineering Group CO.,LTD

证书编号： A114013266（甲级）
A214013263（乙级）

建筑行业（建筑工程）甲级
农林行业(农业综合开发生态工程)专项甲级
风景园林工程设计专项甲级
环境工程设计专项（水污染防治工程）甲级
市政行业乙级
建筑行业（人防工程）乙级
农林行业（农业工程）乙级
化工石化医药行业乙级
电力行业乙级
煤炭行业(选煤厂、矿井)专业乙级
建材行业乙级
机械行业乙级

建设单位：
皮山县农业农村局

工程名称：
皮山县2026年“南疆四地州现代设施农业项目”附属配套工程项目

子项名称：
附属配套工程10kV电力项目

图 名：
Z1-2单回直线水泥单杆杆头示意图

	姓 名	签 名
项目负责人	刘浅居	刘浅居
专业负责人	丁月慧	丁月慧
审核	丁月慧	丁月慧
校对	高伟	高伟
设计	陈鹏飞	陈鹏飞

工程编号	图 6-2
设计阶段	施工图

专业	电气	图号	
比例		日期	

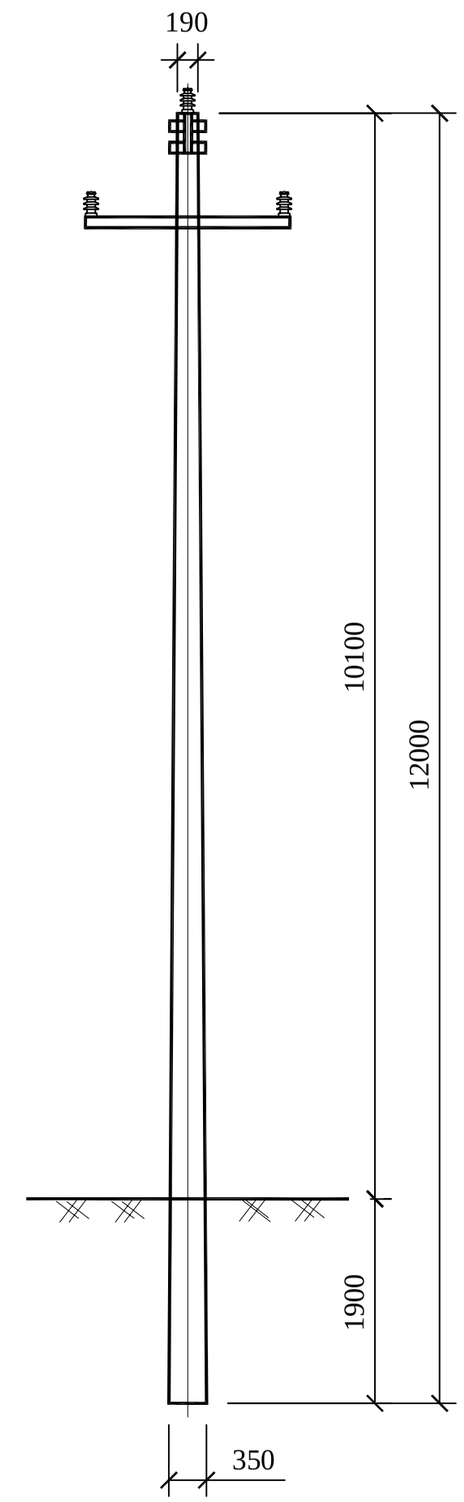

名 称	规格及参数值	物 料 描 述
主杆型号	Φ190×12×M×G	锥形水泥杆,非预应力,整根杆,12m,190mm,M
		锥形水泥,非预应力,法兰组装杆,12m,190mm,M
根部水平力标准值(kN)	5.93	
根部下压力标准值(kN)	21.6	
根部弯距标准值(kN·m)	57.34	
根部水平力设计值(kN)	8.30	
根部下压力设计值(kN)	28.5	
根部弯距设计值(kN·m)	80.28	

中科盛华工程集团有限公司

ZHONGKESHENGHUA Engineering Group CO.,LTD

证书编号： A114013266（甲级）
A214013263（乙级）

建筑行业（建筑工程）甲级
农林行业(农业综合开发生态工程)专项甲级
风景园林工程设计专项甲级
环境工程设计专项（水污染防治工程）甲级
市政行业乙级
建筑行业（人防工程）乙级
农林行业（农业工程）乙级
化工石化医药行业乙级
电力行业乙级
煤炭行业(选煤厂、矿井)专业乙级
建材行业乙级
机械行业乙级

建设单位：
皮山县农业农村局

工程名称：
皮山县2026年“南疆四地州现代设施农业项目”附属配套工程项目

子项名称：
附属配套工程10kV电力项目

图　　名：
Z-M-12单回直线水泥单杆单线图及技术参数表

	姓 名	签 名
项目负责人	刘浅居	刘浅居
专业负责人	丁月慧	丁月慧
审核	丁月慧	丁月慧
校对	高伟	高伟
设计	陈鹏飞	陈鹏飞

工程编号	图 7-2		
设计阶段	施工图		
专业	电气	图号	
比例		日期	

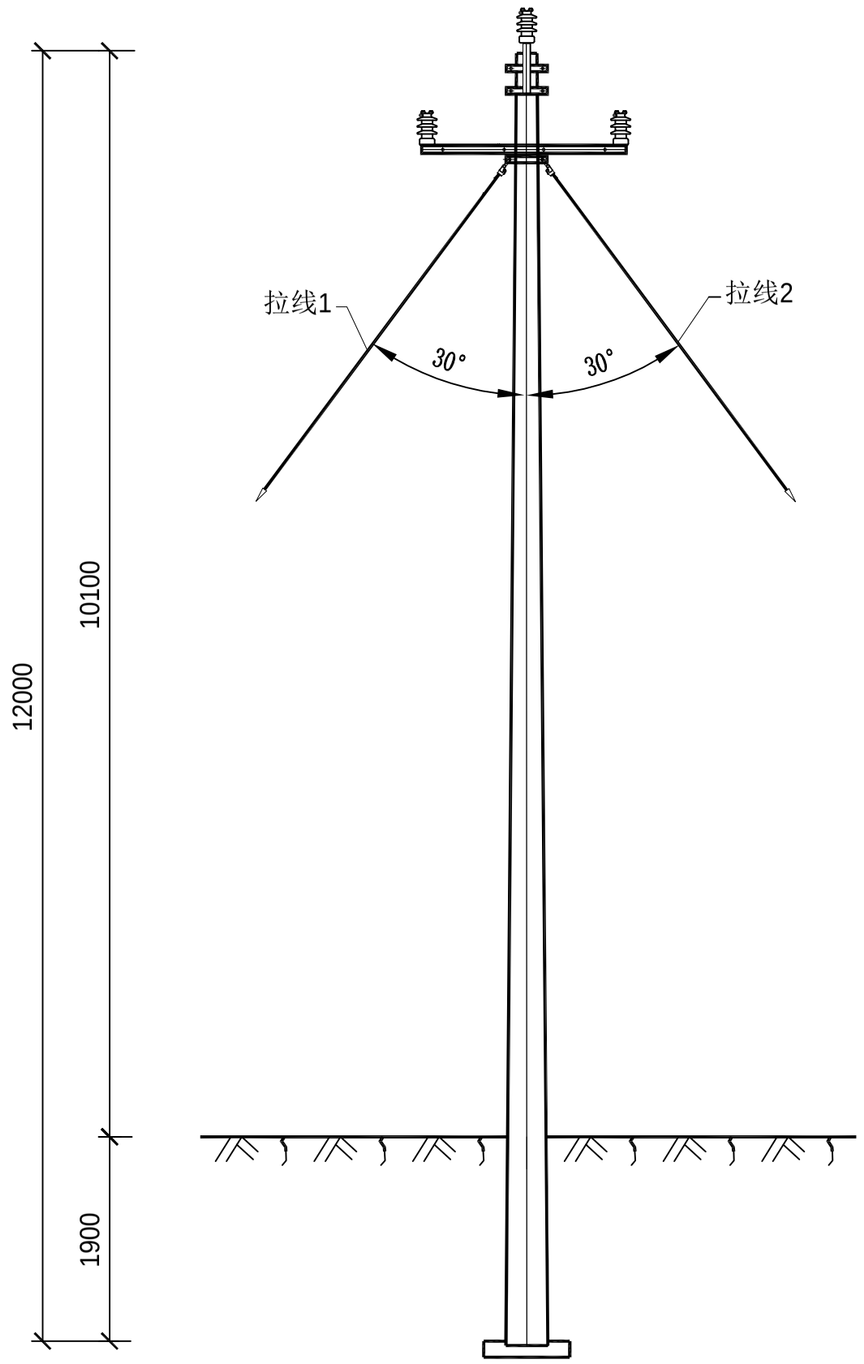

ZJ-M-12 杆技术参数表

规格及参数值 \ 使用条件	单回10kV 导线截面120mm²及以下 无低压	单回10kV 导线截面150～240mm² 无低压	物料描述
主杆型号	Φ190×12×M×G	Φ190×12×M×G	锥形水泥杆,非预应力, 整根杆,12m,190mm,M
			锥形水泥杆,非预应力, 法兰组装杆,12m,190mm,M
拉线1	LX-3（1根）	LX-3（1根）	
拉线2	LX-3（1根）	LX-3（1根）	
主杆下压力标准值（kN）	28.30	31.02	
主杆下压力设计值（kN）	33.96	37.22	
拉线1受力标准值（kN）	15.16	16.68	
拉线1受力设计值（kN）	21.22	23.35	
拉线2受力标准值（kN）	19.87	19.87	
拉线2受力设计值（kN）	27.80	27.80	

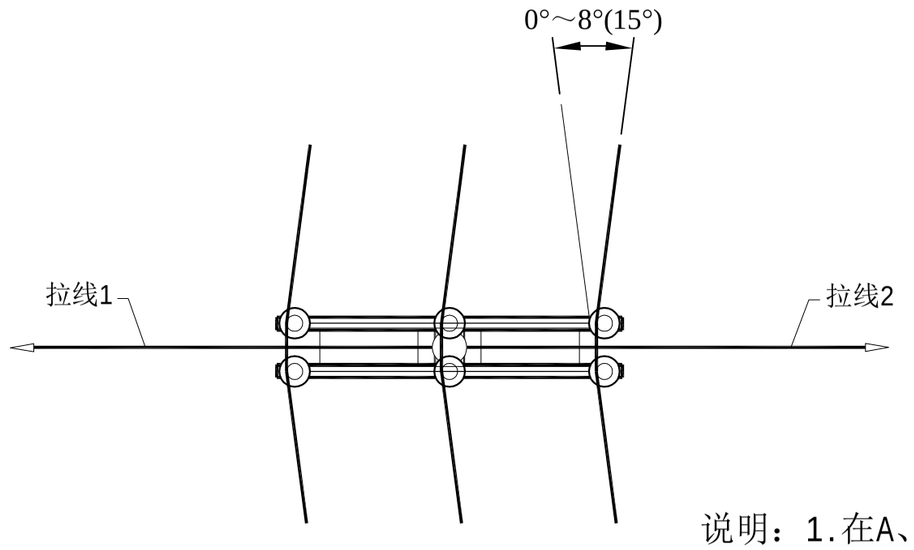

说明：1.在A、C气象区使用时应加防风拉线2。
2.导线排列布置可用水平型式。
3.拉线对地夹角60°。

中科盛华工程集团有限公司
ZHONGKESHENGHUA Engineering Group CO.,LTD
证书编号： A114013266（甲级）
A214013263（乙级）
建筑行业（建筑工程）甲级
农林行业(农业综合开发生态工程)专项甲级
风景园林工程设计专项甲级
环境工程设计专项（水污染防治工程）甲级
市政行业乙级
建筑行业（人防工程）乙级
农林行业（农业工程）乙级
化工石化医药行业乙级
电力行业乙级
煤炭行业(选煤厂、矿井)专业乙级
建材行业乙级
机械行业乙级

建设单位：
皮山县农业农村局

工程名称：
皮山县2026年“南疆四地州现代设施农业项目”附属配套工程项目

子项名称：
附属配套工程10kV电力项目

图　　名：
ZJ-M-12 单回直线水泥单杆单线图及技术参数表

	姓 名	签 名
项目负责人	刘浅居	刘浅居
专业负责人	丁月慧	丁月慧
审核	丁月慧	丁月慧
校对	高伟	高伟
设计	陈鹏飞	陈鹏飞

工程编号	图 9-2		
设计阶段	施工图		
专业	电气	图号	
比例		日期	

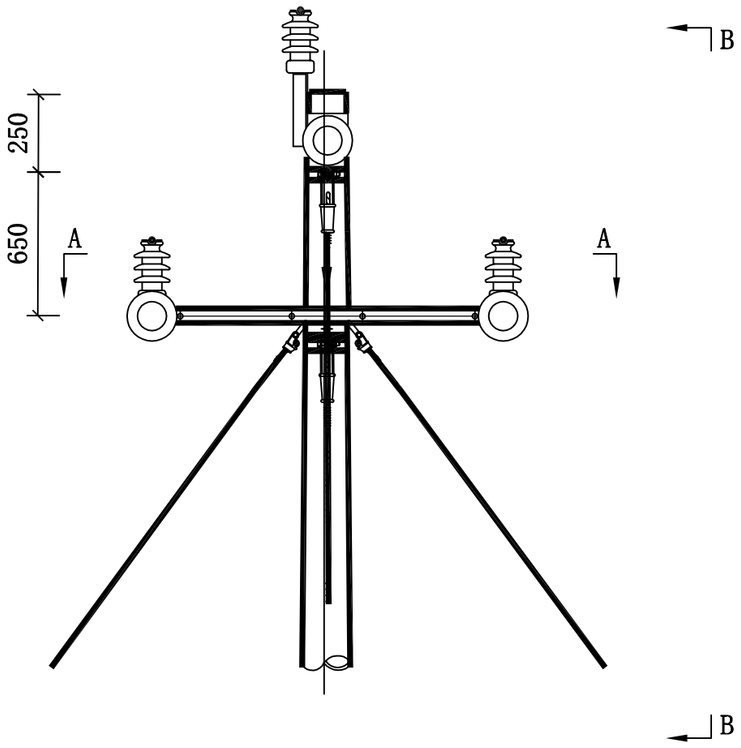

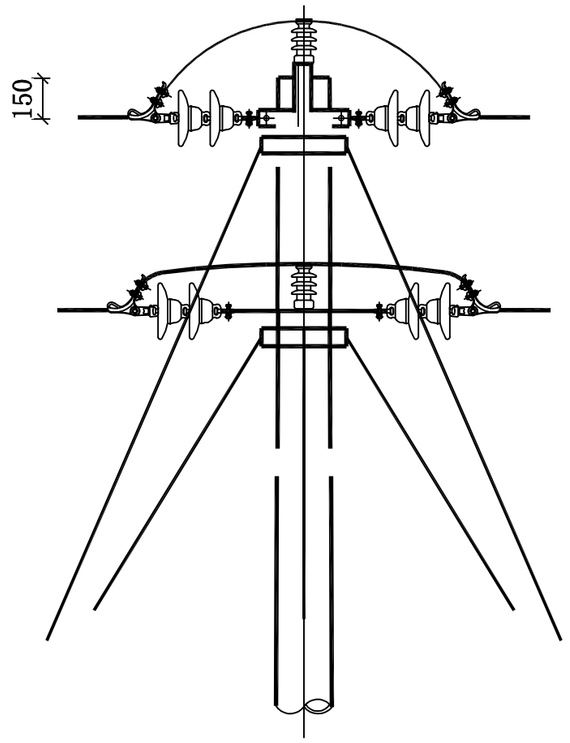

B-B

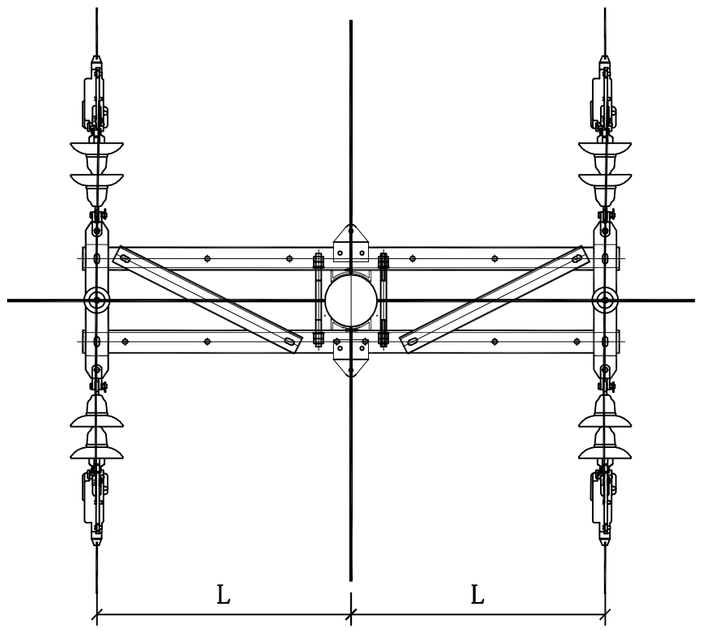

A-A

4000m及以下海拔地区10kV横担选型表

（梢径430mm及以下电杆）

线 型	横 担 使用档距	尺寸(mm)	240mm²及以下导线截面			
		L	横担编号	主材规格	长度(mm)	横担图号
绝缘线	80m及以下	900	HD3-19/8008	∠80×8	1900	图 6-129～138
裸导线	80m及以下	900	HD3-19/8008	∠80×8	1900	图 6-129～138
	80～100m	1200	HD3-25/7508	∠75×8	2500	图 6-119～126

说明：1.用于直线耐张杆。

2.HD3-25/7508加斜撑。

3.直线耐张杆采用一付耐张顶架。

4.横担材质为Q235。

横担配套构件汇总表

序号	名 称	图 号	备 注
1	耐张顶架	图 6-169	
2	耐张横担斜撑	图 6-170	
3	耐张横担斜撑抱箍	图 6-171	

中科盛华工程集团有限公司

ZHONGKESHENGHUA Engineering Group CO.,LTD

证书编号： A114013266（甲级）
A214013263（乙级）

建筑行业（建筑工程）甲级
农林行业(农业综合开发生态工程)专项甲级
风景园林工程设计专项甲级
环境工程设计专项（水污染防治工程）甲级
市政行业乙级
建筑行业（人防工程）乙级
农林行业（农业工程）乙级
化工石化医药行业乙级
电力行业乙级
煤炭行业(选煤厂、矿井)专业乙级
建材行业乙级
机械行业乙级

建设单位：
皮山县农业农村局

工程名称：
皮山县2026年“南疆四地州现代设施农业项目”附属配套工程项目

子项名称：
附属配套工程10kV电力项目

图 名：
单回直线耐张水泥单杆杆头示意图

	姓 名	签 名
项目负责人	刘浅居	刘浅居
专业负责人	丁月慧	丁月慧
审核	丁月慧	丁月慧
校对	高伟	高伟
设计	陈鹏飞	陈鹏飞

工程编号	TS-10-JK-Z-5-01		
设计阶段	施工图		
专业	电气	图号	
比例		日期	

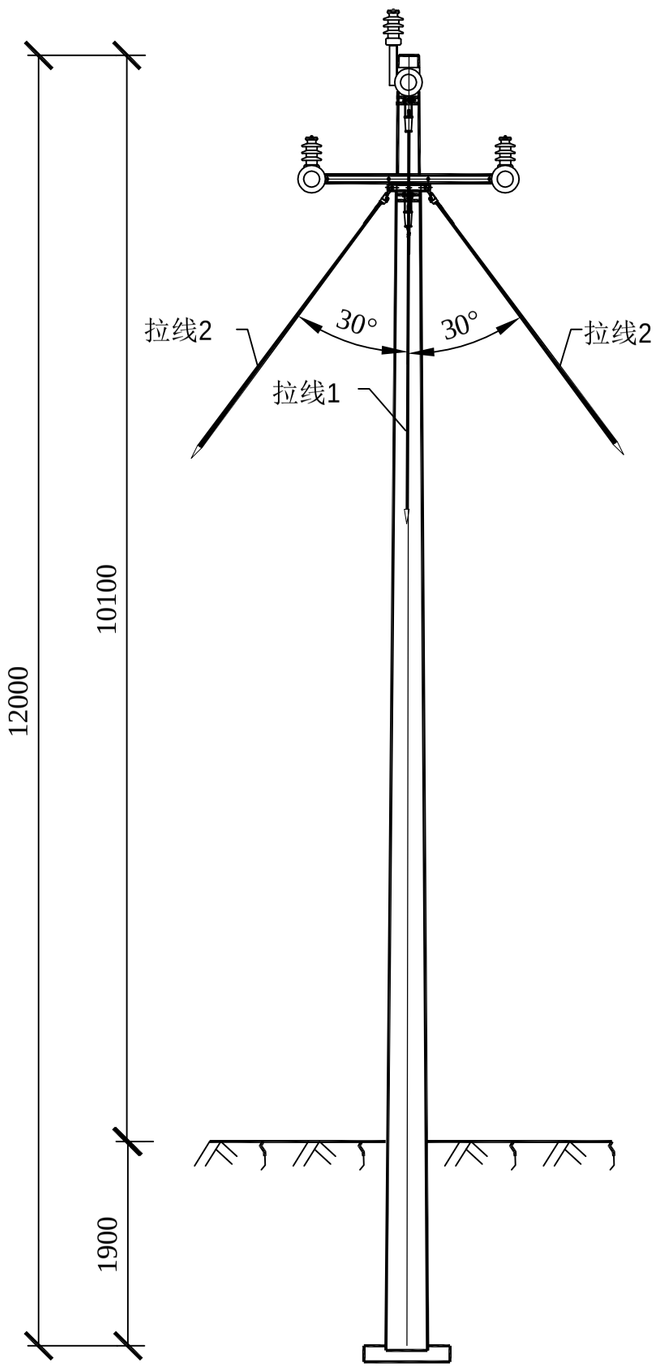

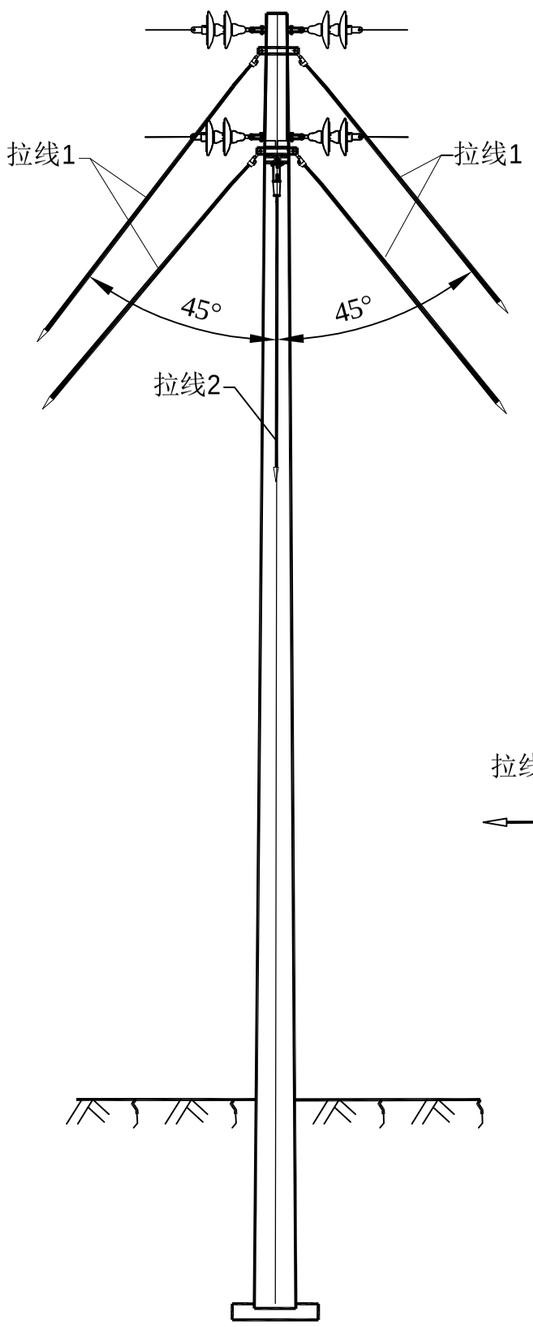

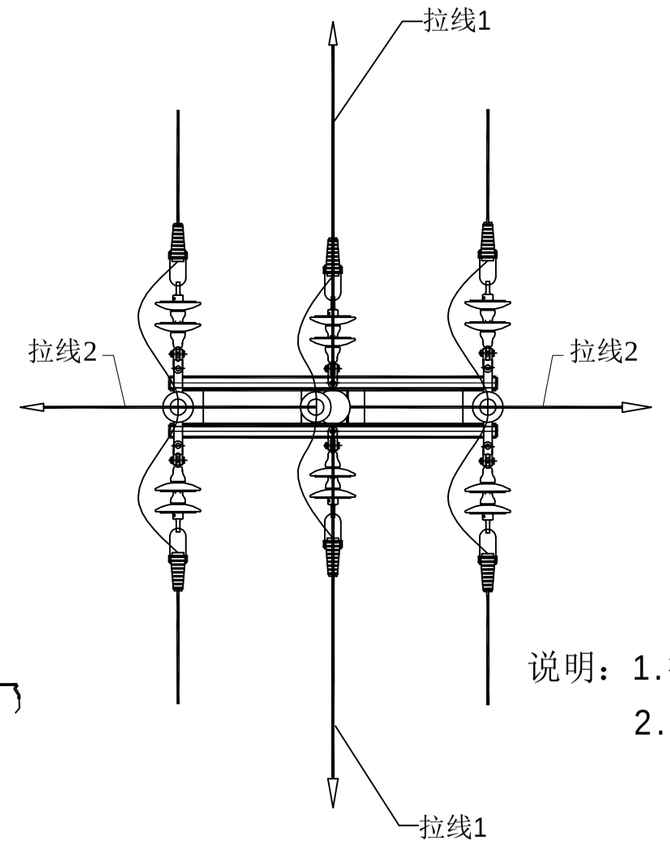

ZNA-M-12 杆技术参数表

规格及参数值 \ 使用条件	单回10kV 导线截面120mm²及以下 无低压	单回10kV 导线截面150～240mm² 无低压	物料描述
主杆型号	Φ190×12×M×G	Φ190×12×M×G	锥形水泥杆,非预应力,整根杆,12m,190mm,M 锥形水泥杆,非预应力,法兰组装杆,12m,190mm,M
拉线1	VLX-3+3（2组）	VLX-3+5（2组）	
拉线2	LX-3（2根）	LX-3（2根）	
主杆下压力标准值（kN）	29.23	38.00	
主杆下压力设计值（kN）	35.08	45.60	
拉线1受力标准值（kN）	上层:7.73/下层：14.06	上层:11.69/下层：21.27	
拉线1受力设计值（kN）	上层:10.83/下层：19.68	上层:16.37/下层：29.78	
拉线2受力标准值（kN）	19.87	19.87	
拉线2受力设计值（kN）	27.80	27.80	

说明：1.拉线1对地夹角45°,拉线2对地夹角60°。
2.本杆在A、C气象区使用时应加装防风拉2根。

中科盛华工程集团有限公司

ZHONGKESHENGHUA Engineering Group CO.,LTD
证书编号： A114013266（甲级）
A214013263（乙级）
建筑行业（建筑工程）甲级
农林行业(农业综合开发生态工程)专项甲级
风景园林工程设计专项甲级
环境工程设计专项（水污染防治工程）甲级
市政行业乙级
建筑行业（人防工程）乙级
农林行业（农业工程）乙级
化工石化医药行业乙级
电力行业乙级
煤炭行业(选煤厂、矿井)专业乙级
建材行业乙级
机械行业乙级

建设单位：
皮山县农业农村局

工程名称：
皮山县2026年“南疆四地州现代设施农业项目”附属配套工程项目

子项名称：
附属配套工程10kV电力项目

图　　名：
ZNA-M-15 单回拉线直线耐张水泥单杆单线图及技术参数表

	姓 名	签 名
项目负责人	刘浅居	刘浅居
专业负责人	丁月慧	丁月慧
审核	丁月慧	丁月慧
校对	高伟	高伟
设计	陈鹏飞	陈鹏飞

工程编号	图 9-28		
设计阶段	施工图		
专业	电气	图号	
比例		日期	

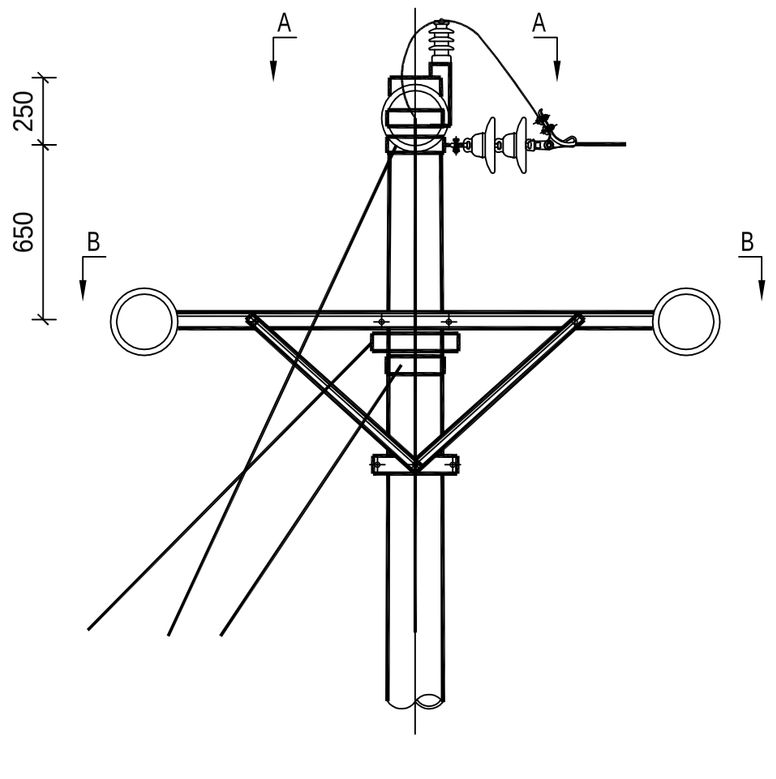

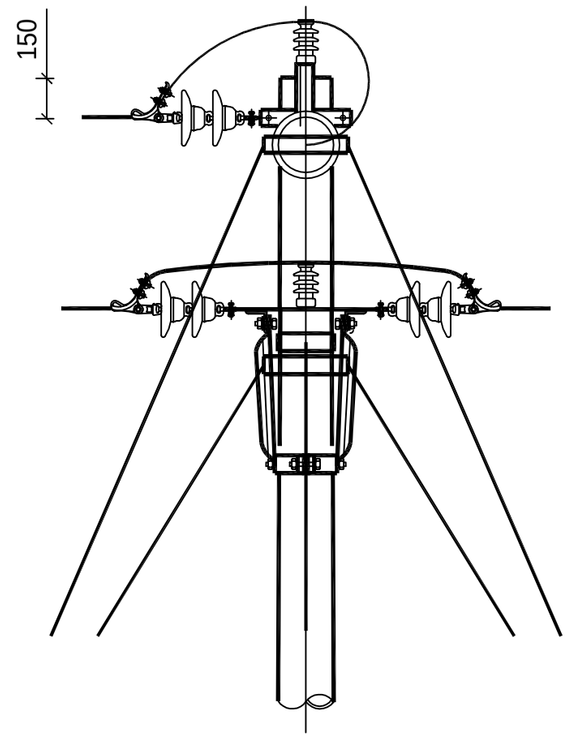

C-C

4000m及以下海拔地区10kV横担选型表

（梢径430mm及以下电杆）

线 型	横 担 使用档距	尺寸(mm)	240mm²及以下导线截面			
		L	横担编号	主材规格	长度(mm)	横担图号
绝缘线	80m及以下	900	HD3-19/8008	∠80×8	1900	图 6-129～138
裸导线	80m及以下	900	HD3-19/8008	∠80×8	1900	图 6-129～138
	80～100m	1200	HD3-25/7508	∠75×8	2500	图 6-119～126

说明：1.用于45°以下转角。

2.HD3-25/7508加斜撑。

3.0°～15°转角采用一付耐张顶架，15°～45°转角采用两付耐张顶架。

4.横担材质为Q235。

横担配套构件汇总表

序号	名 称	图 号	备 注
1	耐张顶架	图 6-169	
2	耐张横担斜撑	图 6-170	
3	耐张横担斜撑抱箍	图 6-171	

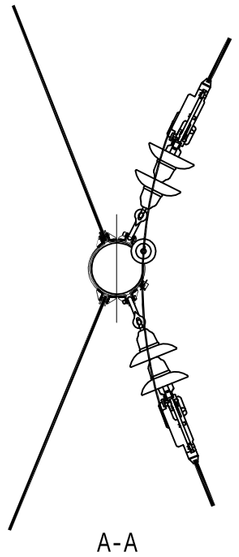

A-A

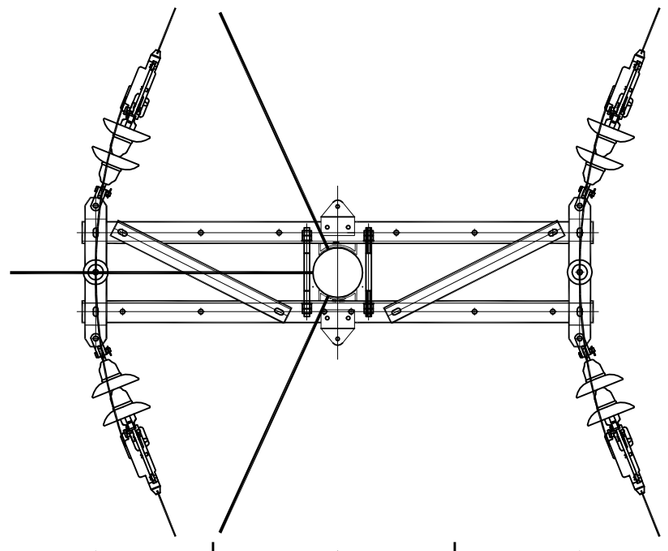

B-B

中科盛华工程集团有限公司

ZHONGKESHENGHUA Engineering Group CO.,LTD

证书编号： A114013266（甲级）
A214013263（乙级）

建筑行业（建筑工程）甲级
农林行业(农业综合开发生态工程)专项甲级
风景园林工程设计专项甲级
环境工程设计专项（水污染防治工程）甲级
市政行业乙级
建筑行业（人防工程）乙级
农林行业（农业工程）乙级
化工石化医药行业乙级
电力行业乙级
煤炭行业(选煤厂、矿井)专业乙级
建材行业乙级
机械行业乙级

建设单位：
皮山县农业农村局

工程名称：
皮山县2026年“南疆四地州现代设施农业项目”附属配套工程项目

子项名称：
附属配套工程10kV电力项目

图 名：
NJ1-2 单回0°～45°耐张转角水泥单杆杆头示意图

	姓 名	签 名
项目负责人	刘浅居	刘浅居
专业负责人	丁月慧	丁月慧
审核	丁月慧	丁月慧
校对	高伟	高伟
设计	陈鹏飞	陈鹏飞

工程编号	图 6-22		
设计阶段	施工图		
专业	电气	图号	
比例		日期	

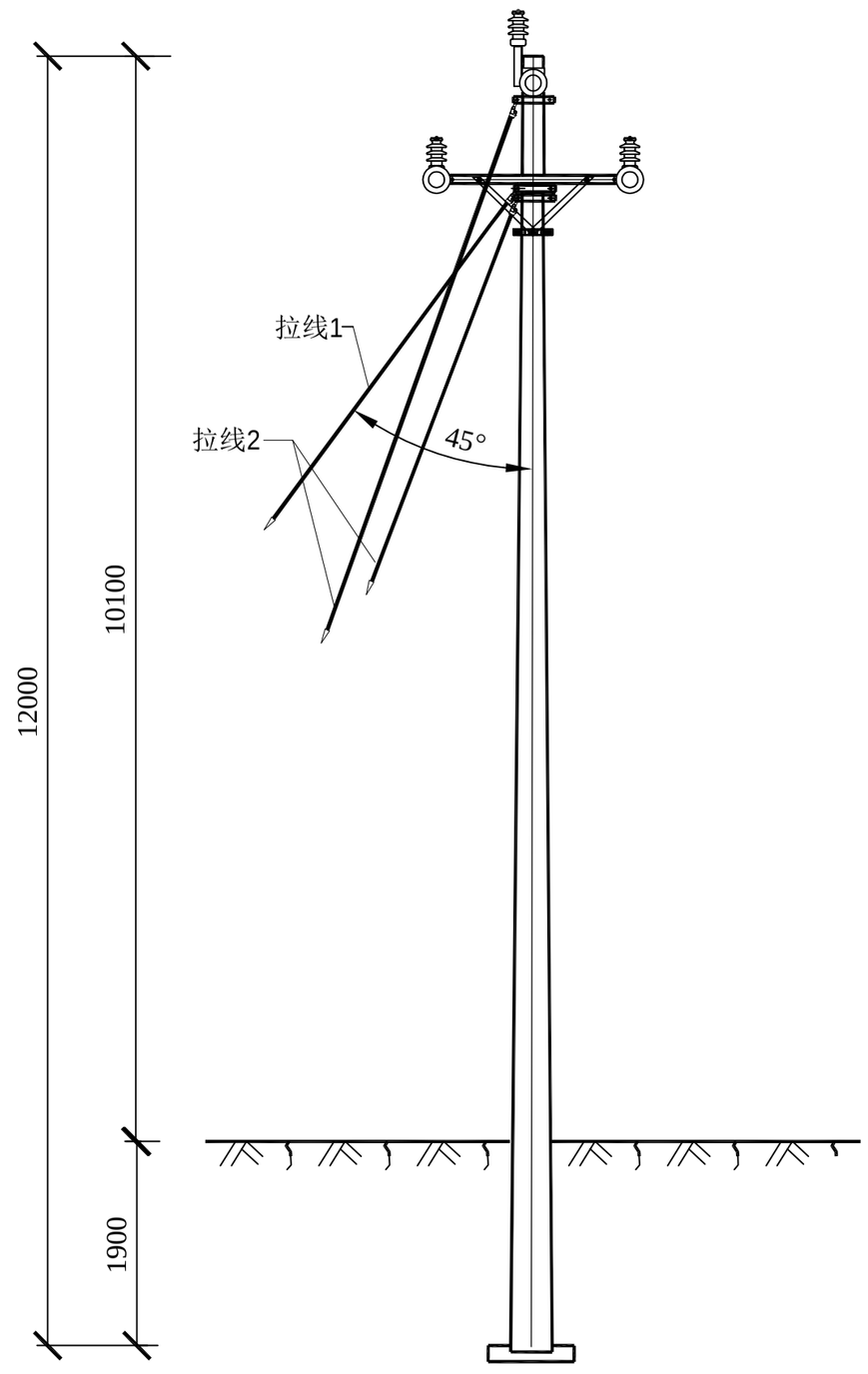

NJ1A-M-12 杆技术参数表

规格及参数值 \ 使用情况	单回10kV 导线截面120mm²及以下 无低压	单回10kV 导线截面150～240mm² 无低压	备　注
主杆型号	Φ190×12×M×G	Φ190×12×M×G	锥形水泥杆,非预应力,整根杆,12m,190mm,M 锥形水泥杆,非预应力,法兰组装杆,12m,190mm,M
拉线1	LX-3（1根）	LX-3（1根）	
拉线2	VLX-3+3（2组）	VLX-3+5（2组）	
主杆下压力标准值（kN）	29.23	38.00	
主杆下压力设计值（kN）	35.08	45.60	
拉线1拉力标准值（kN）	19.87	19.87	
拉线1拉力设计值（kN）	27.80	27.80	
拉线2拉力标准值（kN）	上层:7.73/下层:14.06	上层:11.69/下层:21.27	
拉线2拉力设计值（kN）	上层:10.83/下层:19.68	上层:16.37/下层:29.78	

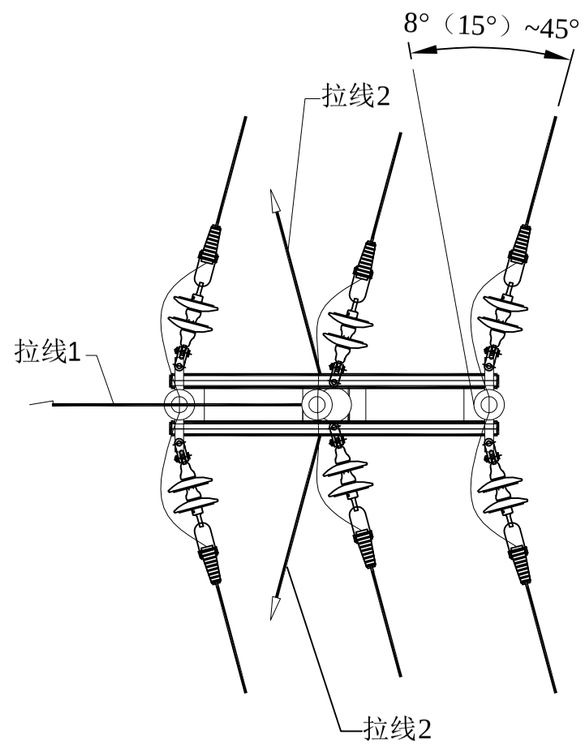

说明：1.拉线对地夹角45°。
2.拉线与导线距离不足时，应根据9.1.5 (10)采取相应措施以满足电气安全距离要求。

中科盛华工程集团有限公司

ZHONGKESHENGHUA Engineering Group CO.,LTD
证书编号：A114013266（甲级）
A214013263（乙级）
建筑行业（建筑工程）甲级
农林行业(农业综合开发生态工程)专项甲级
风景园林工程设计专项甲级
环境工程设计专项（水污染防治工程）甲级
市政行业乙级
建筑行业（人防工程）乙级
农林行业（农业工程）乙级
化工石化医药行业乙级
电力行业乙级
煤炭行业(选煤厂、矿井)专业乙级
建材行业乙级
机械行业乙级

建设单位：
皮山县农业农村局

工程名称：
皮山县2026年“南疆四地州现代设施农业项目”附属配套工程项目

子项名称：
附属配套工程10kV电力项目

图　　名：
NJ1A-M-12 单回拉线单排耐张转角水泥单杆单线图及技术参数表

	姓 名	签 名
项目负责人	刘浅居	刘浅居
专业负责人	丁月慧	丁月慧
审核	丁月慧	丁月慧
校对	高伟	高伟
设计	陈鹏飞	陈鹏飞

工程编号	图 9-8		
设计阶段	施工图		
专业	电气	图号	
比例		日期	

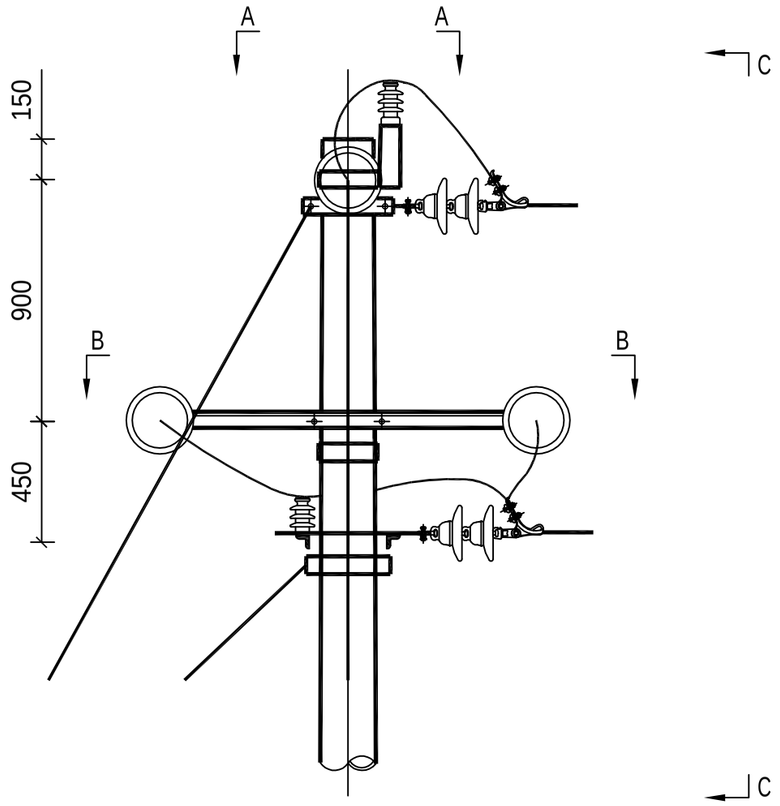

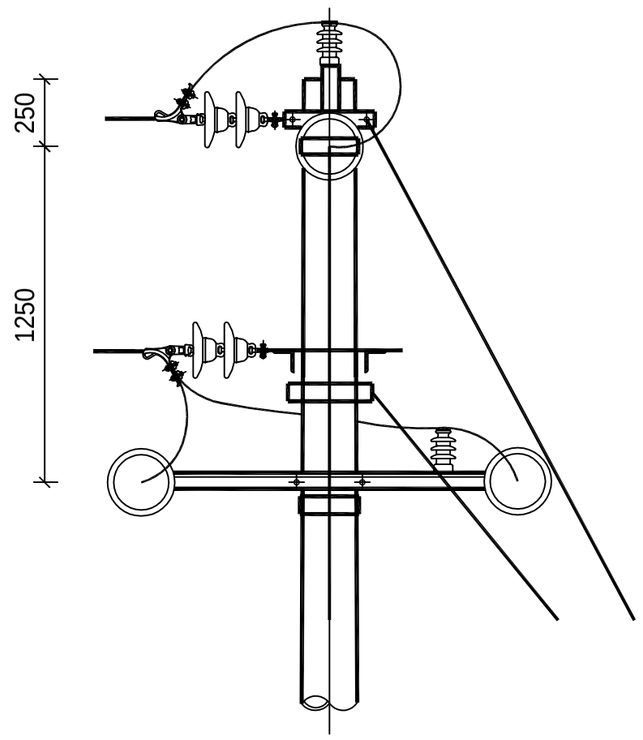

C-C

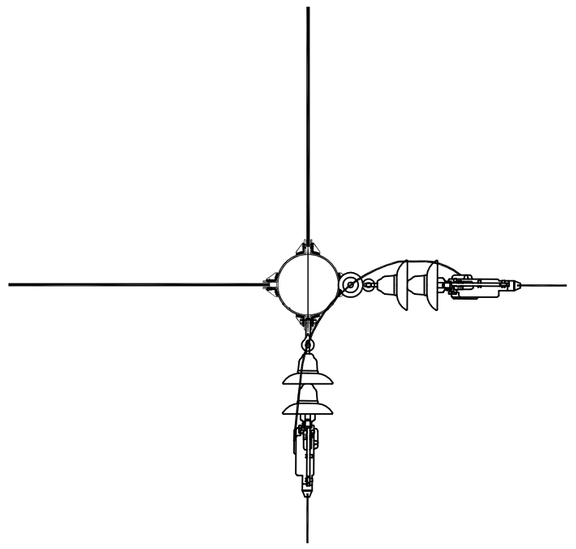

A-A

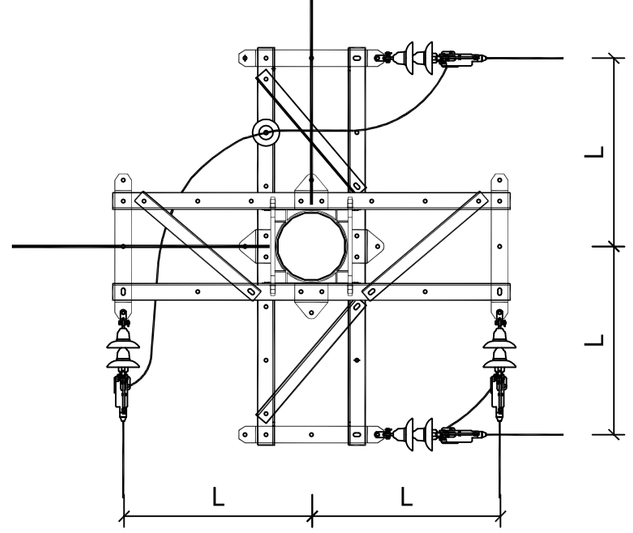

4000m及以下海拔地区10kV横担选型表

（梢径430mm及以下电杆）

线 型	横 担 使用档距	尺寸(mm)	240mm²及以下导线截面			
		L	横担编号	主材规格	长度(mm)	横担图号
绝缘线	80m及以下	700	HD3-15/7508	∠75×8	1500	图 6-99～102
裸导线	80m及以下	700	HD3-15/7508	∠75×8	1500	图 6-99～102
	80～100m	900	HD3-19/8008	∠80×8	1900	图 6-129～138

说明：1.用于45°～90°转角，终端时采用单排横担。

2.横担材质为Q235。

横担配套构件汇总表

序号	名 称	图 号	备 注
1	耐张顶架	图 6-169	
2	耐张横担斜撑	图 6-170	
3	耐张横担斜撑抱箍	图 6-171	

中科盛华工程集团有限公司

ZHONGKESHENGHUA Engineering Group CO.,LTD

证书编号： A114013266（甲级）
A214013263（乙级）

建筑行业（建筑工程）甲级
农林行业(农业综合开发生态工程)专项甲级
风景园林工程设计专项甲级
环境工程设计专项（水污染防治工程）甲级
市政行业乙级
建筑行业（人防工程）乙级
农林行业（农业工程）乙级
化工石化医药行业乙级
电力行业乙级
煤炭行业(选煤厂、矿井)专业乙级
建材行业乙级
机械行业乙级

建设单位：
皮山县农业农村局

工程名称：
皮山县2026年“南疆四地州现代设施农业项目”附属配套工程项目

子项名称：
附属配套工程10kV电力项目

图 名：
NJ1-4 单回45°～90°耐张转角(兼终端)水泥单杆杆头示意图

	姓 名	签 名
项目负责人	刘浅居	刘浅居
专业负责人	丁月慧	丁月慧
审核	丁月慧	丁月慧
校对	高伟	高伟
设计	陈鹏飞	陈鹏飞

工程编号	图 6-24		
设计阶段	施工图		
专业	电气	图号	
比例		日期	

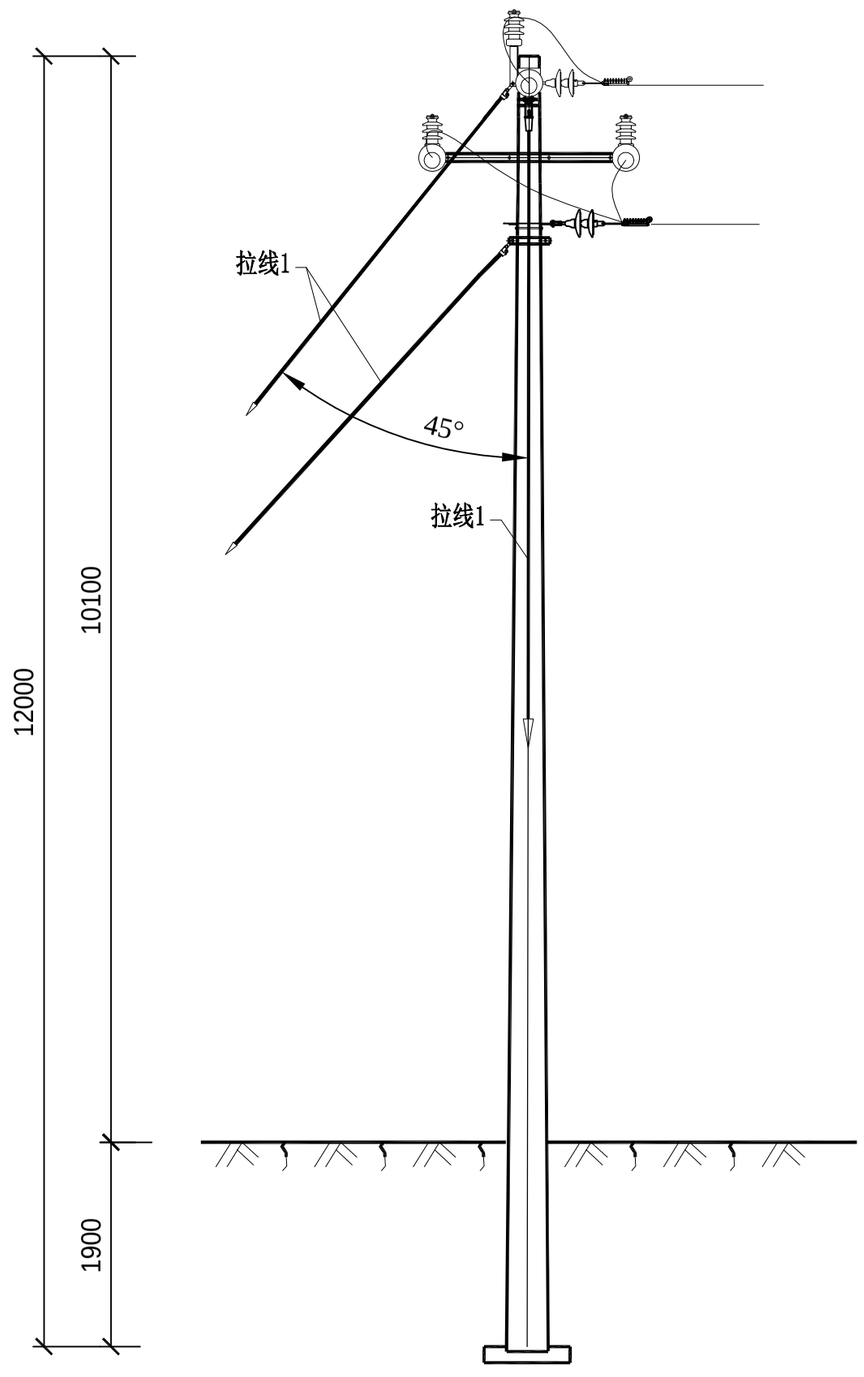

NJ2A-M-12 杆技术参数表

规格及参数值 \ 使用条件	单回10kV 导线截面120mm²及以下 无低压	单回10kV 导线截面150～240mm² 无低压	物料描述
主杆型号	Φ190×12×M×G	Φ190×12×M×G	锥形水泥杆,非预应力,整根杆,12m,190mm,M 锥形水泥杆,非预应力,法兰组装杆,12m,190mm,M
拉线1	VLX-3+3（2组）	VLX-3+5（2组）	
主杆下压力标准值（kN）	38.98	52.11	
主杆下压力设计值（kN）	46.78	62.53	
拉线1受力标准值（kN）	上层:9.20/下层:16.73	上层:12.90/下层:23.46	
拉线1受力设计值（kN）	上层:12.88/下层:23.42	上层:18.06/下层:32.84	

说明:1.拉线对地夹角45°。

2.拉线与导线距离不足时，应根据9.1.5 (10)采取

相应措施以满足电气安全距离要求。

中科盛华工程集团有限公司

ZHONGKESHENGHUA Engineering Group CO.,LTD

证书编号： A114013266（甲级）
A214013263（乙级）

建筑行业（建筑工程）甲级
农林行业(农业综合开发生态工程)专项甲级
风景园林工程设计专项甲级
环境工程设计专项（水污染防治工程）甲级
市政行业乙级
建筑行业（人防工程）乙级
农林行业（农业工程）乙级
化工石化医药行业乙级
电力行业乙级
煤炭行业(选煤厂、矿井)专业乙级
建材行业乙级
机械行业乙级

建设单位:
皮山县农业农村局

工程名称:
皮山县2026年“南疆四地州现代设施农业项目”附属配套工程项目

子项名称:
附属配套工程10kV电力项目

图　　名:
NJ2A-M-12 单回拉线双排耐张转角水泥单杆单线图及技术参数表

	姓 名	签 名
项目负责人	刘浅居	刘浅居
专业负责人	丁月慧	丁月慧
审核	丁月慧	丁月慧
校对	高伟	高伟
设计	陈鹏飞	陈鹏飞

工程编号	图 9-18		
设计阶段	施工图		
专业	电气	图号	
比例		日期	

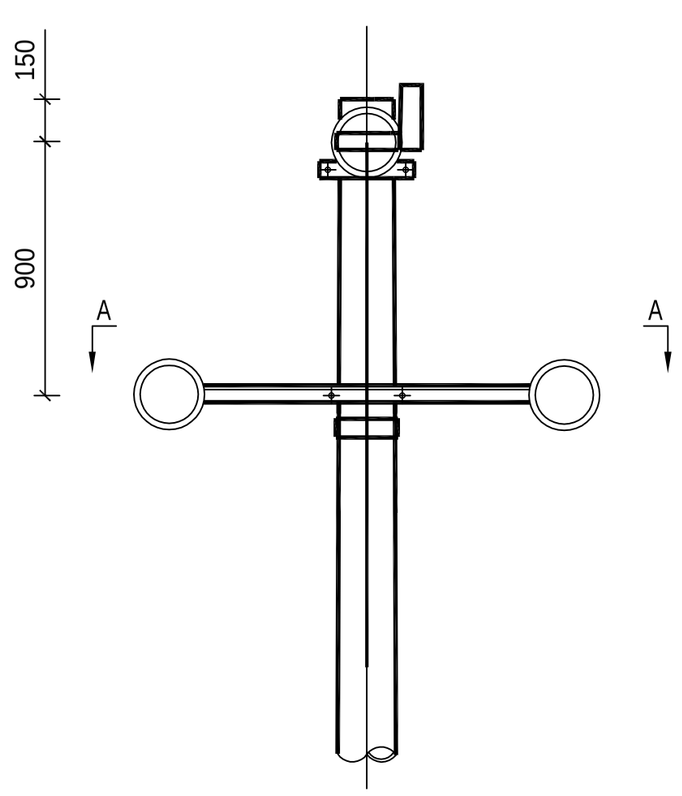

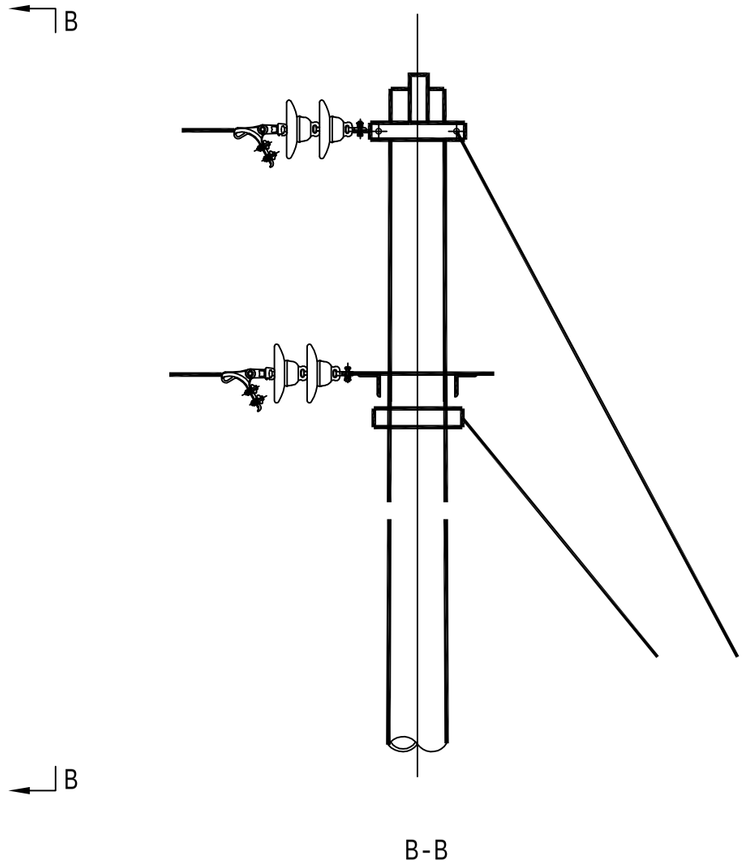

B-B

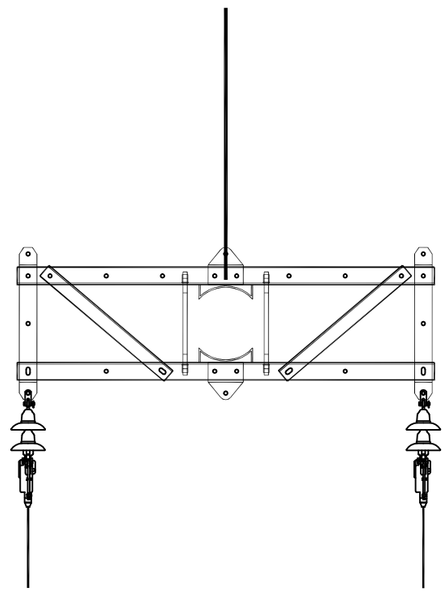

A-A

4000m及以下海拔地区10kV横担选型表

(梢径430mm及以下电杆)

线 型	横 担 使用档距	尺寸(mm)	240mm²及以下导线截面			
		L	横担编号	主材规格	长度(mm)	横担图号
绝缘线	80m及以下	700	HD3-15/7508	∠75×8	1500	图 6-99～102
裸导线	80m及以下	700	HD3-15/7508	∠75×8	1500	图 6-99～102
	80～100m	900	HD3-19/8008	∠80×8	1900	图 6-129～138

说明：1.横担材质为Q235。

横担配套构件汇总表

序号	名 称	图 号	备 注
1	耐张顶架	图 6-169	

中科盛华工程集团有限公司

ZHONGKESHENGHUA Engineering Group CO.,LTD

证书编号： A114013266（甲级）
A214013263（乙级）

建筑行业（建筑工程）甲级
农林行业(农业综合开发生态工程)专项甲级
风景园林工程设计专项甲级
环境工程设计专项（水污染防治工程）甲级
市政行业乙级
建筑行业（人防工程）乙级
农林行业（农业工程）乙级
化工石化医药行业乙级
电力行业乙级
煤炭行业(选煤厂、矿井)专业乙级
建材行业乙级
机械行业乙级

建设单位：
皮山县农业农村局

工程名称：
皮山县2026年“南疆四地州现代设施农业项目”附属配套工程项目

子项名称：
附属配套工程10kV电力项目

图 名：
单回终端水泥单杆杆头示意图

	姓 名	签 名
项目负责人	刘浅居	刘浅居
专业负责人	丁月慧	丁月慧
审核	丁月慧	丁月慧
校对	高伟	高伟
设计	陈鹏飞	陈鹏飞

工程编号	TS-10-JK-Z-6-01		
设计阶段	施工图		
专业	电气	图号	
比例		日期	

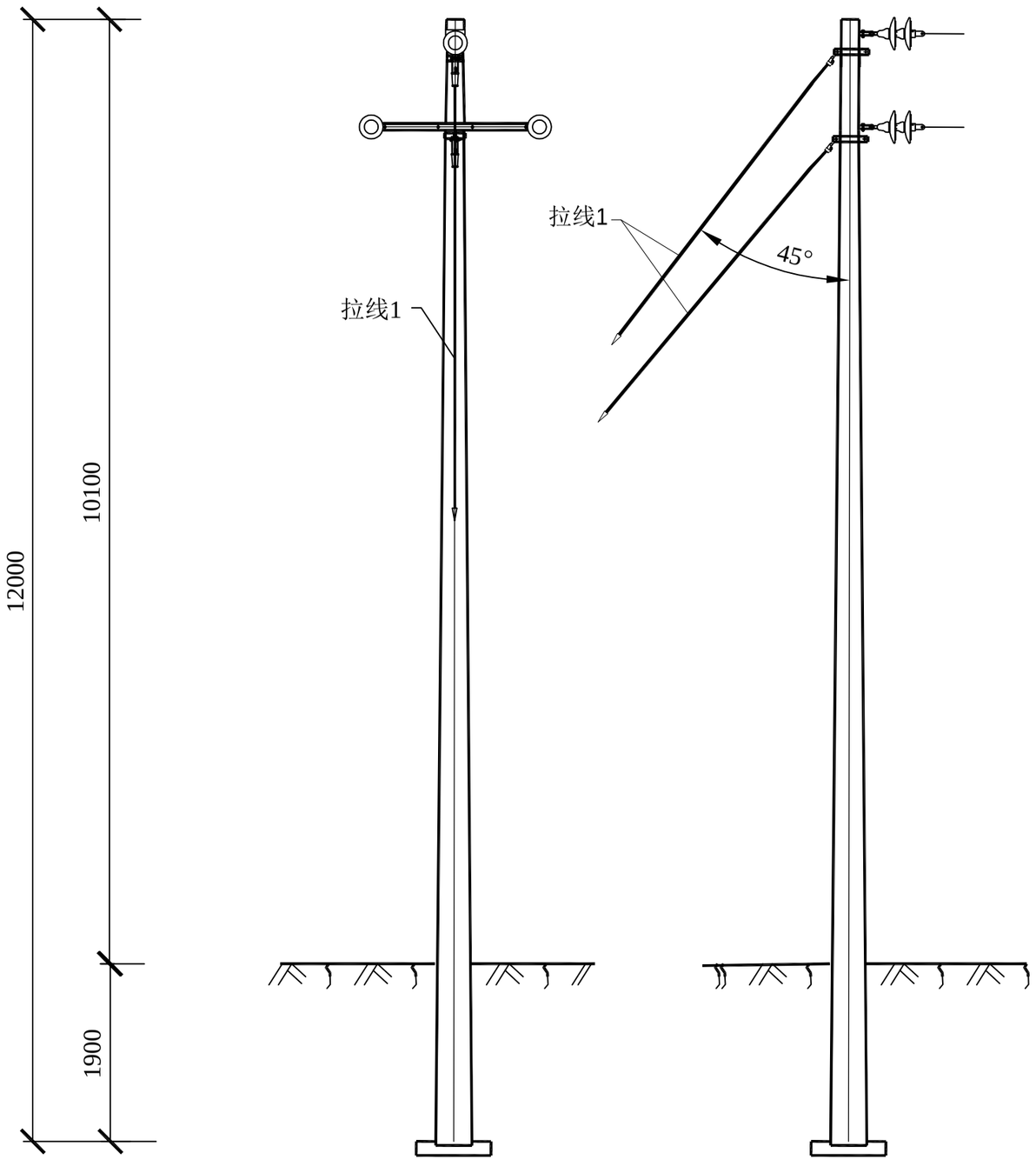

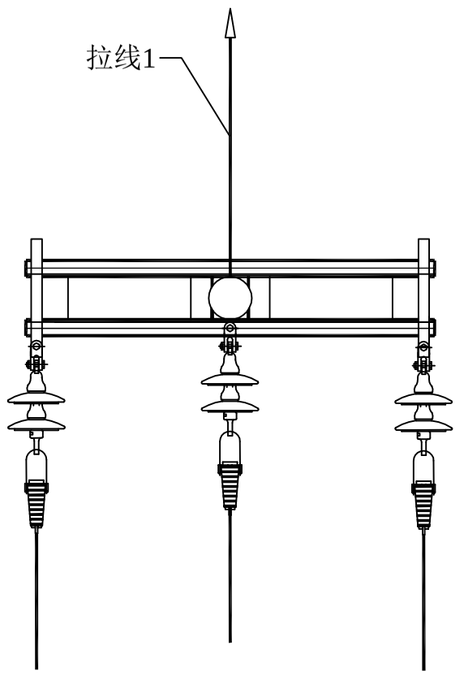

DA-M-12 杆技术参数表

使用条件 / 规格及参数值	单回10kV 导线截面120mm²及以下 无低压	单回10kV 导线截面150～240mm² 无低压	物料描述
主杆型号	Φ190×12×M×G	Φ190×12×M×G	锥形水泥杆,非预应力,整根杆,12m,190mm,M
			锥形水泥杆,非预应力,法兰组装杆,12m,190mm,M
拉线1	VLX-3+3（1组）	VLX-3+5（1组）	
主杆下压力标准值（kN）	29.23	38.00	
主杆下压力设计值（kN）	35.08	45.60	
拉线1受力标准值（kN）	上层:7.73/下层:14.06	上层:11.69/下层:21.27	
拉线1受力设计值（kN）	上层:10.83/下层:19.68	上层:16.37/下层:29.78	

说明：拉线对地夹角45°。

中科盛华工程集团有限公司

ZHONGKESHENGHUA Engineering Group CO.,LTD
证书编号： A114013266（甲级）
A214013263（乙级）
建筑行业（建筑工程）甲级
农林行业(农业综合开发生态工程)专项甲级
风景园林工程设计专项甲级
环境工程设计专项（水污染防治工程）甲级
市政行业乙级
建筑行业（人防工程）乙级
农林行业（农业工程）乙级
化工石化医药行业乙级
电力行业乙级
煤炭行业(选煤厂、矿井)专业乙级
建材行业乙级
机械行业乙级

建设单位：
皮山县农业农村局

工程名称：
皮山县2026年“南疆四地州现代设施农业项目”附属配套工程项目

子项名称：
附属配套工程10kV电力项目

图　　名：
DA-M-12 单回拉线终端水泥单杆单线图及技术参数表

	姓 名	签 名
项目负责人	刘浅居	刘浅居
专业负责人	丁月慧	丁月慧
审核	丁月慧	丁月慧
校对	高伟	高伟
设计	陈鹏飞	陈鹏飞

工程编号	图 9-38		
设计阶段	施工图		
专业	电气	图号	
比例		日期	

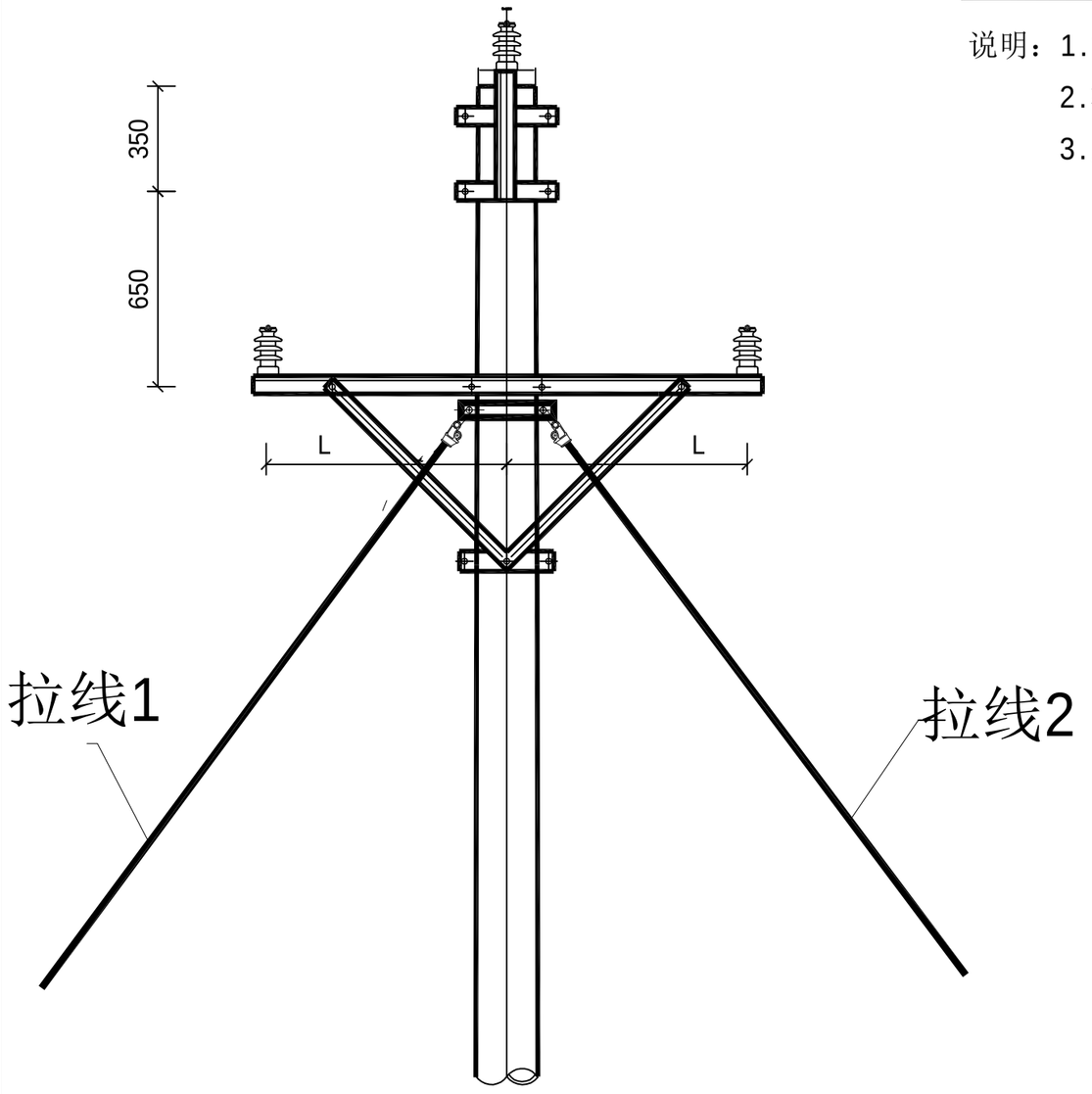

4000m及以下海拔地区10kV横担选型表

（梢径430mm及以下电杆）

线 型	横 担 使用档距	尺寸(mm)	120mm²及以下导线截面				150～240mm²导线截面			
		L	横担编号	横担规格	长度(mm)	横担图号	横担编号	主材规格	长度(mm)	横担图号
绝缘线	80m及以下	800	HD1-17/7506	∠75×6	1700	图 6-65	HD1-17/8008	∠80×8	1700	图 6-67～68
裸导线	80m及以下	800	HD1-17/7506	∠75×6	1700	图 6-65	HD1-17/8008	∠80×8	1700	图 6-67～68
	80～100m	900	HD2-19/7506	∠75×6	1900	图 6-89	HD2-19/8008	∠80×8	1900	图 6-91
	100～120m	1250	HD2-26/7506	∠75×6	2600	图 6-90	HD2-26/8008	∠80×8	2600	图 6-92

说明：1.100m及120m档距时采用双横担(双顶支架)，HD2-26/7506、HD2-26/8008横担加斜撑。

2.横担材质为Q235。

3.用于梢径430mm电杆的横担仅供直线转角横担组装使用。

横担配套构件汇总表

序号	名 称	图 号	备 注
1	U型抱箍	图 6-93	
2	直线单顶抱箍	图 6-94	
3	拉线抱箍	图 9-55	
4	直线横担斜撑	图 6-97	
5	直线横担斜撑抱箍	图 6-98	

中科盛华工程集团有限公司

ZHONGKESHENGHUA Engineering Group CO.,LTD

证书编号： A114013266（甲级）
A214013263（乙级）

建筑行业（建筑工程）甲级
农林行业(农业综合开发生态工程)专项甲级
风景园林工程设计专项甲级
环境工程设计专项（水污染防治工程）甲级
市政行业乙级
建筑行业（人防工程）乙级
农林行业（农业工程）乙级
化工石化医药行业乙级
电力行业乙级
煤炭行业(选煤厂、矿井)专业乙级
建材行业乙级
机械行业乙级

建设单位：
皮山县农业农村局

工程名称：
皮山县2026年“南疆四地州现代设施农业项目”附属配套工程项目

子项名称：
附属配套工程10kV电力项目

图 名：
Z2-15单回直线防风水泥杆杆头示意图

	姓 名	签 名
项目负责人	刘浅居	刘浅居
专业负责人	丁月慧	丁月慧
审核	丁月慧	丁月慧
校对	高伟	高伟
设计	陈鹏飞	陈鹏飞

工程编号	TS-10-JK-Z-4-03		
设计阶段	施工图		
专业	电气	图号	
比例		日期	

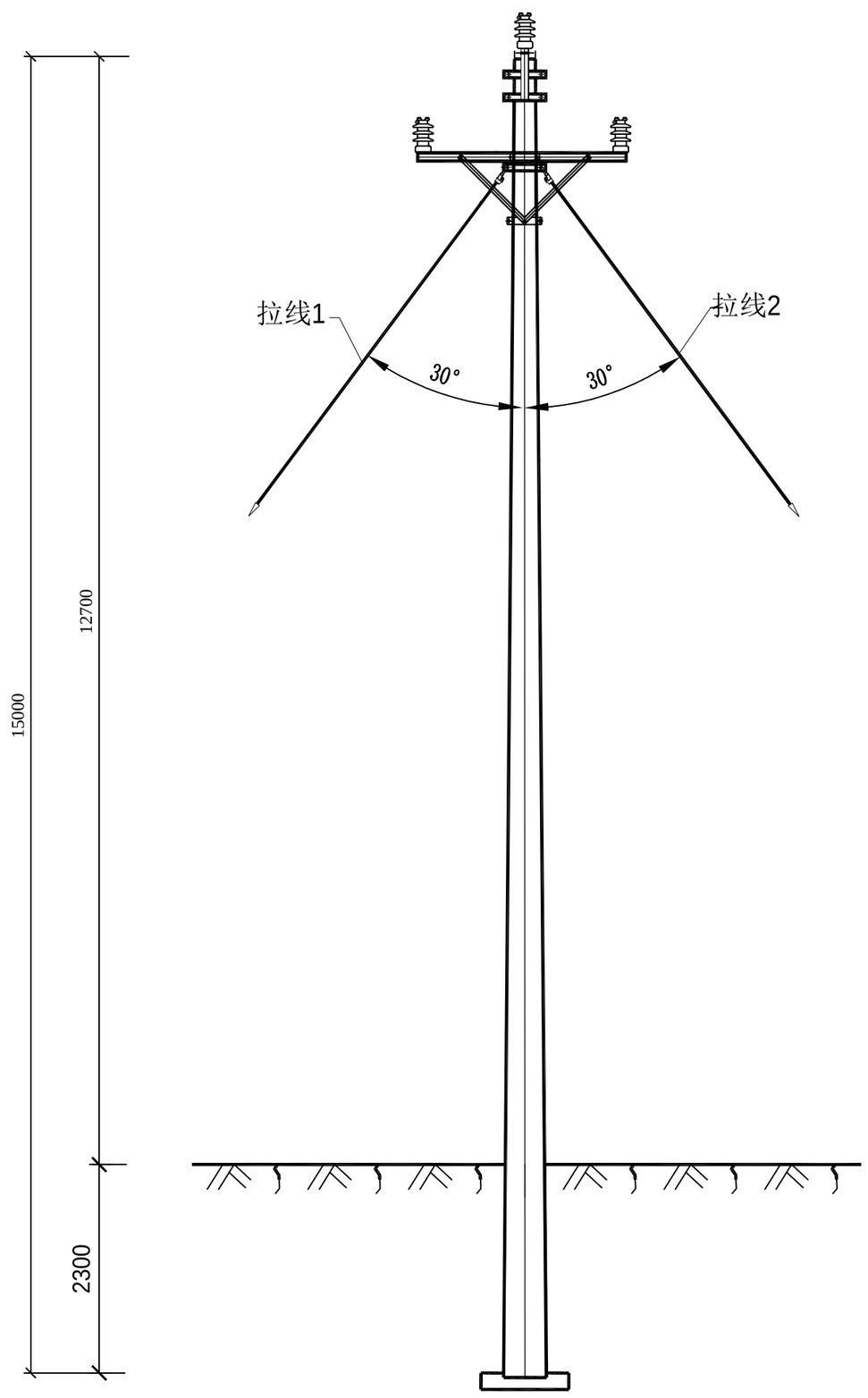

Z2-M-15 杆技术参数表

规格及参数值 \ 使用条件	单回10kV 导线截面120mm²及以下 无低压	单回10kV 导线截面150～240mm² 无低压	物料描述
主杆型号	Φ190×15×M×G	Φ190×15×M×G	锥形水泥杆,非预应力,整根杆,15m,190mm,M 锥形水泥杆,非预应力,法兰组装杆,15m,190mm,M
拉线1	LX-3（1根）	LX-3（1根）	
拉线2	LX-3（1根）	LX-3（1根）	
主杆下压力标准值（kN）	28.30	31.02	
主杆下压力设计值（kN）	33.96	37.22	
拉线1受力标准值（kN）	15.16	16.68	
拉线1受力设计值（kN）	21.22	23.35	
拉线2受力标准值（kN）	19.87	19.87	
拉线2受力设计值（kN）	27.80	27.80	

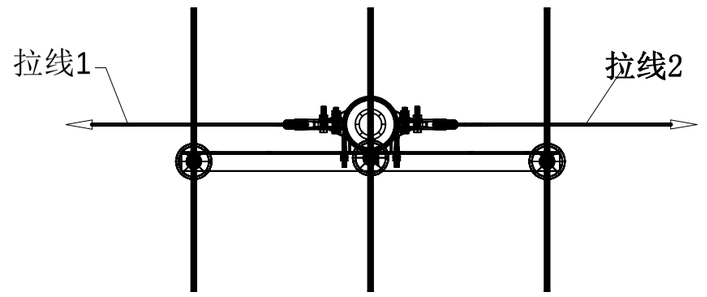

说明：1.拉线对地夹角60°。

中科盛华工程集团有限公司
ZHONGKESHENGHUA Engineering Group CO.,LTD
证书编号： A114013266（甲级）
A214013263（乙级）
建筑行业（建筑工程）甲级
农林行业(农业综合开发生态工程)专项甲级
风景园林工程设计专项甲级
环境工程设计专项（水污染防治工程）甲级
市政行业乙级
建筑行业（人防工程）乙级
农林行业（农业工程）乙级
化工石化医药行业乙级
电力行业乙级
煤炭行业(选煤厂、矿井)专业乙级
建材行业乙级
机械行业乙级

建设单位：
皮山县农业农村局

工程名称：
皮山县2026年“南疆四地州现代设施农业项目”附属配套工程项目

子项名称：
附属配套工程10kV电力项目

图　　名：
Z2-15 单回直线防风水泥杆技术参数表

	姓 名	签 名
项目负责人	刘浅居	刘浅居
专业负责人	丁月慧	丁月慧
审核	丁月慧	丁月慧
校对	高伟	高伟
设计	陈鹏飞	陈鹏飞

工程编号	TS-10-JK-Z-4-02		
设计阶段	施工图		
专业	电气	图号	
比例		日期	

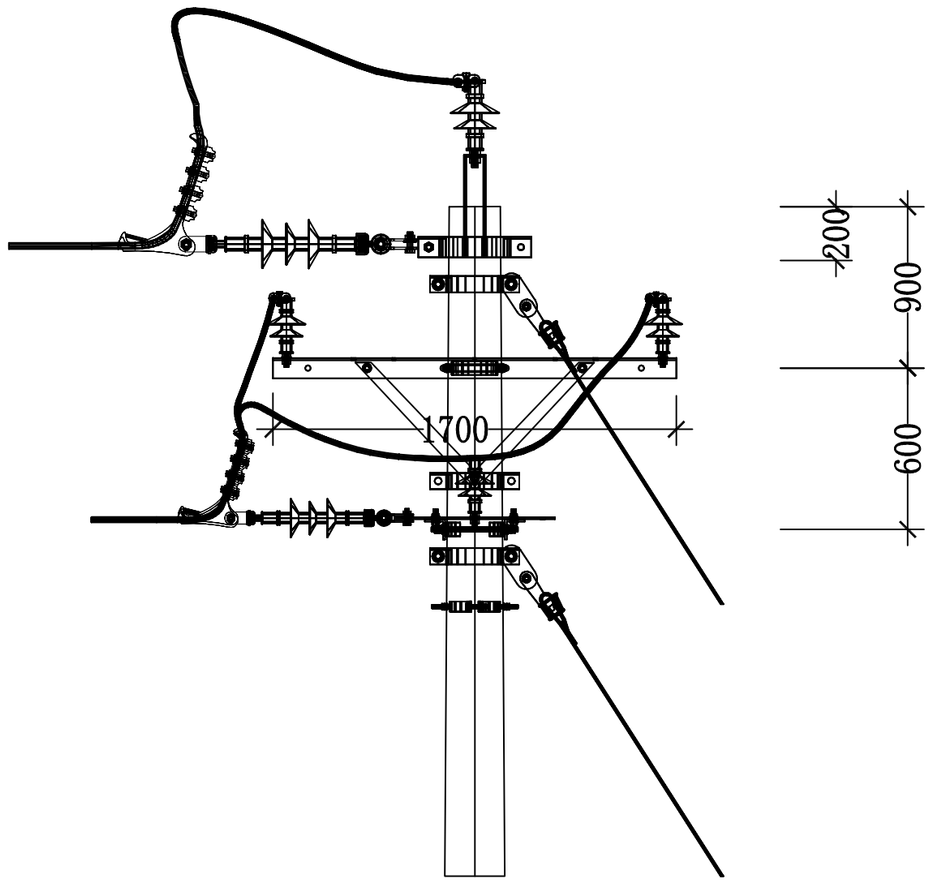

正视图
1:40

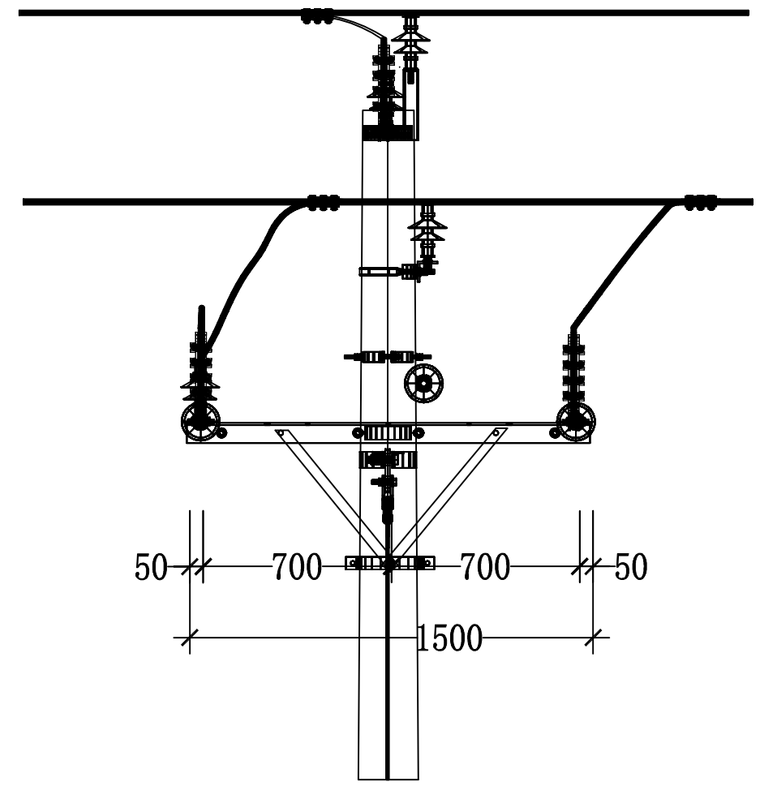

侧视图
1:40

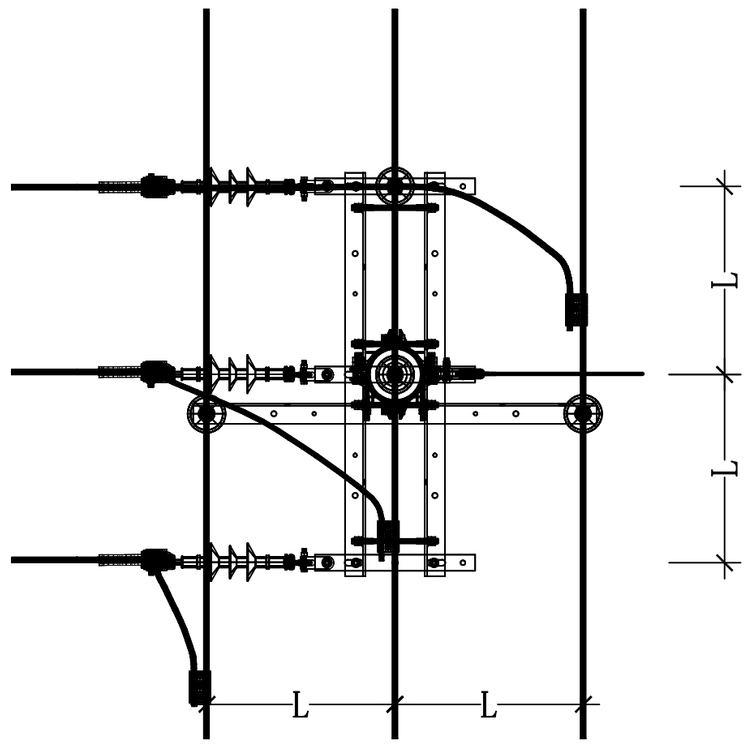

俯视图
1:40

4000m及以下海拔地区10kV横担选型表

(梢径430mm及以下电杆)

线 型	横 担 使用档距	尺寸(mm)	120mm²及以下导线截面				150～240mm²导线截面				备 注
		L	横担编号	横担规格	长度(mm)	横担图号	横担编号	主材规格	长度(mm)	横担图号	
绝缘线	80m及以下	800	HD1-17/7506	∠75×6	1700	图 6-65	HD1-17/8008	∠80×8	1700	图 6-67～68	上层直线横担
	80m及以下	700	HD3-15/7508	∠75×8	1500	图 6-99	HD3-15/7508	∠75×8	1500	图 6-99	下层耐张横担
裸导线	80m及以下	800	HD1-17/7506	∠75×6	1700	图 6-65	HD1-17/8008	∠80×8	1700	图 6-67～68	上层直线横担
	80m及以下	700	HD3-15/7508	∠75×8	1500	图 6-99	HD3-15/7508	∠75×8	1500	图 6-99	下层耐张横担

横担配套构件汇总表

序号	名 称	图 号	备 注
1	U型抱箍	图 6-93	
2	耐张顶架	图 6-169	
3	直线横担斜撑	图 6-97	
4	直线横担斜撑抱箍	图 6-98	
5	耐张横担斜撑	图 6-170	
6	耐张横担斜撑抱箍	图 6-171	

中科盛华工程集团有限公司

ZHONGKESHENGHUA Engineering Group CO.,LTD

证书编号： A114013266（甲级）
A214013263（乙级）

建筑行业（建筑工程）甲级
农林行业(农业综合开发生态工程)专项甲级
风景园林工程设计专项甲级
环境工程设计专项（水污染防治工程）甲级
市政行业乙级
建筑行业（人防工程）乙级
农林行业（农业工程）乙级
化工石化医药行业乙级
电力行业乙级
煤炭行业(选煤厂、矿井)专业乙级
建材行业乙级
机械行业乙级

建设单位:
皮山县农业农村局

工程名称:
皮山县2026年“南疆四地州现代设施农业项目”附属配套工程项目

子项名称:
附属配套工程10kV电力项目

图 名:
ZF1直线分支水泥单杆杆头示意图

	姓 名	签 名
项目负责人	刘浅居	刘浅居
专业负责人	丁月慧	丁月慧
审核	丁月慧	丁月慧
校对	高伟	高伟
设计	陈鹏飞	陈鹏飞

工程编号	TS-10-JK-Z-3-02		
设计阶段	施工图		
专业	电气	图号	
比例		日期	

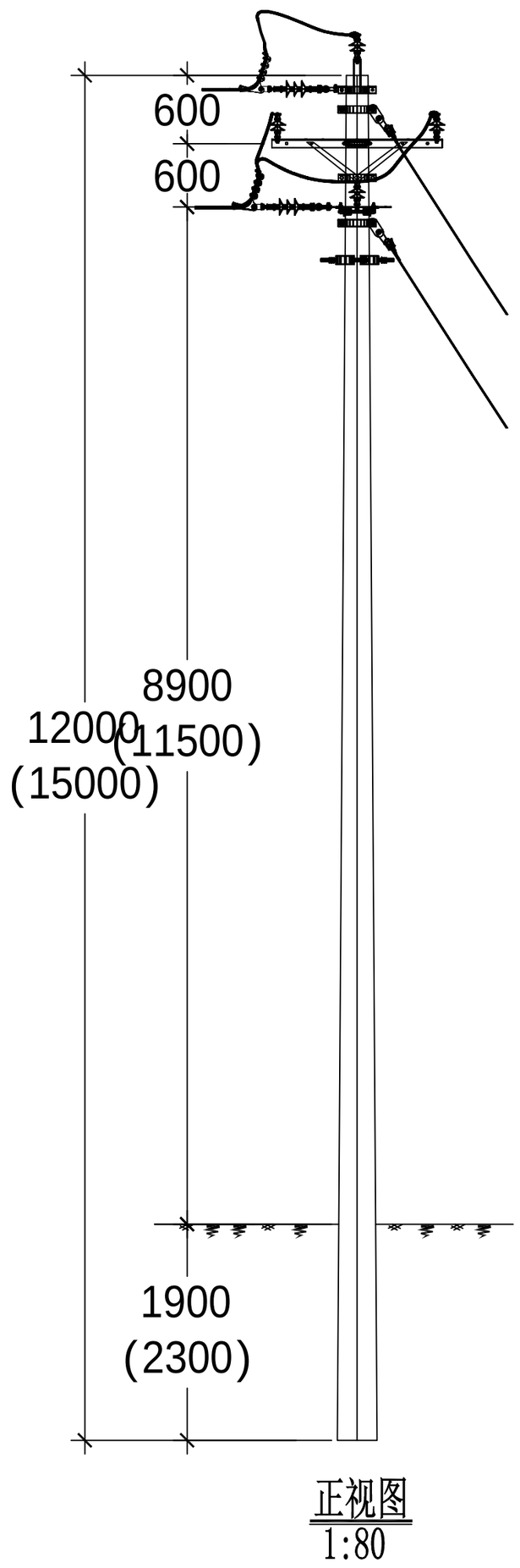

正视图
1:80

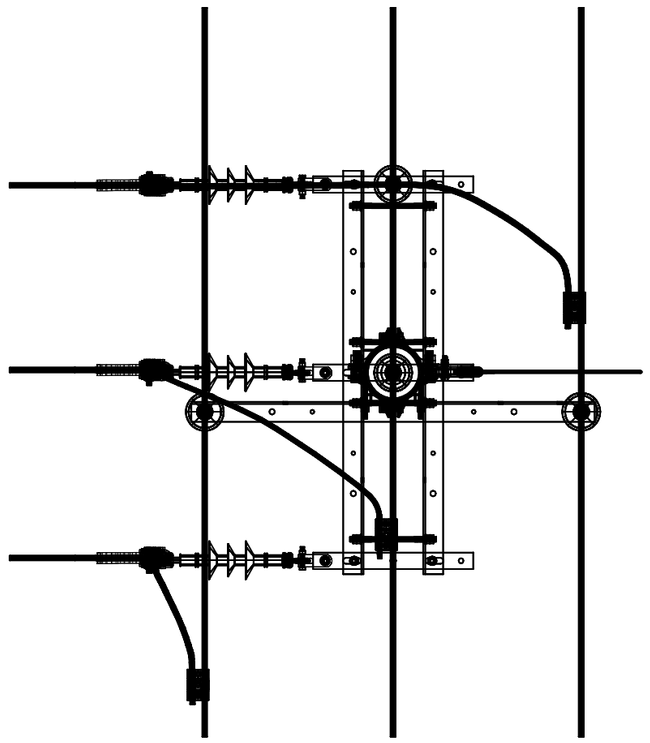

俯视图
1:40

ZF1-M-15 杆技术参数表

使用条件 / 规格及参数值	单回10kV 导线截面120mm²及以下 无低压	单回10kV 导线截面150～240mm² 无低压	物料描述
主杆型号	Φ190×15×M×G	Φ190×15×M×G	锥形水泥杆,非预应力,整根杆,15m,190mm,M
			锥形水泥杆,非预应力,法兰组装杆,15m,190mm,M
			锥形水泥杆,非预应力,焊接组装杆,15m,190mm,M
主杆型号	Φ190×12×M×G	Φ190×12×M×G	锥形水泥杆,非预应力,整根杆,12m,190mm,M
			锥形水泥杆,非预应力,法兰组装杆,12m,190mm,M
拉线1	VLX-3+5（1组）		
主杆下压力标准值（kN）	56.63		
主杆下压力设计值（kN）	67.96		
拉线1受力标准值（kN）	上层:13.22/下层:24.04		
拉线1受力设计值（kN）	上层:18.51/下层:33.66		

中科盛华工程集团有限公司

ZHONGKESHENGHUA Engineering Group CO.,LTD
证书编号： A114013266（甲级）
A214013263（乙级）
建筑行业（建筑工程）甲级
农林行业(农业综合开发生态工程)专项甲级
风景园林工程设计专项甲级
环境工程设计专项（水污染防治工程）甲级

建筑行业（人防工程）乙级
农林行业（农业工程）乙级
化工石化医药行业乙级

煤炭行业(选煤厂、矿井)专业乙级

建设单位:
皮山县农业农村局

工程名称:
皮山县2026年“南疆四地州现代设施农业项目”附属配套工程项目

子项名称:
附属配套工程10kV电力项目

图　　名:
ZF1直线分支水泥单杆单线图及技术参数表

	姓 名	签 名
项目负责人	刘浅居	刘浅居
专业负责人	丁月慧	丁月慧
审核	丁月慧	丁月慧
校对	高伟	高伟
设计	陈鹏飞	陈鹏飞

工程编号	TS-10-JK-Z-1-01		
设计阶段	施工图		
专业	电气	图号	
比例		日期	

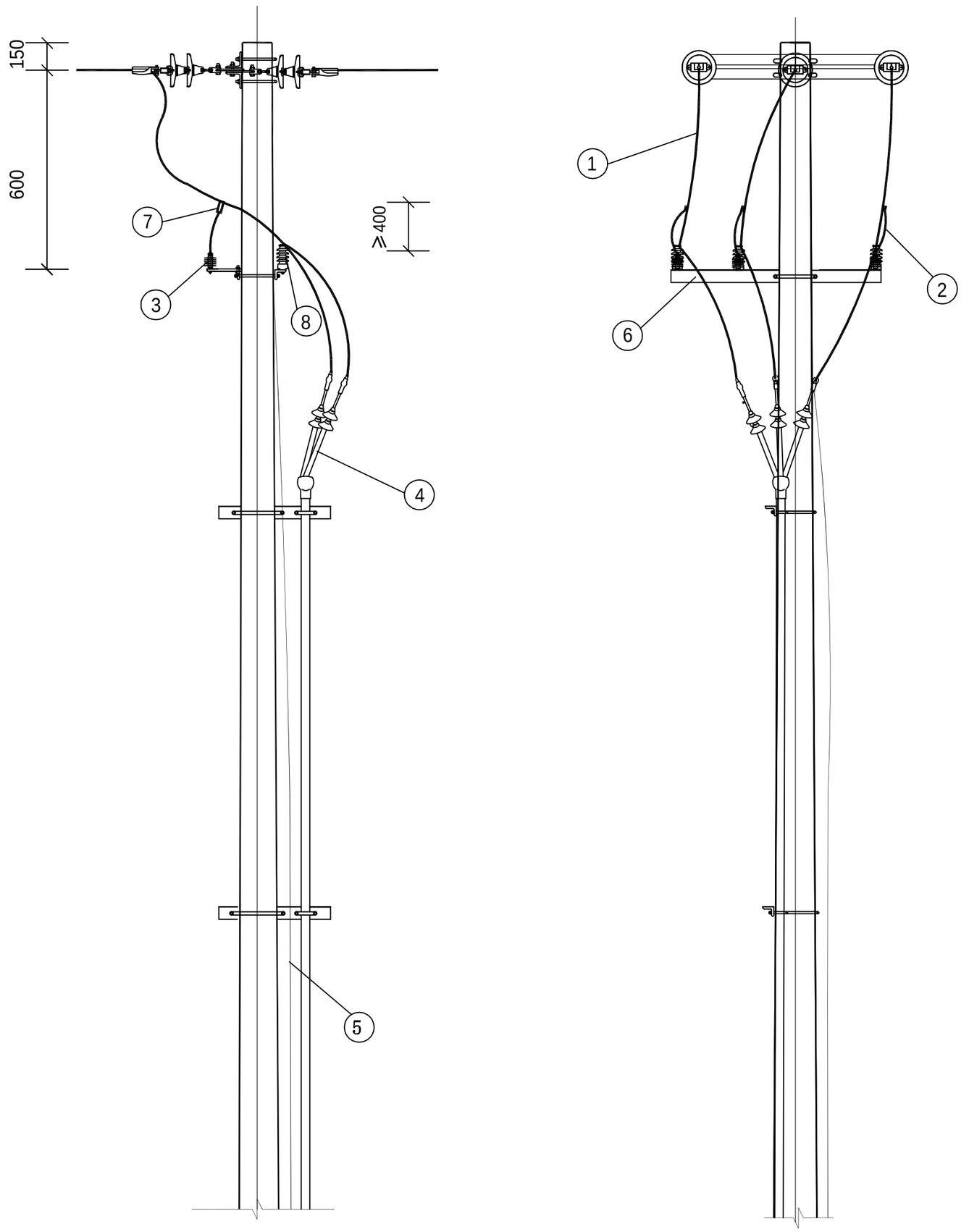

主 要 材 料 表

编号	材料名称	单 位	数 量	备 注
①	导线引线	米	12	绝缘引线，长度仅供参考
②	避雷器上引线	米	6	绝缘引线，长度仅供参考
③	合成氧化锌避雷器	只	3	根据设计需要选型
④	户外电缆终端	套	1	根据设计需要选型
⑤	接地引下线			
⑥	避雷器支架	套	1	
⑦	可装卸线夹	只	3	
⑧	柱式绝缘子	只	3	

说明：1. 本图为单回电缆引下杆组装示意图，各种设备、材料的具体型号、规格由工程设计确定。

2. 接地引下线应采取防腐措施，且接地装置的接地电阻不应大于10Ω，同时应满足GB/T 50065-2011 《交流电气装置的接地设计规范》中关于接触电压及跨步电压的要求。

3. 10kV带电导体与杆塔构件、拉线之间最小距离根据表15-2；10kV过引线、引下线与邻相导线之间的最小距离根据表15-3。

4. 主线引线时禁止在主绝缘线引搭，应在线尾部分搭接，特殊情况除外。

5. 导线与设备连接用接线端子或设备线夹未列入，根据各地实际情况选用。

6. 本材料表中不含主杆主线高压断连材料。

7. 采用可装卸线夹（需加装绝缘罩）以便于避雷器的带电作业，其安装距离要求（≥400）仅适用于1000m及以下海拔地区，1000m以上海拔地区使用时应依据2014版《 国家电网公司电力安全工作规程（配电部分） 》（试行）及涉及带电作业的相关规程、规范的相关要求，根据带电作业区实际海拔高度修正可装卸线夹的安装距离要求，以保证带电作业的安全。

图中其余各安装距离同样按上述要求进行适度修正，以保证运行安全。

中科盛华工程集团有限公司

ZHONGKESHENGHUA Engineering Group CO.,LTD

证书编号： A114013266（甲级）
A214013263（乙级）

建筑行业（建筑工程）甲级
农林行业(农业综合开发生态工程)专项甲级
风景园林工程设计专项甲级
环境工程设计专项（水污染防治工程）甲级
市政行业乙级
建筑行业（人防工程）乙级
农林行业（农业工程）乙级
化工石化医药行业乙级
电力行业乙级
煤炭行业(选煤厂、矿井)专业乙级
建材行业乙级
机械行业乙级

建设单位：
皮山县农业农村局

工程名称：
皮山县2026年“南疆四地州现代设施农业项目”附属配套工程项目

子项名称：
附属配套工程10kV电力项目

图 名：
单回电缆引下杆组装示意图

	姓 名	签 名
项目负责人	刘浅居	刘浅居
专业负责人	丁月慧	丁月慧
审核	丁月慧	丁月慧
校对	高伟	高伟
设计	陈鹏飞	陈鹏飞

工程编号	图 15-19		
设计阶段	施工图		
专业	电气	图号	
比例		日期	

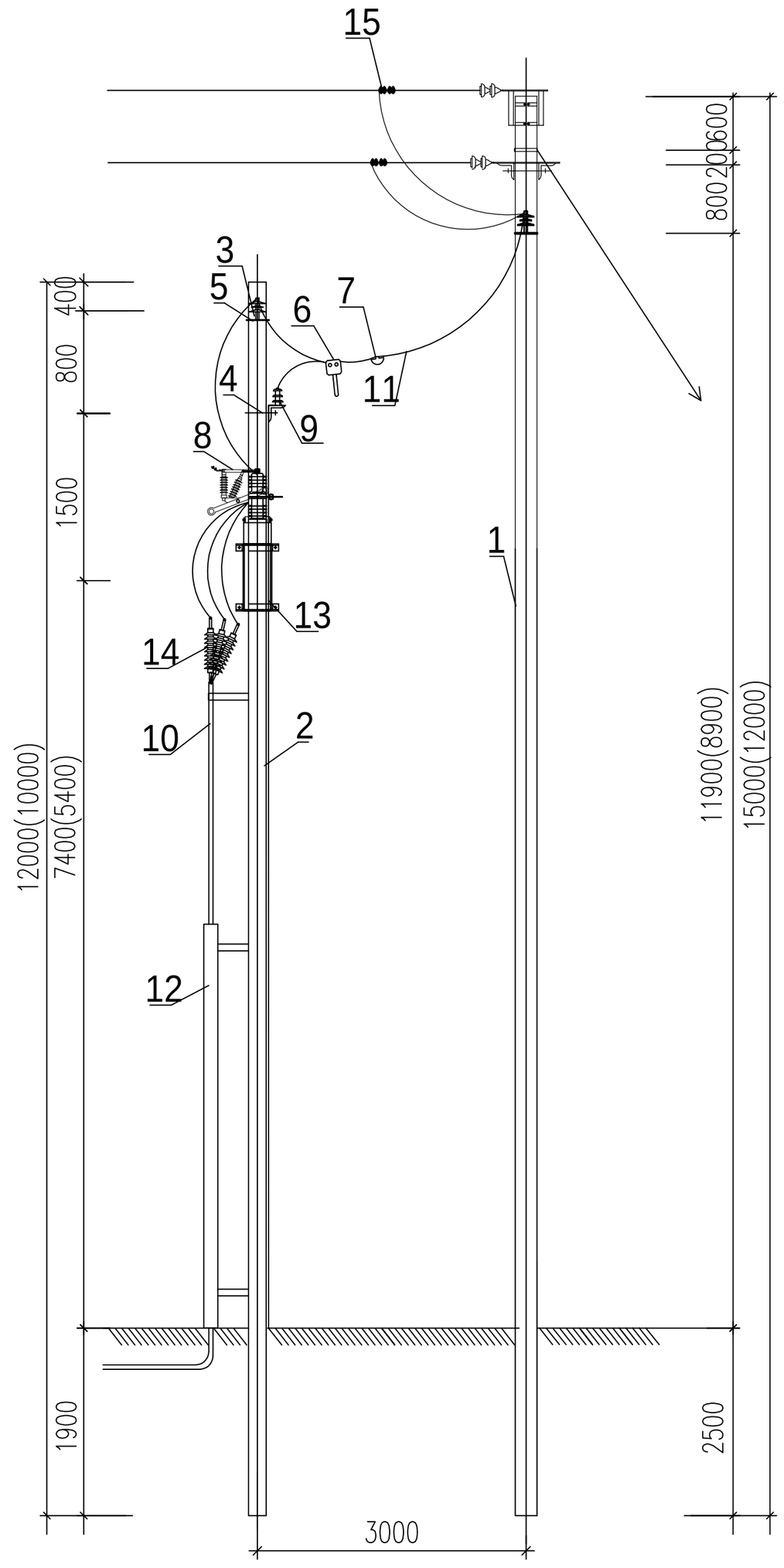

设备材料表

序号	名　称	型　号	单位	数量	备 注
1	主杆	Φ190×12×M×G	根	1	
2	附杆	Φ190×12×M×G	根	1	
3	支柱绝缘子	R12.5ET150N	只	6	
4	U型抱箍	⌀16*667	付	3	
5	高压横担		根	3	
6	验电环		组	1	
7	故障指示仪		组	1	
8	永磁断路器	ZW32M-12/630A-20kA	台	1	含支架
9	避雷器	HY5WS-17/50	组	1	含支架
10	电缆	YJV22-8.7/15-3*300	米		详见材料清册
11	高压引线	JKLYJ-10-240	米		详见材料清册
12	镀锌钢管	⌀150	套	1	
13	接地线	BX-50	米	25	
14	户外冷缩电缆头	10kV三相	套	1	
15	并沟线夹	JB-2	套	3	

中科盛华工程集团有限公司

ZHONGKESHENGHUA Engineering Group CO.,LTD

证书编号：A114013266（甲级）
A214013263（乙级）

建筑行业（建筑工程）甲级
农林行业(农业综合开发生态工程)专项甲级
风景园林工程设计专项甲级
环境工程设计专项（水污染防治工程）甲级
市政行业乙级
建筑行业（人防工程）乙级
农林行业（农业工程）乙级
化工石化医药行业乙级
电力行业乙级
煤炭行业(选煤厂、矿井)专业乙级
建材行业乙级
机械行业乙级

建设单位：
皮山县农业农村局

工程名称：
皮山县2026年“南疆四地州现代设施农业项目”附属配套工程项目

子项名称：
附属配套工程10kV电力项目

图　　名：
单回电缆引下杆组装示意图
(经断路器引下)

	姓 名	签 名
项目负责人	刘浅居	刘浅居
专业负责人	丁月慧	丁月慧
审核	丁月慧	丁月慧
校对	高伟	高伟
设计	陈鹏飞	陈鹏飞

工程编号	图 15-12		
设计阶段	施工图		
专业	电气	图号	
比例		日期	

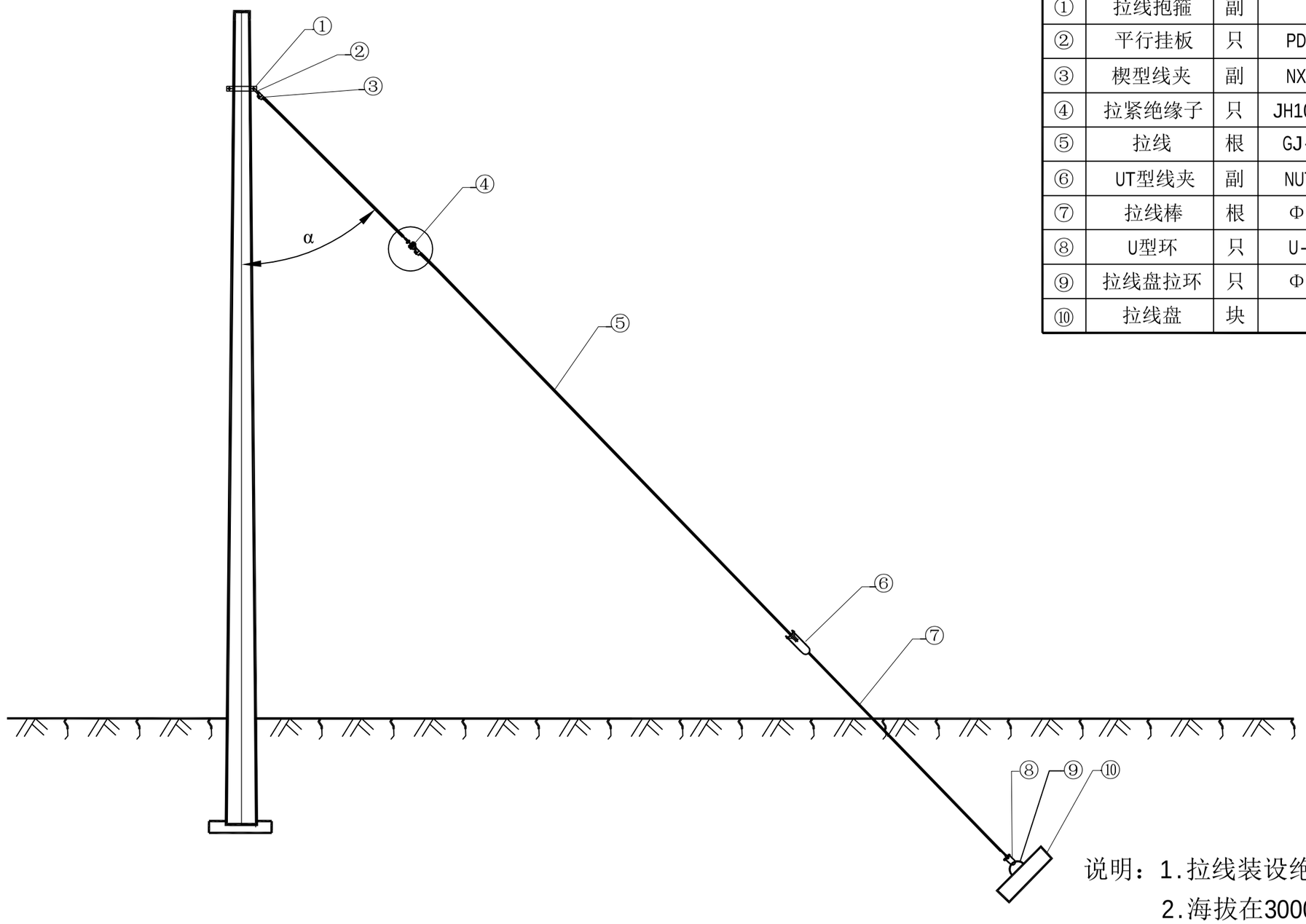

LX型单拉线配置表

序号	名　称	单位	LX-3		LX-5		LX-8		LX-10	
			规 格	数量	规 格	数量	规 格	数量	规 格	数量
①	拉线抱箍	副		1		1		1		1
②	平行挂板	只	PD-12	1	PD-12	1	PD-12	1	PD-12	1
③	楔型线夹	副	NX-1	3	NX-2	3	NX-2	3	NX-3	3
④	拉紧绝缘子	只	JH10-90	1	JH10-90	1	JH10-90	1	JH10-120	1
⑤	拉线	根	GJ-35	1	GJ-50	1	GJ-80	1	GJ-100	1
⑥	UT型线夹	副	NUT-1	1	NUT-2	1	NUT-2	1	NUT-3	1
⑦	拉线棒	根	Φ16	1	Φ20	1	Φ22	1	Φ24	1
⑧	U型环	只	U-16	1	U-21	1	U-25	1	U-25	1
⑨	拉线盘拉环	只	Φ24	1	Φ24	1	Φ28	1	Φ28	1
⑩	拉线盘	块		1		1		1		1

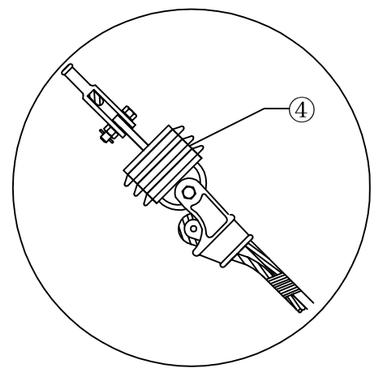

说明：1.拉线装设绝缘子，各地视各种情况并结合运行经验确定。

2.海拔在3000m及以下时1根拉线装设JH10拉紧绝缘子1只，海拔在3000～4000m时1根拉线装设JH10拉紧绝缘子2只串联组合。

3.JH10拉紧绝缘子两端拉环均调整为方钢截面结构型式（须保持与原圆钢结构型式强度不变），并在物资上报时予以明确。

4.α角度根据使用情况确定。

中科盛华工程集团有限公司

ZHONGKESHENGHUA Engineering Group CO.,LTD

证书编号：A114013266（甲级）
A214013263（乙级）

建筑行业（建筑工程）甲级
农林行业(农业综合开发生态工程)专项甲级
风景园林工程设计专项甲级
环境工程设计专项（水污染防治工程）甲级
市政行业乙级
建筑行业（人防工程）乙级
农林行业（农业工程）乙级
化工石化医药行业乙级
电力行业乙级
煤炭行业(选煤厂、矿井)专业乙级
建材行业乙级
机械行业乙级

建设单位：
皮山县农业农村局

工程名称：
皮山县2026年“南疆四地州现代设施农业项目”附属配套工程项目

子项名称：
附属配套工程10kV电力项目

图　　名：
LX型单拉线布置示意图及配置表

	姓 名	签 名
项目负责人	刘浅居	刘浅居
专业负责人	丁月慧	丁月慧
审核	丁月慧	丁月慧
校对	高伟	高伟
设计	陈鹏飞	陈鹏飞

工程编号	图 9-51		
设计阶段	施工图		
专业	电气	图号	
比例		日期	

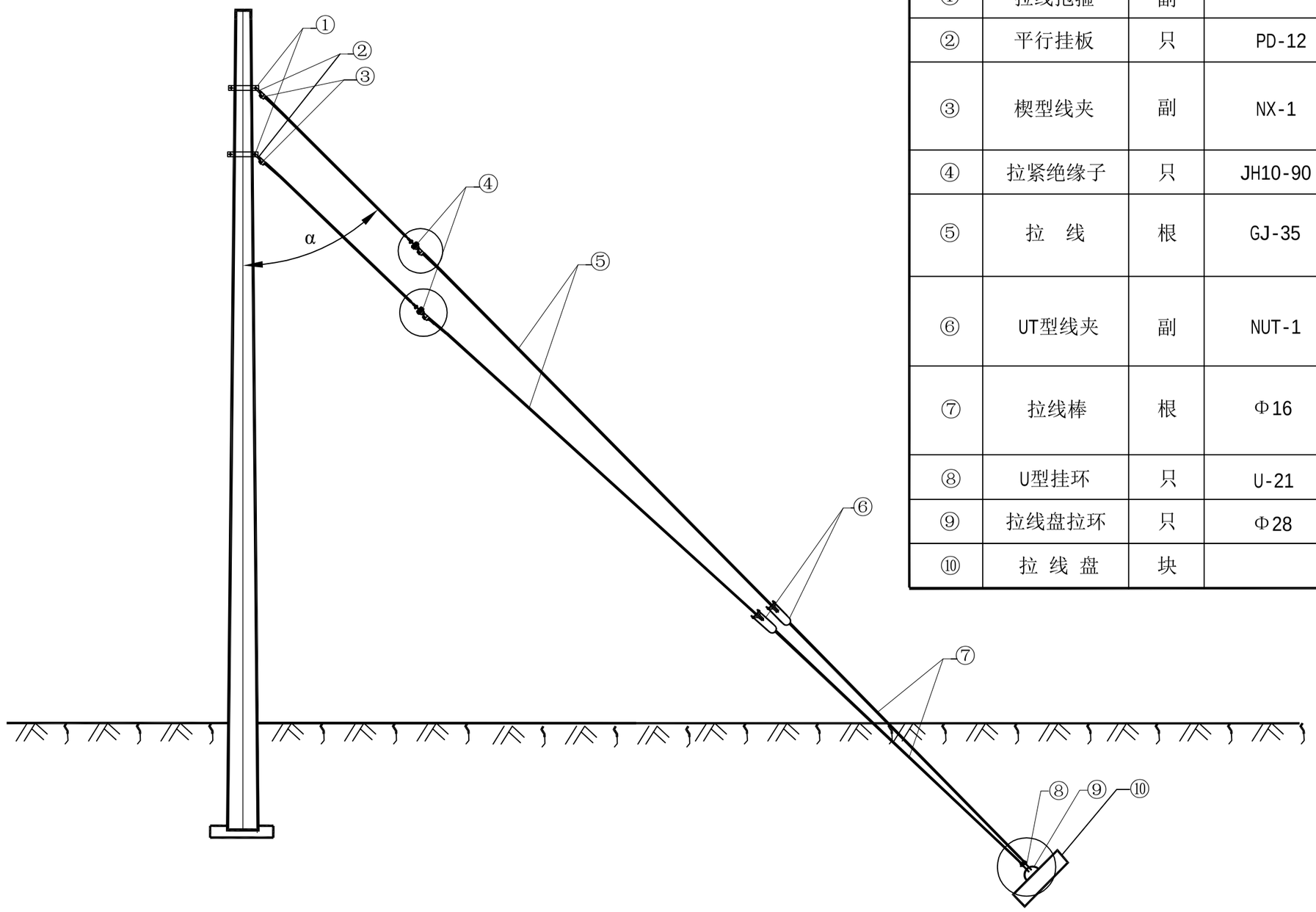

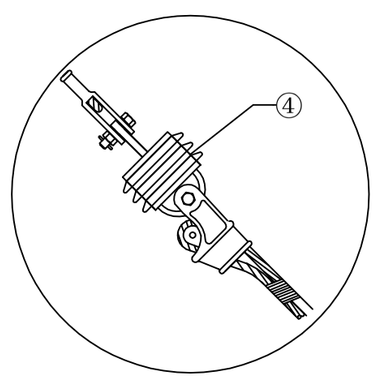

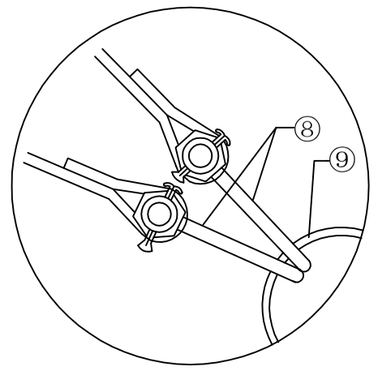

VLX型V型拉线配置表

序号	名　称	单位	VLX-3+3		VLX-3+5		VLX-5+5	
			规　格	数量	规　格	数量	规　格	数量
①	拉线抱箍	副		2		2		2
②	平行挂板	只	PD-12	2	PD-12	2	PD-12	2
③	楔型线夹	副	NX-1	6	NX-1（上层）	3	NX-1（上层）	3
					NX-2（下层）	3	NX-2（下层）	3
④	拉紧绝缘子	只	JH10-90	2	JH10-90	2	JH10-90	2
⑤	拉　线	根	GJ-35	2	GJ-35（上层）	1	GJ-50（上层）	1
					GJ-50（下层）	1	GJ-50（下层）	1
⑥	UT型线夹	副	NUT-1	2	NUT-1（上层）	1	NUT-2（上层）	1
					NUT-2（下层）	1	NUT-2（下层）	1
⑦	拉线棒	根	Φ16	2	Φ16（上层）	1	Φ20（上层）	1
					Φ20（下层）	1	Φ20（下层）	1
⑧	U型挂环	只	U-21	2	U-21	2	U-21	2
⑨	拉线盘拉环	只	Φ28	1	Φ28	1	Φ28	1
⑩	拉 线 盘	块		1		1		1

说明：1.拉线装设绝缘子，各地视各种情况并结合运行经验确定。

2.海拔在3000m及以下时1根拉线装设JH10拉紧绝缘子1只，
海拔在3000～4000m时1根拉线装设JH10拉紧绝缘子2只串联组合。

3.JH10拉紧绝缘子两端拉环均调整为方钢截面结构型式（须保持与原圆钢结构型式强度不变），并在物资上报时予以明确。

4.α角度根据使用情况确定。

中科盛华工程集团有限公司

ZHONGKESHENGHUA Engineering Group CO.,LTD

证书编号：A114013266（甲级）
A214013263（乙级）

建筑行业（建筑工程）甲级
农林行业(农业综合开发生态工程)专项甲级
风景园林工程设计专项甲级
环境工程设计专项（水污染防治工程）甲级
市政行业乙级
建筑行业（人防工程）乙级
农林行业（农业工程）乙级
化工石化医药行业乙级
电力行业乙级
煤炭行业(选煤厂、矿井)专业乙级
建材行业乙级
机械行业乙级

建设单位：
皮山县农业农村局

工程名称：
皮山县2026年“南疆四地州现代设施农业项目”附属配套工程项目

子项名称：
附属配套工程10kV电力项目

图　　名：
VLX型V形拉线布置示意图及配置表

	姓 名	签 名
项目负责人	刘浅居	刘浅居
专业负责人	丁月慧	丁月慧
审核	丁月慧	丁月慧
校对	高伟	高伟
设计	陈鹏飞	陈鹏飞

工程编号	图 9-52		
设计阶段	施工图		
专业	电气	图号	
比例		日期	

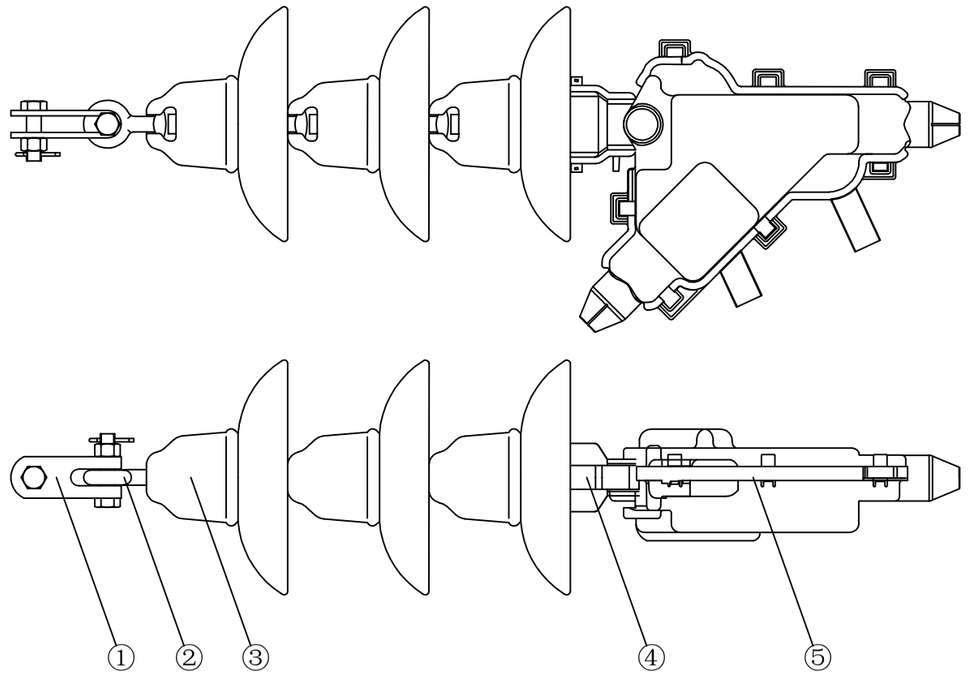

盘形悬式绝缘子单联单挂点耐张串-NXL

编号	国网标准物料	金具图册型号	数量
①	直角挂板,Z-7	Z-0780	1
②	球头挂环,QP-7	QP-0750	1
③	盘形悬式瓷绝缘子		2~3
④	碗头挂板,WS-7	WS-0770	1
⑤	楔型绝缘,NXL		1

说明：1.本图参照金具分册图5-1-1绘制。

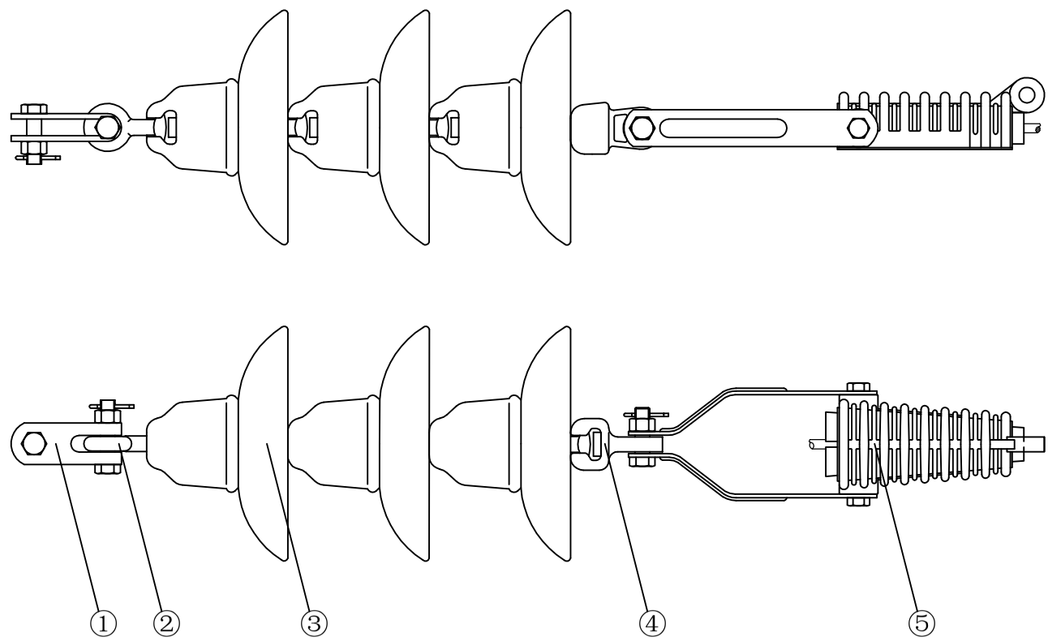

盘形悬式绝缘子单联单挂点耐张串-NXJG

编号	国网标准物料	金具图册型号	数量
①	直角挂板,Z-7	Z-0780	1
②	球头挂环,QP-7	QP-0750	1
③	盘形悬式瓷绝缘子		2-3
④	碗头挂板,W-7	W-0770	1
⑤	楔型绝缘,NXJG		1

说明：1.本图参照金具分册图5-1-5绘制。

中科盛华工程集团有限公司

ZHONGKESHENGHUA Engineering Group CO.,LTD

证书编号： A114013266（甲级）
A214013263（乙级）

建筑行业（建筑工程）甲级
农林行业(农业综合开发生态工程)专项甲级
风景园林工程设计专项甲级
环境工程设计专项（水污染防治工程）甲级
市政行业乙级
建筑行业（人防工程）乙级
农林行业（农业工程）乙级
化工石化医药行业乙级
电力行业乙级
煤炭行业(选煤厂、矿井)专业乙级
建材行业乙级
机械行业乙级

建设单位：
皮山县农业农村局

工程名称：
皮山县2026年“南疆四地州现代设施农业项目”附属配套工程项目

子项名称：
附属配套工程10kV电力项目

图　　名：
10kV耐张绝缘子串图例(一)

	姓 名	签 名
项目负责人	刘浅居	刘浅居
专业负责人	丁月慧	丁月慧
审核	丁月慧	丁月慧
校对	高伟	高伟
设计	陈鹏飞	陈鹏飞

工程编号	图 14-5		
设计阶段	施工图		
专业	电气	图号	
比例		日期	

图 纸 目 录

序号	图纸名称	图号或文件编号	版次	张数	图幅	备注	序号	图纸名称	图号或文件编号	版次	张数	图幅	备注
1	HD1-17/7506 水泥单杆直线横担加工图	图 6-65		1	A3		21	撑铁及抱箍制造图	T0202-04		1	A3	
2	HD1-17/8008 水泥单杆直线横担加工图(1/2)	图 6-67		1	A3		22	撑铁及抱箍制造图	T0202-05		1	A3	
3	HD1-17/8008 水泥单杆直线横担加工图(2/2)	图 6-68		1	A3		23	电缆支架加工图	T0202-06		1	A3	
4	U型抱箍加工图	图 6-93		1	A3		24						
5	直线单顶抱箍加工图	图 6-94		1	A3		25						
6	直线横担斜撑加工图	图 6-97		1	A3		26						
7	直线横担斜撑抱箍加工图	图 6-98		1	A3		27						
8	直线转角杆横担组装示意图	图 6-40		1	A3		28						
9	拉线抱箍加工图(1/3)	图 9-55		1	A3		29						
10	拉线棒制造图	TS-10-JK-T-1-10		1	A3		30						
11	直线双顶抱箍加工图	图 6-95		1	A3		31						
12	双头螺栓加工图	图 6-96		1	A3		32						
13	HD3-19/8008 水泥单杆耐张横担加工图(1/10)	图 6-129		1	A3		33						
14	HD3-19/8008 水泥单杆耐张横担加工图(2/10)	图 6-130		1	A3		34						
15	耐张顶架加工图	图 6-169		1	A3		35						
16	耐张横担斜撑加工图	图 6-170		1	A3		36						
17	耐张横担斜撑抱箍加工图	图 6-171		1	A3		37						
18	单回避雷器横担加工图	T0202-01		1	A3		38						
19	隔离开关支架加工图	T0202-02		1	A3		39						
20	五孔联板Ⅱ型制造图	T0202-03		1	A3		40						

总张数		总设计张数		图幅		标准图张数	

说 明：

结构部分（铁件加工图） 第二卷 第二册

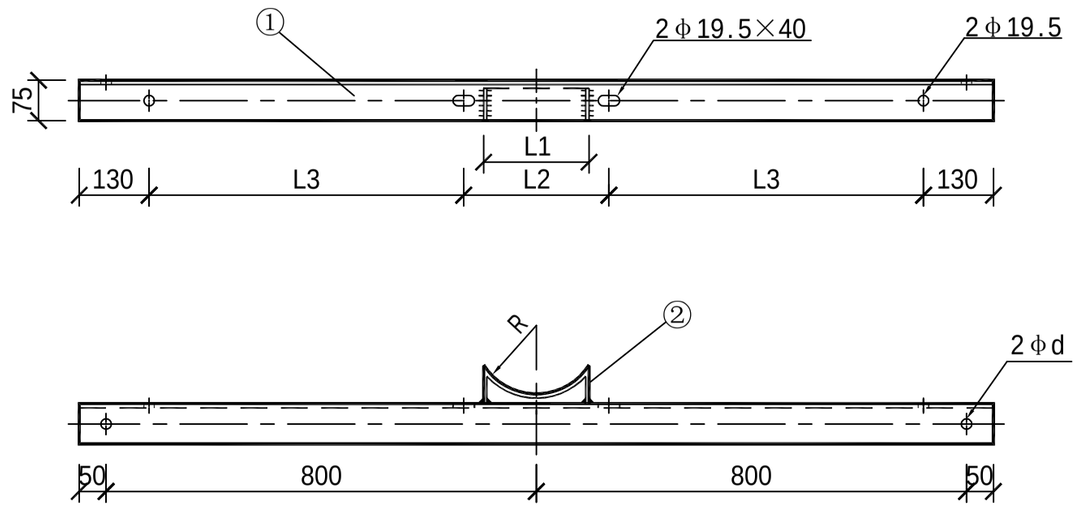

横担加工图(比例1:20)

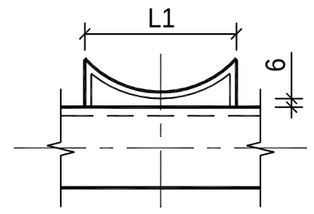

扁钢②加工图（比例1:10）

材料表

杆径（mm）	编号	材料名称	规格(mm)	单位	数量	质量(kg)		合计总重(kg) ①+②	备注
						一件	小计		
	①	角钢	∠75×6×1700	块	1	11.74	11.7		
205	②	扁钢	-60×6×257	块	1	0.73	0.7	12.4	
245	②	扁钢	-60×6×331	块	1	0.93	0.9	12.6	
285	②	扁钢	-60×6×407	块	1	1.15	1.2	12.9	
365	②	扁钢	-60×6×564	块	1	1.60	1.6	13.3	
445	②	扁钢	-60×6×727	块	1	2.06	2.1	13.8	

横担加工尺寸及零件选取表

水泥杆杆径(mm)	L1(mm)	L2(mm)	L3(mm)	R(mm)	杆头示意图	U型抱箍
205	160	240	600	103	图6-2横担	U18-220
245	200	280	580	123	图6-2横担	U18-260
285	240	320	560	143	图6-2横担	U18-300
365	320	400	520	183	图6-2横担	U18-380
445 *	400	480	480	223	图6-2横担	

注： * 此规格横担仅供直线转角横担组装用。

注：1.扁钢与角钢须四面焊接，且焊缝高度为6mm。
2.所有材料均须热镀锌防腐。
3.所有材料材质均为Q235。
4.扁钢②与角钢间隙6mm。
5.根据选取的绝缘子固定螺栓的规格，确定安装孔径d（M16螺栓取17.5，M18螺栓取19.5，M20螺栓取21.5）。
6.横担准线根据“DL/T 5442-2010 输电线路铁塔制图和构造规定”表8.2.1角钢准距表中的技术参数，详见本典型设计第6章总说明6.1.3.3。
7.本横担如用于直线转角横担，根据图6-40要求调整使用。

中科盛华工程集团有限公司

ZHONGKESHENGHUA Engineering Group CO.,LTD
证书编号： A114013266（甲级）
A214013263（乙级）
建筑行业（建筑工程）甲级
农林行业(农业综合开发生态工程)专项甲级
风景园林工程设计专项甲级
环境工程设计专项（水污染防治工程）甲级
市政行业乙级
建筑行业（人防工程）乙级
农林行业（农业工程）乙级
化工石化医药行业乙级
电力行业乙级
煤炭行业(选煤厂、矿井)专业乙级
建材行业乙级
机械行业乙级

建设单位：
皮山县农业农村局

工程名称：
皮山县2026年“南疆四地州现代设施农业项目”附属配套工程项目

子项名称：
附属配套工程10kV电力项目

图　　名：
HD1-17/7506 水泥单杆直线横担加工图

	姓 名	签 名
项目负责人	刘浅居	刘浅居
专业负责人	丁月慧	丁月慧
审核	丁月慧	丁月慧
校对	高伟	高伟
设计	陈鹏飞	陈鹏飞

工程编号	图 6-65		
设计阶段	施工图		
专业	电气	图号	
比例		日期	

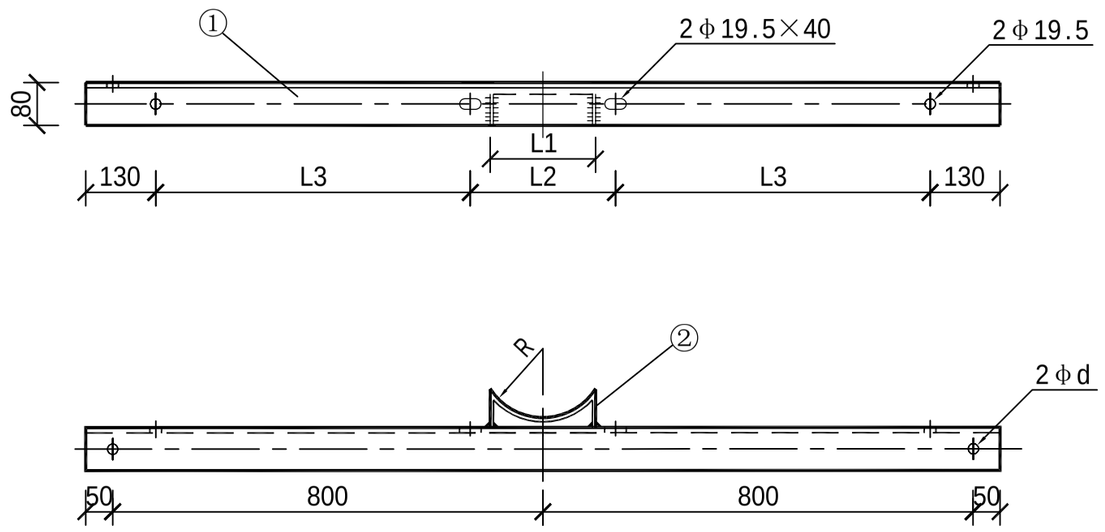

横担加工图(比例1:20)

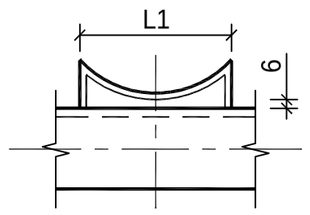

扁钢②加工图（比例1:10）

注：1.扁钢与角钢须四面焊接，且焊缝高度为6mm。
2.所有材料均须热镀锌防腐。
3.所有材料材质均为Q235。
4.扁钢②与角钢间隙6mm。
5.根据选取的绝缘子固定螺栓的规格，确定安装孔径d（M16螺栓取17.5，M18螺栓取19.5，M20螺栓取21.5）。
6.横担准线根据“DL/T 5442-2010 输电线路铁塔制图和构造规定”表8.2.1角钢准距表中的技术参数，详见本典型设计第6章总说明6.1.3.3。
7.本横担如用于直线转角横担，根据图6-40要求调整使用。

材料表

杆径（mm）	编号	材料名称	规格(mm)	单位	数量	质量(kg)		合计总重(kg) ①+②	备注
						一件	小计		
	①	角钢	∠80×8×1700	块	1	16.42	16.4		
190	②	扁钢	-60×6×243	块	1	0.69	0.7	17.1	
205	②	扁钢	-60×6×257	块	1	0.73	0.7	17.1	
215	②	扁钢	-60×6×275	块	1	0.78	0.8	17.2	
230	②	扁钢	-60×6×317	块	1	0.90	0.9	17.3	
245	②	扁钢	-60×6×331	块	1	0.93	0.9	17.3	
255	②	扁钢	-60×6×349	块	1	0.99	1.0	17.4	
260	②	扁钢	-60×6×375	块	1	1.06	1.1	17.5	
270	②	扁钢	-60×6×394	块	1	1.11	1.1	17.5	
280	②	扁钢	-60×6×414	块	1	1.17	1.2	17.6	
285	②	扁钢	-60×6×407	块	1	1.15	1.2	17.6	
290	②	扁钢	-60×6×433	块	1	1.23	1.2	17.6	
295	②	扁钢	-60×6×426	块	1	1.20	1.2	17.6	
300	②	扁钢	-60×6×453	块	1	1.28	1.3	17.7	
310	②	扁钢	-60×6×473	块	1	1.34	1.3	17.7	
320	②	扁钢	-60×6×493	块	1	1.39	1.4	17.8	
330	②	扁钢	-60×6×513	块	1	1.45	1.5	17.9	
350	②	扁钢	-60×6×553	块	1	1.56	1.6	18.0	
365	②	扁钢	-60×6×564	块	1	1.60	1.6	18.0	
375	②	扁钢	-60×6×584	块	1	1.65	1.7	18.1	
380	②	扁钢	-60×6×614	块	1	1.74	1.7	18.1	
390	②	扁钢	-60×6×635	块	1	1.79	1.8	18.2	
400	②	扁钢	-60×6×655	块	1	1.85	1.9	18.3	
410	②	扁钢	-60×6×676	块	1	1.91	1.9	18.3	
430	②	扁钢	-60×6×717	块	1	2.03	2.0	18.4	
445	②	扁钢	-60×6×727	块	1	2.06	2.1	18.5	
455	②	扁钢	-60×6×748	块	1	2.11	2.1	18.5	
460	②	扁钢	-60×6×780	块	1	2.20	2.2	18.6	
470	②	扁钢	-60×6×801	块	1	2.26	2.3	18.7	
480	②	扁钢	-60×6×822	块	1	2.32	2.3	18.7	
490	②	扁钢	-60×6×843	块	1	2.38	2.4	18.8	

中科盛华工程集团有限公司

ZHONGKESHENGHUA Engineering Group CO.,LTD
证书编号： A114013266（甲级）
A214013263（乙级）
建筑行业（建筑工程）甲级
农林行业(农业综合开发生态工程)专项甲级
风景园林工程设计专项甲级
环境工程设计专项（水污染防治工程）甲级
市政行业乙级
建筑行业（人防工程）乙级
农林行业（农业工程）乙级
化工石化医药行业乙级
电力行业乙级
煤炭行业(选煤厂、矿井)专业乙级
建材行业乙级
机械行业乙级

建设单位：
皮山县农业农村局

工程名称：
皮山县2026年“南疆四地州现代设施农业项目”附属配套工程项目

子项名称：
附属配套工程10kV电力项目

图　　名：
HD1-17/8008 水泥单杆直线横担加工图(1/2)

	姓 名	签 名
项目负责人	刘浅居	刘浅居
专业负责人	丁月慧	丁月慧
审核	丁月慧	丁月慧
校对	高伟	高伟
设计	陈鹏飞	陈鹏飞

工程编号	图 6-67		
设计阶段	施工图		
专业	电气	图号	
比例		日期	

横担加工尺寸及零件选取表

水泥杆杆径(mm)	L1(mm)	L2(mm)	L3(mm)	R(mm)	杆头示意图	U型抱箍
190	150	230	605	95	图6-9上横担	U18-200
205	160	240	600	103	图6-2横担、图6-9中横担	U18-220
215	170	250	595	108	图6-9下横担	U18-230
230	190	270	585	115	图6-9上横担、图6-16上横担、图6-18上横担、图6-20横担1	U18-240
245	200	280	580	123	图6-2横担、图6-9中横担、图6-16中上横担、图6-20横担2	U18-260
255	210	290	575	128	图6-9下横担、图6-16中下横担、图6-20横担3	U18-270
260	220	300	570	130	图6-18中下横担	U18-270
270	230	310	565	135	图6-9上横担、图6-17上横担、图6-19上横担、图6-20横担4、图6-20横担1	U18-280
280	240	320	560	140	图6-20横担5	U18-290
285	240	320	560	143	图6-2横担、图6-9中横担、图6-17中上横担、图6-20横担2	U18-300
290	250	330	555	145	图6-20横担6	U18-300
295	250	330	555	148	图6-9下横担、图6-17中下横担、图6-20横担3	U18-310
300	260	340	550	150	图6-19中下横担	U18-310
310	270	350	545	155	图6-20横担4	U18-320
320	280	360	540	160	图6-20横担5	U18-330
330	290	370	535	165	图6-20横担6	U18-340
350	310	390	525	175	图6-9上横担、图6-17上横担、图6-19上横担、图6-20横担1	U18-360
365	320	400	520	183	图6-2横担、图6-9中横担、图6-17中上横担、图6-20横担2	U18-380
375	330	410	515	188	图6-9下横担、图6-17中下横担、图6-20横担3	U18-390
380	340	420	510	190	图6-19中下横担	U18-390
390	350	430	505	195	图6-20横担4	U18-400
400	360	440	500	200	图6-20横担5	U18-410
410	370	450	495	205	图6-20横担6	U18-420
430 *	390	470	485	215	图6-9上横担、图6-17上横担、图6-19上横担、图6-20横担1	
445 *	400	480	480	223	图6-2横担、图6-9中横担、图6-17中上横担、图6-20横担2	
455 *	410	490	475	228	图6-9下横担、图6-17中下横担、图6-20横担3	
460 *	420	500	470	230	图6-19中下横担	
470 *	430	510	465	235	图6-20横担4	
480 *	440	520	460	240	图6-20横担5	
490 *	450	530	455	245	图6-20横担6	

注： * 此规格横担仅供直线转角横担组装用。

中科盛华工程集团有限公司

ZHONGKESHENGHUA Engineering Group CO.,LTD

证书编号： A114013266（甲级）
A214013263（乙级）

建筑行业（建筑工程）甲级
农林行业(农业综合开发生态工程)专项甲级
风景园林工程设计专项甲级
环境工程设计专项（水污染防治工程）甲级
市政行业乙级
建筑行业（人防工程）乙级
农林行业（农业工程）乙级
化工石化医药行业乙级
电力行业乙级
煤炭行业(选煤厂、矿井)专业乙级
建材行业乙级
机械行业乙级

建设单位：
皮山县农业农村局

工程名称：
皮山县2026年“南疆四地州现代设施农业项目”附属配套工程项目

子项名称：
附属配套工程10kV电力项目

图　　名：
HD1-17/8008 水泥单杆直线横担加工图(2/2)

	姓 名	签 名
项目负责人	刘浅居	刘浅居
专业负责人	丁月慧	丁月慧
审核	丁月慧	丁月慧
校对	高伟	高伟
设计	陈鹏飞	陈鹏飞

工程编号	图 6-68		
设计阶段	施工图		
专业	电气	图号	
比例		日期	

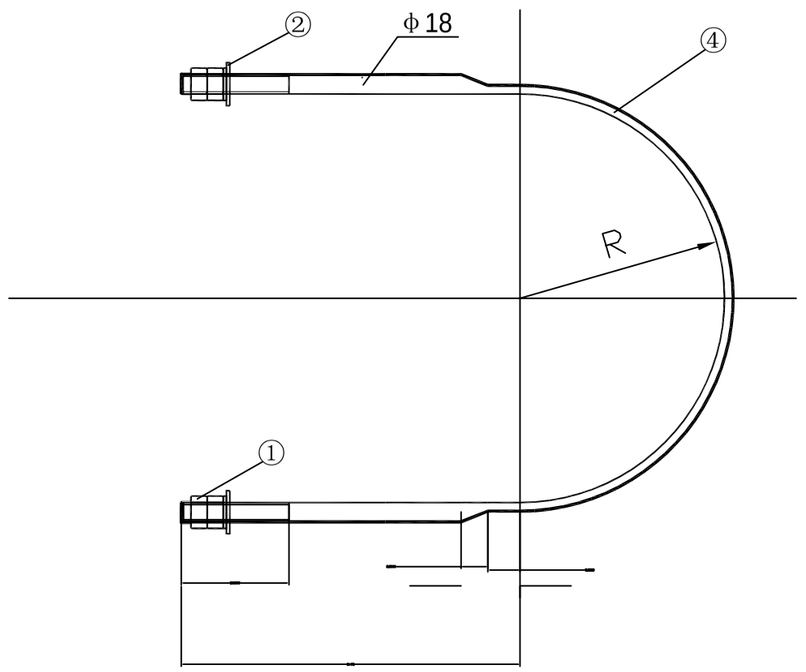



（比例 1:10）

材料表

序号	编号	名称	规　格	R（mm）	L长度（mm）	单位	数量	质量（kg）		合计总重（kg）	备注
								一件	小计	①+②+③+④	
1	①	螺母	AM18			个	4	0.05	0.2		
2	②	平垫	ф18			个	2	0.01	0.02		
3	③	弹垫	ф18			个	2	0.01	0.02		
4	④	U型抱箍	U18-200	100	667	块	1	1.33	1.3	1.5	
5	④	U型抱箍	U18-210	105	693	块	1	1.39	1.4	1.6	
6	④	U型抱箍	U18-220	110	719	块	1	1.44	1.5	1.7	
7	④	U型抱箍	U18-230	115	744	块	1	1.49	1.5	1.7	
8	④	U型抱箍	U18-240	120	770	块	1	1.54	1.6	1.8	
9	④	U型抱箍	U18-250	125	796	块	1	1.59	1.6	1.8	
10	④	U型抱箍	U18-260	130	822	块	1	1.64	1.6	1.8	
11	④	U型抱箍	U18-270	135	847	块	1	1.69	1.7	1.9	
12	④	U型抱箍	U18-280	140	873	块	1	1.75	1.8	2.0	
13	④	U型抱箍	U18-290	145	899	块	1	1.80	1.8	2.0	
14	④	U型抱箍	U18-300	150	924	块	1	1.85	1.9	2.1	
15	④	U型抱箍	U18-310	155	950	块	1	1.90	1.9	2.1	
16	④	U型抱箍	U18-320	160	976	块	1	1.95	2.0	2.2	
17	④	U型抱箍	U18-330	165	1001	块	1	2.00	2.0	2.2	
18	④	U型抱箍	U18-340	170	1027	块	1	2.05	2.1	2.3	
19	④	U型抱箍	U18-350	175	1053	块	1	2.11	2.1	2.3	
20	④	U型抱箍	U18-360	180	1078	块	1	2.16	2.2	2.4	
21	④	U型抱箍	U18-370	185	1104	块	1	2.21	2.2	2.4	
22	④	U型抱箍	U18-380	190	1130	块	1	2.26	2.3	2.5	
23	④	U型抱箍	U18-390	195	1155	块	1	2.31	2.3	2.5	
24	④	U型抱箍	U18-400	200	1181	块	1	2.36	2.4	2.6	
25	④	U型抱箍	U18-410	205	1207	块	1	2.41	2.4	2.6	
26	④	U型抱箍	U18-420	210	1233	块	1	2.47	2.5	2.7	
27	④	U型抱箍	U18-430	215	1258	块	1	2.52	2.5	2.7	
28	④	U型抱箍	U18-440	220	1284	块	1	2.57	2.6	2.8	
29	④	U型抱箍	U18-450	225	1310	块	1	2.62	2.6	2.8	
30	④	U型抱箍	U18-460	230	1335	块	1	2.67	2.7	2.9	
31	④	U型抱箍	U18-470	235	1361	块	1	2.72	2.7	2.9	
32	④	U型抱箍	U18-480	240	1387	块	1	2.77	2.8	3.0	
33	④	U型抱箍	U18-490	245	1412	块	1	2.83	2.8	3.0	
34	④	U型抱箍	U18-500	250	1438	块	1	2.88	2.9	3.1	
35	④	U型抱箍	U18-510	255	1464	块	1	2.93	2.9	3.1	

中科盛华工程集团有限公司

ZHONGKESHENGHUA Engineering Group CO.,LTD

证书编号：A114013266（甲级）
A214013263（乙级）

建筑行业（建筑工程）甲级
农林行业(农业综合开发生态工程)专项甲级
风景园林工程设计专项甲级
环境工程设计专项（水污染防治工程）甲级
市政行业乙级
建筑行业（人防工程）乙级
农林行业（农业工程）乙级
化工石化医药行业乙级
电力行业乙级
煤炭行业(选煤厂、矿井)专业乙级
建材行业乙级
机械行业乙级

建设单位：
皮山县农业农村局

工程名称：
皮山县2026年“南疆四地州现代设施农业项目”附属配套工程项目

子项名称：
附属配套工程10kV电力项目

图　　名：
U型抱箍加工图

	姓　名	签　名
项目负责人	刘浅居	刘浅居
专业负责人	丁月慧	丁月慧
审核	丁月慧	丁月慧
校对	高伟	高伟
设计	陈鹏飞	陈鹏飞

工程编号	图 6-93		
设计阶段	施工图		
专业	电气	图号	
比例		日期	

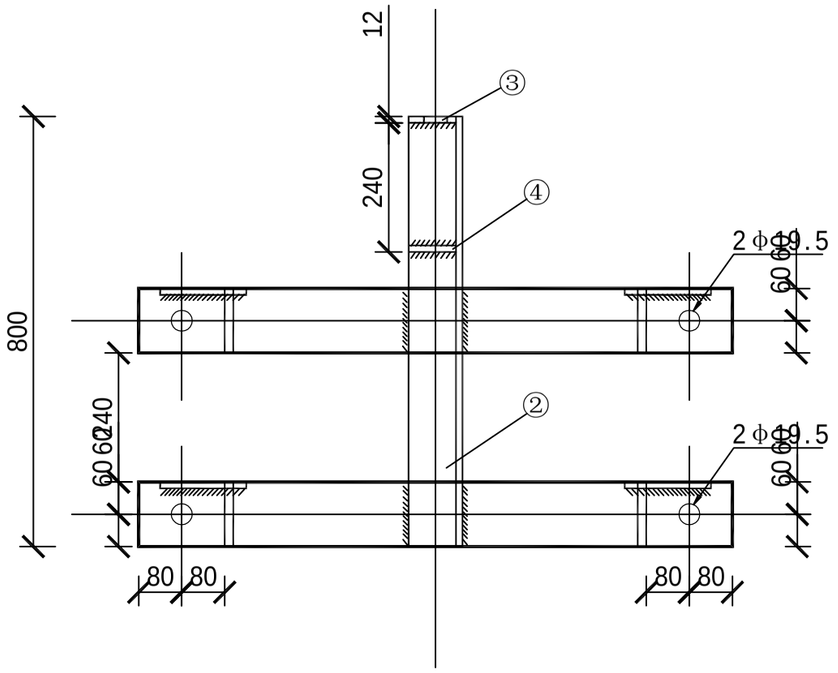

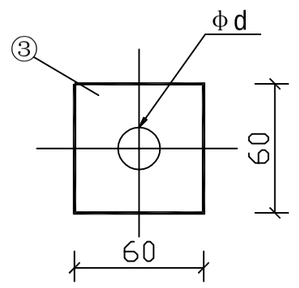

固定板大样图

比例（1:5）

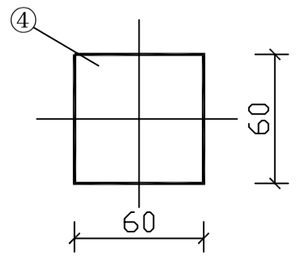

固定板大样图

比例（1:5）

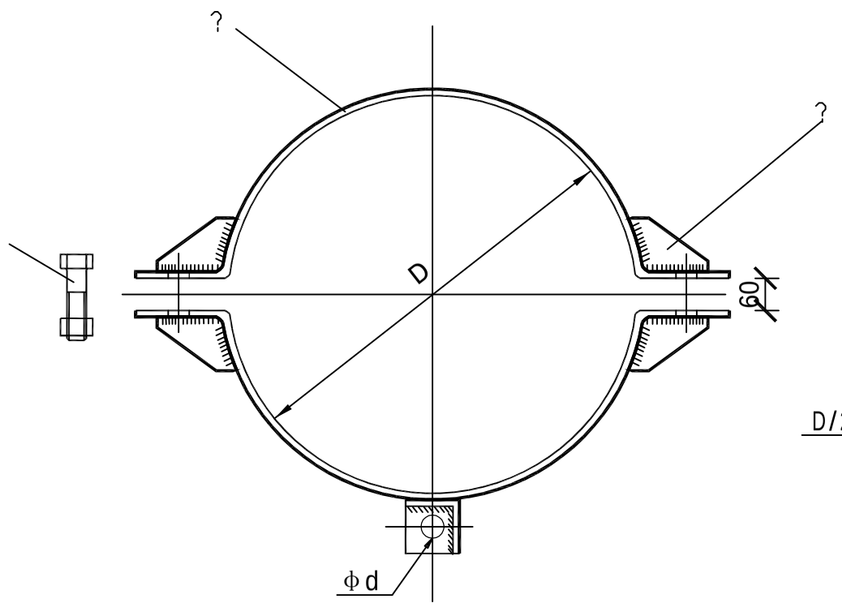

比例（1:10）

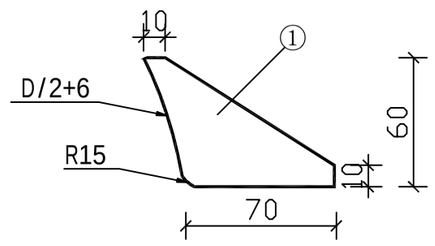

加劲板大样图

比例（1:5）

材料表

序号	编号	名　称	规　格	长度（mm）	单位	数量	质量（kg）		备注
							一件	小计	
1	①	加劲板	-6×60	80	块	8	0.23	1.8	
2	②	支撑铁	∠63×6	400	块	1	2.29	2.3	
3	③	固定板	-6×60	60	块	1	0.17	0.2	
4	④	固定板	-6×60	60	块	1	0.17	0.2	
5	⑤	螺栓	M18×80	80	个	4	0.34	1.4	6.8级，单帽单垫，无扣长42mm

选型表

序号	编号	名　称	D（mm）	规　格	长度（mm）	单位	数量	质量（kg）		合计总重（kg）
								一件	小计	①+②+③+④+⑤+⑥
1	⑥	抱箍板	200	-6×60	458	块	4	1.29	5.2	11.1
2	⑥	抱箍板	240	-6×60	520	块	4	1.47	5.9	11.8
3	⑥	抱箍板	280	-6×60	583	块	4	1.65	6.6	12.5
4	⑥	抱箍板	360	-6×60	708	块	4	2.00	8.0	13.9
5	⑥	抱箍板	440	-6×60	834	块	4	2.36	9.4	15.3

注：1.所有材料材质均为Q235型钢材并进行热镀锌防腐处理。
2.根据选取的绝缘子固定螺栓的规格，确定安装孔径
d（M16螺栓取17.5，M18螺栓取19.5，M20螺栓取21.5）。
3.支撑铁②与抱箍板⑥，固定板③、④与支撑铁②须焊接牢固。
4.各构件焊接工艺、焊缝高度及长度应满足相关规程、规范要求。

中科盛华工程集团有限公司

ZHONGKESHENGHUA Engineering Group CO.,LTD

证书编号：A114013266（甲级）
A214013263（乙级）

建筑行业（建筑工程）甲级
农林行业(农业综合开发生态工程)专项甲级
风景园林工程设计专项甲级
环境工程设计专项（水污染防治工程）甲级
市政行业乙级
建筑行业（人防工程）乙级
农林行业（农业工程）乙级
化工石化医药行业乙级
电力行业乙级
煤炭行业(选煤厂、矿井)专业乙级
建材行业乙级
机械行业乙级

建设单位：
皮山县农业农村局

工程名称：
皮山县2026年“南疆四地州现代设施农业项目”附属配套工程项目

子项名称：
附属配套工程10kV电力项目

图　　名：
直线单顶抱箍加工图

	姓　名	签　名
项目负责人	刘浅居	刘浅居
专业负责人	丁月慧	丁月慧
审核	丁月慧	丁月慧
校对	高伟	高伟
设计	陈鹏飞	陈鹏飞

工程编号	图 6-94		
设计阶段	施工图		
专业	电气	图号	
比例		日期	

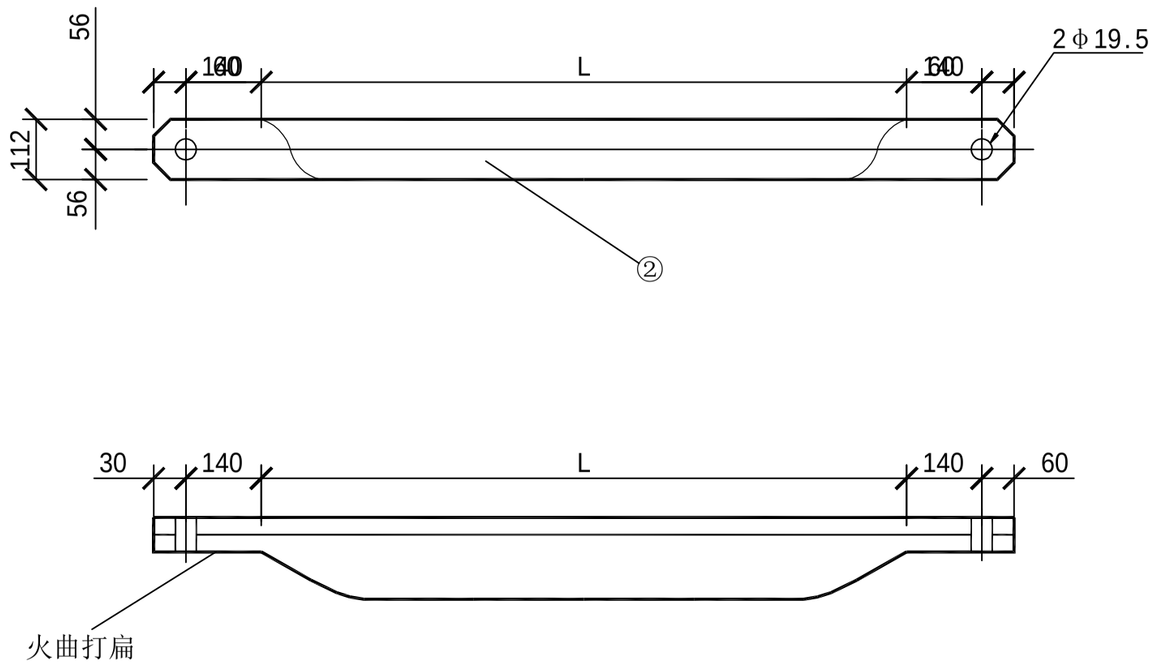

比例（1:10）

材料表

序号	编号	名　称	型　号	规　格	长度(mm)	L(mm)	单位	数量	质量（kg）		合计总重（kg）①+②
									一件	小计	
1	①	螺栓		M18×50	50	50	个	1	0.27	0.3	
2	②	角钢	ZX-800	∠56×5	800	600	根	1	3.40	3.4	3.7
3	②	角钢	ZX-850	∠56×5	850	650	根	1	3.60	3.6	3.9
4	②	角钢	ZX-900	∠56×5	900	700	根	1	3.80	3.8	4.1
5	②	角钢	ZX-950	∠56×5	950	750	根	1	4.00	4.0	4.3
6	②	角钢	ZX-1000	∠56×5	1000	800	根	1	4.25	4.3	4.6
7	②	角钢	ZX-1050	∠56×5	1050	850	根	1	4.46	4.5	4.8
8	②	角钢	ZX-1100	∠56×5	1100	900	根	1	4.68	4.7	5.0
9	②	角钢	ZX-1150	∠56×5	1150	950	根	1	4.89	4.9	5.2
10	②	角钢	ZX-1200	∠56×5	1200	1000	根	1	5.10	5.1	5.4
11	②	角钢	ZX-1250	∠56×5	1250	1050	根	1	5.31	5.3	5.6
12	②	角钢	ZX-1300	∠56×5	1300	1100	根	1	5.53	5.5	5.8
13	②	角钢	ZX-1350	∠56×5	1350	1150	根	1	5.74	5.7	6.0
14	②	角钢	ZX-1400	∠56×5	1400	1200	根	1	5.95	6.0	6.3
15	②	角钢	ZX-1450	∠56×5	1450	1250	根	1	6.16	6.2	6.5
16	②	角钢	ZX-1500	∠56×5	1500	1300	根	1	6.38	6.4	6.7
17	②	角钢	ZX-1550	∠56×5	1550	1350	根	1	6.59	6.6	6.9
18	②	角钢	ZX-1600	∠56×5	1600	1400	根	1	6.80	6.8	7.1

注：1.所有材料材质均为Q235型钢材并进行热镀锌防腐处理。
2.螺栓①性能等级6.8级，单帽单垫，无扣长12mm。

中科盛华工程集团有限公司

ZHONGKESHENGHUA Engineering Group CO.,LTD
证书编号：A114013266（甲级）
A214013263（乙级）
建筑行业（建筑工程）甲级
农林行业(农业综合开发生态工程)专项甲级
风景园林工程设计专项甲级
环境工程设计专项（水污染防治工程）甲级
市政行业乙级
建筑行业（人防工程）乙级
农林行业（农业工程）乙级
化工石化医药行业乙级
电力行业乙级
煤炭行业(选煤厂、矿井)专业乙级
建材行业乙级
机械行业乙级

建设单位：
皮山县农业农村局

工程名称：
皮山县2026年“南疆四地州现代设施农业项目”附属配套工程项目

子项名称：
附属配套工程10kV电力项目

图　　名：
直线横担斜撑加工图

	姓　名	签　名
项目负责人	刘浅居	刘浅居
专业负责人	丁月慧	丁月慧
审核	丁月慧	丁月慧
校对	高伟	高伟
设计	陈鹏飞	陈鹏飞

工程编号	图 6-97		
设计阶段	施工图		
专业	电气	图号	
比例		日期	

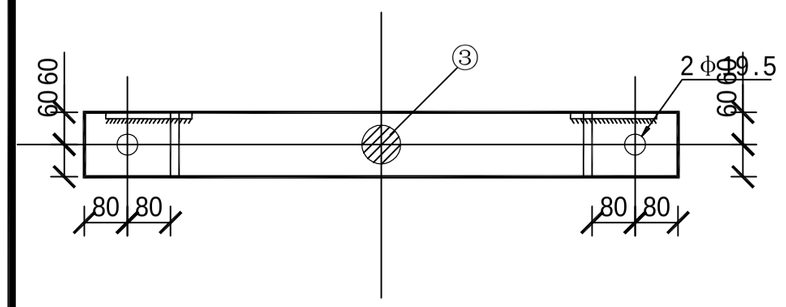

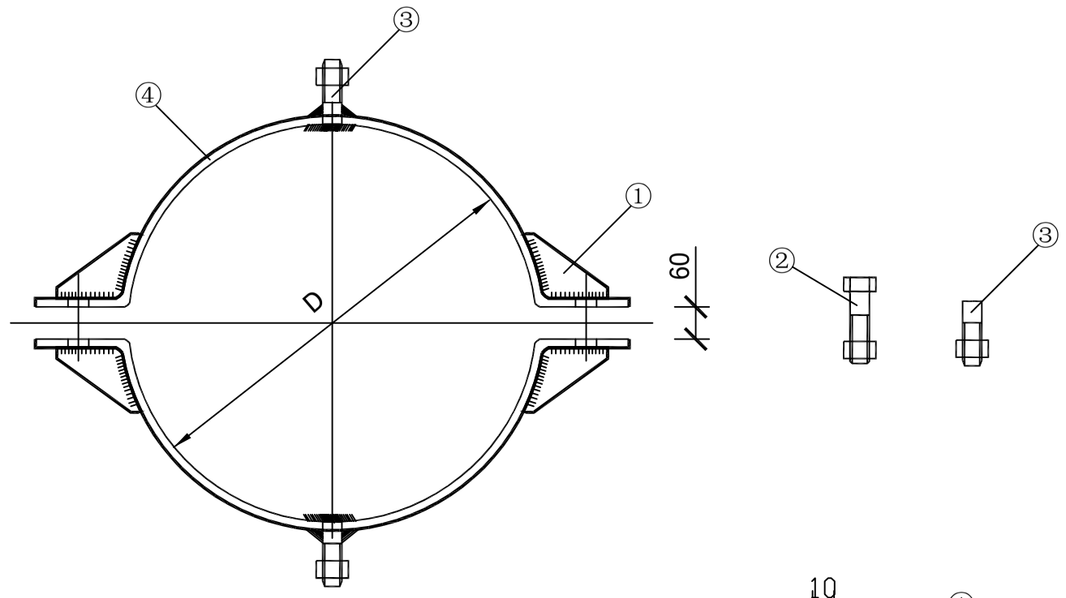

双横担斜撑抱箍图

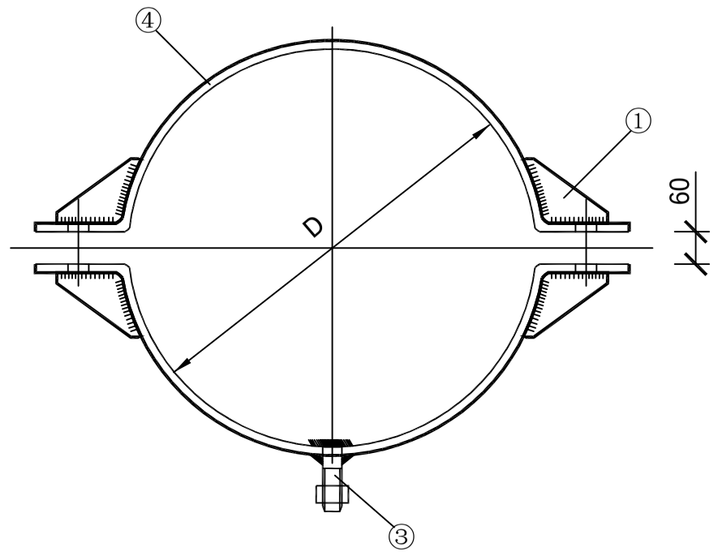

单横担斜撑抱箍图

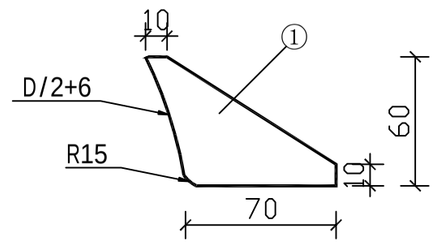

加劲板大样图

比例（1:5）

注：1.所有材料材质均为Q235型钢材并进行热镀锌防腐处理。
2.螺栓③与抱箍板④须焊接。
3.螺栓的性能等级为6.8级。
4.各构件焊接工艺、焊缝高度及长度应满足相关规程、规范要求。

材料表

序号	编号	名　称	型　号	D(mm)	规　格	长度(mm)	单位	数量	质量（kg）		合计重量（kg） ①+②+③+④	
									一件	小计		
1	①	加劲板			-6×60	80	块	4	0.23	0.9		
2	②	螺栓			M18×80	80	个	2	0.34	0.7		单帽单垫，无扣长42mm
3	③	螺栓			M18×70	70	个	2	0.32	0.6		单帽单垫，无扣长30mm
4	④	斜撑抱箍	ZB-200	200	-6×60	457	块	2	1.29	2.6	4.8	
5	④	斜撑抱箍	ZB-210	210	-6×60	472	块	2	1.34	2.7	4.9	
6	④	斜撑抱箍	ZB-220	220	-6×60	489	块	2	1.38	2.8	5.0	
7	④	斜撑抱箍	ZB-230	230	-6×60	504	块	2	1.43	2.9	5.1	
8	④	斜撑抱箍	ZB-240	240	-6×60	520	块	2	1.47	3.0	5.2	
9	④	斜撑抱箍	ZB-250	250	-6×60	536	块	2	1.52	3.0	5.2	
10	④	斜撑抱箍	ZB-260	260	-6×60	552	块	2	1.56	3.1	5.3	
11	④	斜撑抱箍	ZB-270	270	-6×60	567	块	2	1.61	3.2	5.4	
12	④	斜撑抱箍	ZB-280	280	-6×60	583	块	2	1.65	3.3	5.5	
13	④	斜撑抱箍	ZB-290	290	-6×60	599	块	2	1.70	3.4	5.6	
14	④	斜撑抱箍	ZB-300	300	-6×60	614	块	2	1.74	3.5	5.7	
15	④	斜撑抱箍	ZB-310	310	-6×60	630	块	2	1.78	3.6	5.8	
16	④	斜撑抱箍	ZB-320	320	-6×60	646	块	2	1.83	3.7	5.9	
17	④	斜撑抱箍	ZB-330	330	-6×60	661	块	2	1.87	3.8	6.0	
18	④	斜撑抱箍	ZB-340	340	-6×60	677	块	2	1.92	3.9	6.1	
19	④	斜撑抱箍	ZB-350	350	-6×60	693	块	2	1.96	3.9	6.1	
20	④	斜撑抱箍	ZB-360	360	-6×60	708	块	2	2.00	4.0	6.2	
21	④	斜撑抱箍	ZB-370	370	-6×60	724	块	2	2.05	4.1	6.3	
22	④	斜撑抱箍	ZB-380	380	-6×60	740	块	2	2.09	4.2	6.4	
23	④	斜撑抱箍	ZB-390	390	-6×60	755	块	2	2.14	4.3	6.5	
24	④	斜撑抱箍	ZB-400	400	-6×60	771	块	2	2.18	4.4	6.6	
25	④	斜撑抱箍	ZB-410	410	-6×60	787	块	2	2.23	4.5	6.7	
26	④	斜撑抱箍	ZB-420	420	-6×60	803	块	2	2.27	4.6	6.8	
27	④	斜撑抱箍	ZB-430	430	-6×60	818	块	2	2.31	4.6	6.8	
28	④	斜撑抱箍	ZB-440	440	-6×60	834	块	2	2.36	4.7	6.9	
29	④	斜撑抱箍	ZB-450	450	-6×60	850	块	2	2.41	4.8	7.0	
30	④	斜撑抱箍	ZB-460	460	-6×60	865	块	2	2.45	4.9	7.1	
31	④	斜撑抱箍	ZB-470	470	-6×60	881	块	2	2.49	5.0	7.2	
32	④	斜撑抱箍	ZB-480	480	-6×60	897	块	2	2.54	5.1	7.3	
33	④	斜撑抱箍	ZB-490	490	-6×60	912	块	2	2.58	5.2	7.4	
34	④	斜撑抱箍	ZB-500	500	-6×60	928	块	2	2.63	5.3	7.5	

中科盛华工程集团有限公司

ZHONGKESHENGHUA Engineering Group CO.,LTD

证书编号：A114013266（甲级）
A214013263（乙级）

建筑行业（建筑工程）甲级
农林行业(农业综合开发生态工程)专项甲级
风景园林工程设计专项甲级
环境工程设计专项（水污染防治工程）甲级
市政行业乙级
建筑行业（人防工程）乙级
农林行业（农业工程）乙级
化工石化医药行业乙级
电力行业乙级
煤炭行业(选煤厂、矿井)专业乙级
建材行业乙级
机械行业乙级

建设单位：
皮山县农业农村局

工程名称：
皮山县2026年“南疆四地州现代设施农业项目”附属配套工程项目

子项名称：
附属配套工程10kV电力项目

图　　名：
直线横担斜撑抱箍加工图

	姓　名	签　名
项目负责人	刘浅居	刘浅居
专业负责人	丁月慧	丁月慧
审核	丁月慧	丁月慧
校对	高伟	高伟
设计	陈鹏飞	陈鹏飞

工程编号	图 6-98		
设计阶段	施工图		
专业	电气	图号	
比例		日期	

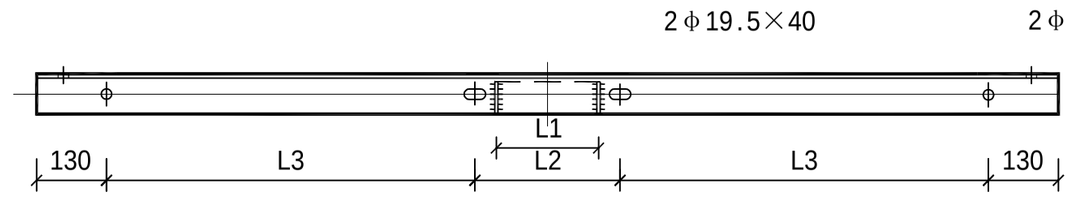

直线杆单角钢横担

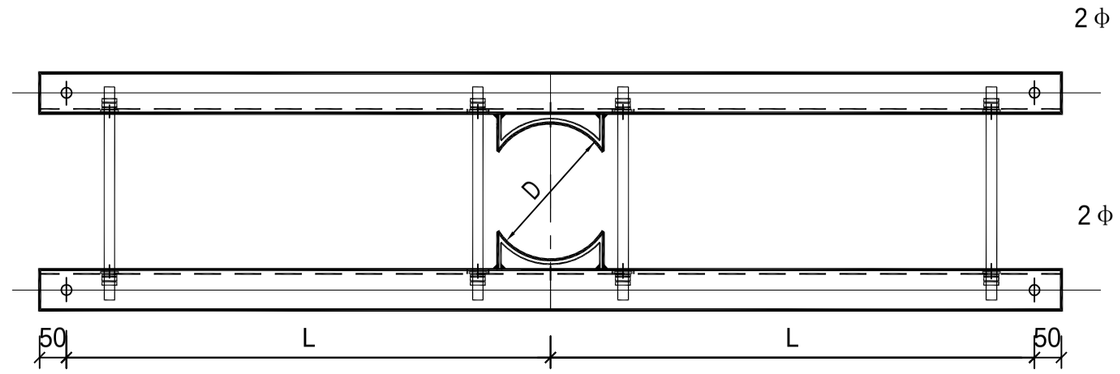

两付直线杆单角钢横担通过双头螺栓连接组合成直线转角杆横担

说明：1.按直线水泥杆杆头示意图选定直线杆单角钢横担；
2.将选定的两付直线杆单角钢横担通过双头螺栓(双头螺栓加工图见图6-96)
按图示方式连接组合成一付直线转角杆横担；
3.按直线杆横担要求选配斜撑、斜撑抱箍。

中科盛华工程集团有限公司

ZHONGKESHENGHUA Engineering Group CO.,LTD
证书编号： A114013266（甲级）
A214013263（乙级）
建筑行业（建筑工程）甲级
农林行业(农业综合开发生态工程)专项甲级
风景园林工程设计专项甲级
环境工程设计专项（水污染防治工程）甲级
市政行业乙级
建筑行业（人防工程）乙级
农林行业（农业工程）乙级
化工石化医药行业乙级
电力行业乙级
煤炭行业(选煤厂、矿井)专业乙级
建材行业乙级
机械行业乙级

建设单位：
皮山县农业农村局

工程名称：
皮山县2026年“南疆四地州现代设施农业项目”附属配套工程项目

子项名称：
附属配套工程10kV电力项目

图　　名：
直线转角杆横担组装示意图

	姓 名	签 名
项目负责人	刘浅居	刘浅居
专业负责人	丁月慧	丁月慧
审核	丁月慧	丁月慧
校对	高伟	高伟
设计	陈鹏飞	陈鹏飞

工程编号	图 6-40		
设计阶段	施工图		
专业	电气	图号	
比例		日期	

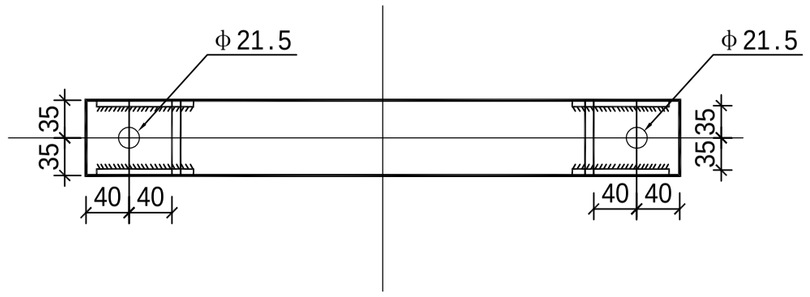

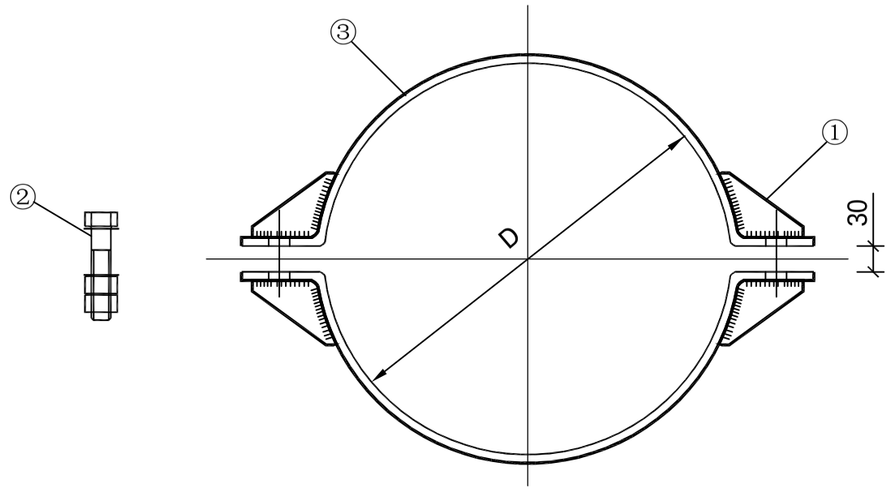

比例（1:10）

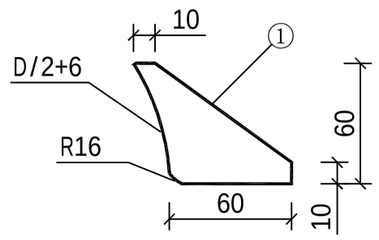

加劲板大样图
比例（1:5）

材料表

序号	编号	名　称	规　格	长度（mm）	单位	数量	质量（kg）		备注
							一件	小计	
1	①	加劲板	-6×60	80	块	8	0.23	1.8	
2	②	螺栓	M20×100	100	个	2	0.48	1.0	6.8级，双帽双垫，无扣长度为42mm

选型表

序号	编号	型　号	D（mm）	规　格	长度（mm）	单位	数量	质量（kg）		总重量（kg）	备注
								一件	小计	①+②+③	
1	③	LB-200	200	-6×70	457	块	2	1.51	3.0	5.8	适用GJ-35、GJ-50拉线
2	③	LB-210	210	-6×70	473	块	2	1.56	3.1	5.9	
3	③	LB-220	220	-6×70	489	块	2	1.61	3.2	6.0	
4	③	LB-230	230	-6×70	504	块	2	1.66	3.3	6.1	
5	③	LB-240	240	-6×70	520	块	2	1.71	3.4	6.2	
6	③	LB-250	250	-6×70	536	块	2	1.77	3.5	6.3	
7	③	LB-260	260	-6×70	552	块	2	1.82	3.6	6.4	
8	③	LB-270	270	-6×70	567	块	2	1.87	3.7	6.5	
9	③	LB-280	280	-6×70	583	块	2	1.92	3.8	6.6	
10	③	LB-290	290	-6×70	599	块	2	1.98	4.0	6.8	
11	③	LB-300	300	-6×70	614	块	2	2.02	4.1	6.9	
12	③	LB-310	310	-6×70	630	块	2	2.08	4.2	7.0	
13	③	LB-320	320	-6×70	646	块	2	2.13	4.3	7.1	
14	③	LB-330	330	-6×70	661	块	2	2.18	4.4	7.2	
15	③	LB-340	340	-6×70	677	块	2	2.23	4.5	7.3	
16	③	LB-350	350	-6×70	693	块	2	2.28	4.6	7.4	
17	③	LB-360	360	-6×70	709	块	2	2.34	4.7	7.5	
18	③	LB-370	370	-6×70	724	块	2	2.39	4.8	7.6	
19	③	LB-380	380	-6×70	740	块	2	2.44	4.9	7.7	
20	③	LB-390	390	-6×70	756	块	2	2.49	5.0	7.8	

说明：

1.螺栓螺母垫圈参阅国家标准。

2.钢材为Q235。

3.全部铁件必须热镀锌防腐处理。

4.各构件焊接工艺、焊缝高度及长度应满足相关规程、规范要求。

中科盛华工程集团有限公司

ZHONGKESHENGHUA Engineering Group CO.,LTD
证书编号：A114013266（甲级）
A214013263（乙级）
建筑行业（建筑工程）甲级
农林行业(农业综合开发生态工程)专项甲级
风景园林工程设计专项甲级
环境工程设计专项（水污染防治工程）甲级
市政行业乙级
建筑行业（人防工程）乙级
农林行业（农业工程）乙级
化工石化医药行业乙级
电力行业乙级
煤炭行业(选煤厂、矿井)专业乙级
建材行业乙级
机械行业乙级

建设单位：
皮山县农业农村局

工程名称：
皮山县2026年“南疆四地州现代设施农业项目”附属配套工程项目

子项名称：
附属配套工程10kV电力项目

图　　名：
拉线抱箍加工图(1/3)

	姓　名	签　名
项目负责人	刘浅居	刘浅居
专业负责人	丁月慧	丁月慧
审核	丁月慧	丁月慧
校对	高伟	高伟
设计	陈鹏飞	陈鹏飞

工程编号	图 9-55		
设计阶段	施工图		
专业	电气	图号	
比例		日期	

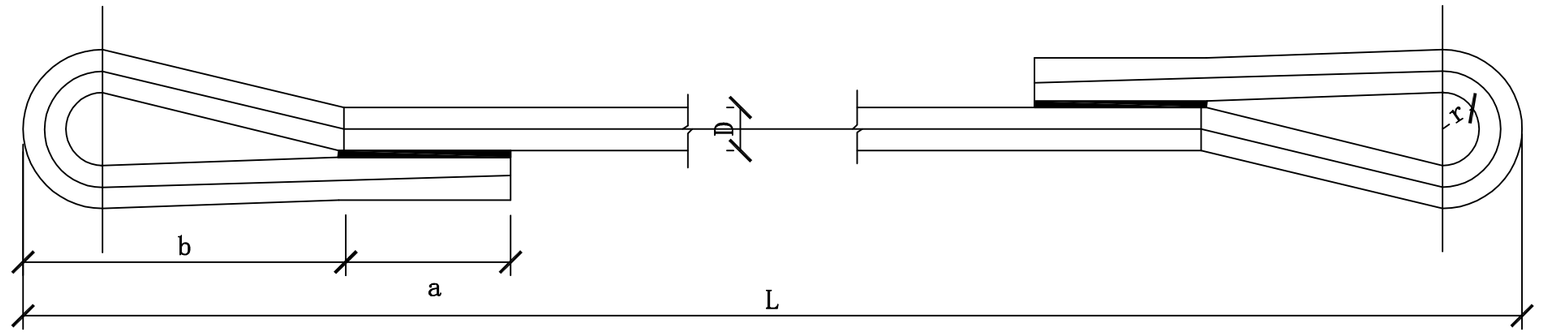

材　　料　　表

型　　号	规格	构件长度（mm）	单位	数量	重 量（kg）		备　　注
					一件	小计	
LB16-25	Φ16	2500	根	1	4.96	4.96	用于防风拉线
LB16-33	Φ16	3300	根	1	6.23	6.23	
LB18-25	Φ18	2500	根	1	6.48	6.48	用于防风拉线
LB18-33	Φ18	3300	根	1	8.08	8.08	
LB20-25	Φ20	2500	根	1	8.01	8.01	用于防风拉线
LB20-33	Φ20	3300	根	1	9.98	9.98	
LB22-33	Φ22	3300	根	1	12.75	12.75	
LB24-33	Φ24	3300	根	1	15.46	15.46	
LB26-33	Φ26	3300	根	1	18.31	18.31	
LB28-33	Φ28	3300	根	1	21.24	21.24	

拉线棒主要尺寸表（mm）

型号	D	a	b	r	极限拉力（吨）
LB16	16	70	180	34	7.6
LB18	18	80	220	34	10.0
LB20	20	80	220	34	12.0
LB22	22	100	280	50	22.2
LB24	24	120	300	50	22.6
LB28	28	120	320	50	23.4

说明：1.钢材全部采用Q235钢。
2.钢材双面焊接，热镀锌。

中科盛华工程集团有限公司

ZHONGKESHENGHUA Engineering Group CO.,LTD
证书编号：A114013266（甲级）
A214013263（乙级）
建筑行业（建筑工程）甲级
农林行业(农业综合开发生态工程)专项甲级
风景园林工程设计专项甲级
环境工程设计专项（水污染防治工程）甲级
市政行业乙级
建筑行业（人防工程）乙级
农林行业（农业工程）乙级
化工石化医药行业乙级
电力行业乙级
煤炭行业(选煤厂、矿井)专业乙级
建材行业乙级
机械行业乙级

建设单位：
皮山县农业农村局

工程名称：
皮山县2026年“南疆四地州现代设施农业项目”附属配套工程项目

子项名称：
附属配套工程10kV电力项目

图　　名：
拉线棒制造图

	姓 名	签 名
项目负责人	刘浅居	刘浅居
专业负责人	丁月慧	丁月慧
审核	丁月慧	丁月慧
校对	高伟	高伟
设计	陈鹏飞	陈鹏飞

工程编号	TS-10-JK-T-1-10		
设计阶段	施工图		
专业	电气	图号	
比例		日期	

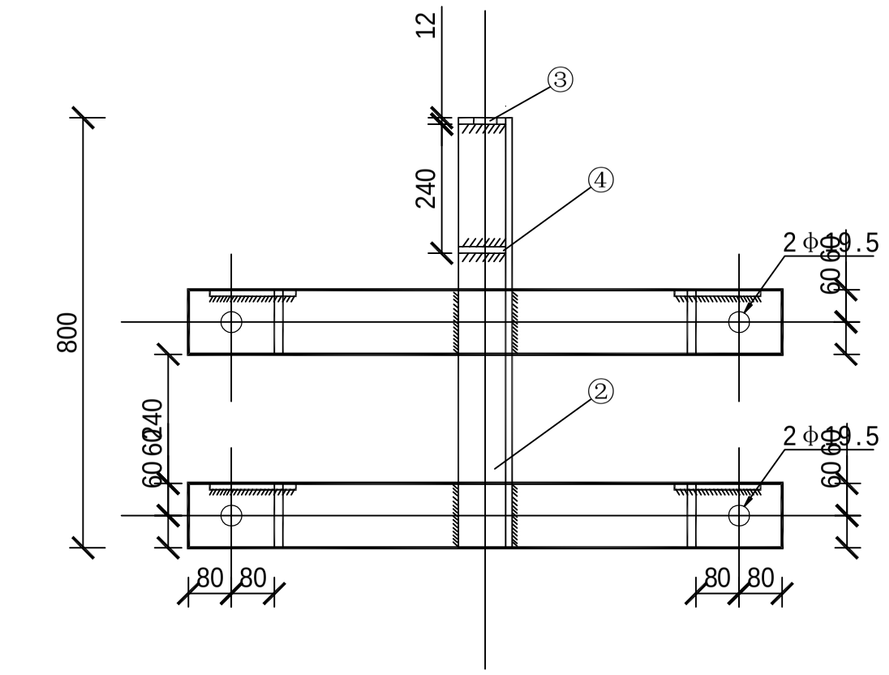

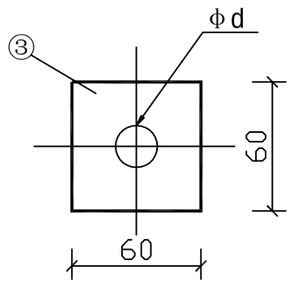

固定板大样图

比例（1:5）

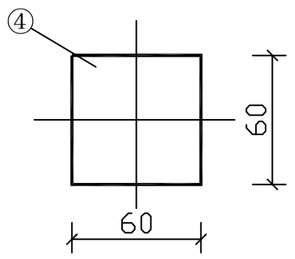

固定板大样图

比例（1:5）

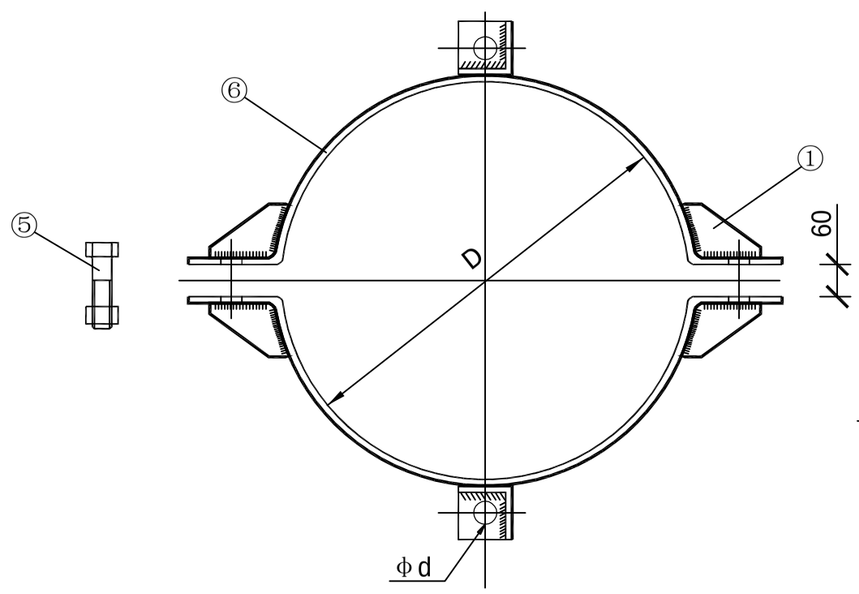

比例（1:10）

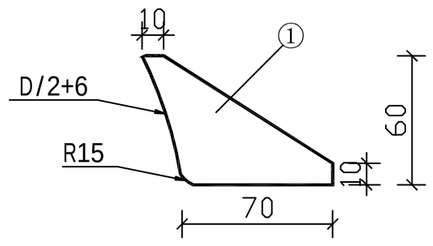

加劲板大样图

比例（1:5）

材料表

序号	编号	名　称	规　格	长度（mm）	单位	数量	质量（kg）		备注
							一件	小计	
1	①	加劲板	-6×60	80	块	8	0.23	1.8	
2	②	支撑铁	∠63×6	400	块	2	2.29	4.6	
3	③	固定板	-6×60	60	块	2	0.17	0.3	
4	④	固定板	-6×60	60	块	2	0.17	0.3	
5	⑤	螺栓	M18×80	80	个	4	0.34	1.4	6.8级，单帽单垫，无扣长42mm

选型表

序号	编号	名　称	D（mm）	规　格	长度（mm）	单位	数量	质量（kg）		合计总重（kg）
								一件	小计	①+②+③+④+⑤+⑥
1	⑥	抱箍板	200	-6×60	458	块	4	1.29	5.2	13.6
2	⑥	抱箍板	240	-6×60	520	块	4	1.47	5.9	14.3
3	⑥	抱箍板	280	-6×60	583	块	4	1.65	6.6	15.0
4	⑥	抱箍板	360	-6×60	708	块	4	2.00	8.0	16.4
5	⑥	抱箍板	440	-6×60	834	块	4	2.36	9.4	17.8

注：1.所有材料材质均为Q235型钢材并进行热镀锌防腐处理。
2.根据选取的绝缘子固定螺栓的规格，确定安装孔径
d（M16螺栓取17.5，M18螺栓取19.5，M20螺栓取21.5）。
3.支撑铁②与抱箍板⑥，固定板③、④与支撑铁②须焊接牢固。
4.各构件焊接工艺、焊缝高度及长度应满足相关规程、规范要求。

中科盛华工程集团有限公司

ZHONGKESHENGHUA Engineering Group CO.,LTD
证书编号：A114013266（甲级）
A214013263（乙级）
建筑行业（建筑工程）甲级
农林行业(农业综合开发生态工程)专项甲级
风景园林工程设计专项甲级
环境工程设计专项（水污染防治工程）甲级
市政行业乙级
建筑行业（人防工程）乙级
农林行业（农业工程）乙级
化工石化医药行业乙级
电力行业乙级
煤炭行业(选煤厂、矿井)专业乙级
建材行业乙级
机械行业乙级

建设单位：
皮山县农业农村局

工程名称：
皮山县2026年“南疆四地州现代设施农业项目”附属配套工程项目

子项名称：
附属配套工程10kV电力项目

图　　名：
直线双顶抱箍加工图

	姓　名	签　名
项目负责人	刘浅居	刘浅居
专业负责人	丁月慧	丁月慧
审核	丁月慧	丁月慧
校对	高伟	高伟
设计	陈鹏飞	陈鹏飞

工程编号	图 6-95		
设计阶段	施工图		
专业	电气	图号	
比例		日期	

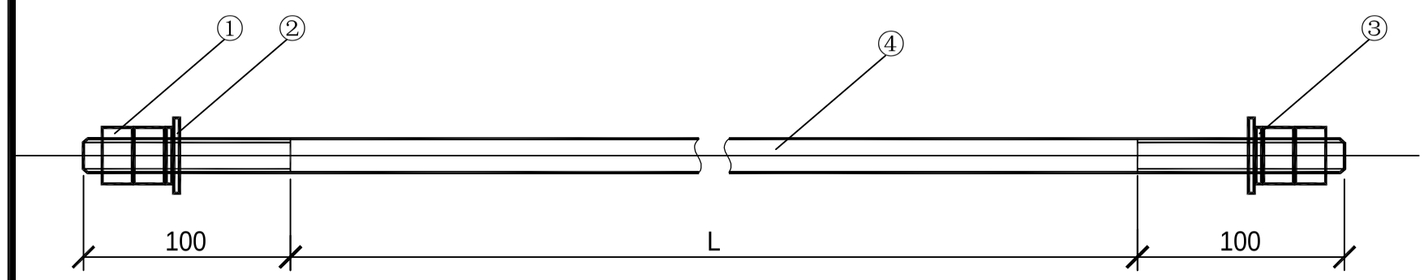

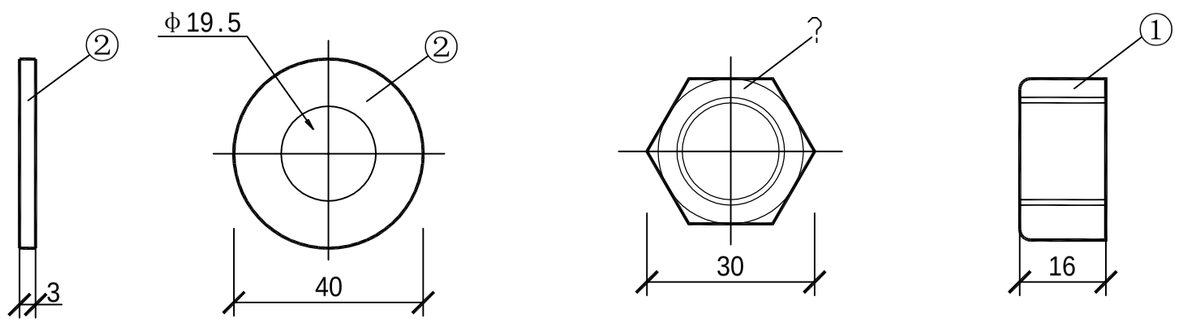

垫片大样图　　螺母大样图

注：1.所有材料材质均为Q235型钢材并进行热镀锌防腐处理。
2.螺栓的性能等级6.8级。

序号	编号	型号	名称	规格 M18×L(mm)	单位	数量	质量（kg）		合计总重（kg） ①+②+③+④
							一件	小计	
1	①		螺母	AM18	个	4	0.05	0.2	
2	②		平垫	φ18	个	2	0.01	0.02	
3	③		弹垫	φ18	个	2	0.01	0.02	
4	④	ST-300	双头螺栓	M18×100	根	1	0.60	0.6	0.8
5	④	ST-310	双头螺栓	M18×110	根	1	0.62	0.6	0.8
6	④	ST-320	双头螺栓	M18×120	根	1	0.64	0.6	0.8
7	④	ST-330	双头螺栓	M18×130	根	1	0.66	0.7	0.9
8	④	ST-340	双头螺栓	M18×140	根	1	0.68	0.7	0.9
9	④	ST-350	双头螺栓	M18×150	根	1	0.70	0.7	0.9
10	④	ST-360	双头螺栓	M18×160	根	1	0.72	0.7	0.9
11	④	ST-370	双头螺栓	M18×170	根	1	0.74	0.7	0.9
12	④	ST-380	双头螺栓	M18×180	根	1	0.76	0.8	1.0
13	④	ST-390	双头螺栓	M18×190	根	1	0.78	0.8	1.0
14	④	ST-400	双头螺栓	M18×200	根	1	0.80	0.8	1.0
15	④	ST-410	双头螺栓	M18×210	根	1	0.82	0.8	1.0
16	④	ST-420	双头螺栓	M18×220	根	1	0.84	0.8	1.0
17	④	ST-430	双头螺栓	M18×230	根	1	0.86	0.9	1.1
18	④	ST-440	双头螺栓	M18×240	根	1	0.88	0.9	1.1
19	④	ST-450	双头螺栓	M18×250	根	1	0.90	0.9	1.1
20	④	ST-460	双头螺栓	M18×260	根	1	0.92	0.9	1.1
21	④	ST-470	双头螺栓	M18×270	根	1	0.94	0.9	1.1
22	④	ST-480	双头螺栓	M18×280	根	1	0.96	1.0	1.2
23	④	ST-490	双头螺栓	M18×290	根	1	0.98	1.0	1.2
24	④	ST-500	双头螺栓	M18×300	根	1	1.00	1.0	1.2
25	④	ST-510	双头螺栓	M18×310	根	1	1.02	1.0	1.2
26	④	ST-520	双头螺栓	M18×320	根	1	1.04	1.0	1.2
27	④	ST-530	双头螺栓	M18×330	根	1	1.06	1.1	1.3
28	④	ST-540	双头螺栓	M18×340	根	1	1.08	1.1	1.3
29	④	ST-550	双头螺栓	M18×350	根	1	1.10	1.1	1.3
30	④	ST-560	双头螺栓	M18×360	根	1	1.12	1.1	1.3
31	④	ST-570	双头螺栓	M18×370	根	1	1.14	1.1	1.3
32	④	ST-580	双头螺栓	M18×380	根	1	1.16	1.2	1.4
33	④	ST-590	双头螺栓	M18×390	根	1	1.18	1.2	1.4
34	④	ST-600	双头螺栓	M18×400	根	1	1.20	1.2	1.4
35	④	ST-610	双头螺栓	M18×410	根	1	1.22	1.2	1.4
36	④	ST-620	双头螺栓	M18×420	根	1	1.24	1.2	1.4
37	④	ST-630	双头螺栓	M18×430	根	1	1.26	1.3	1.5
38	④	ST-640	双头螺栓	M18×440	根	1	1.28	1.3	1.5

中国民用航空新疆空中交通管理局

施工图 设计

中科盛华工程集团有限公司

ZHONGKESHENGHUA Engineering Group CO.,LTD

证书编号：A114013266（甲级）
A214013263（乙级）

建筑行业（建筑工程）甲级
农林行业(农业综合开发生态工程)专项甲级
风景园林工程设计专项甲级
环境工程设计专项（水污染防治工程）甲级
市政行业乙级
建筑行业（人防工程）乙级
农林行业（农业工程）乙级
化工石化医药行业乙级
电力行业乙级
煤炭行业(选煤厂、矿井)专业乙级
建材行业乙级
机械行业乙级

建设单位：
皮山县农业农村局

工程名称：
皮山县2026年“南疆四地州现代设施农业项目”附属配套工程项目

子项名称：
附属配套工程10kV电力项目

图　　名：
双头螺栓加工图

	姓 名	签 名
项目负责人	刘浅居	刘浅居
专业负责人	丁月慧	丁月慧
审核	丁月慧	丁月慧
校对	高伟	高伟
设计	陈鹏飞	陈鹏飞

工程编号	图 6-96		
设计阶段	施工图		
专业	电气	图号	
比例		日期	

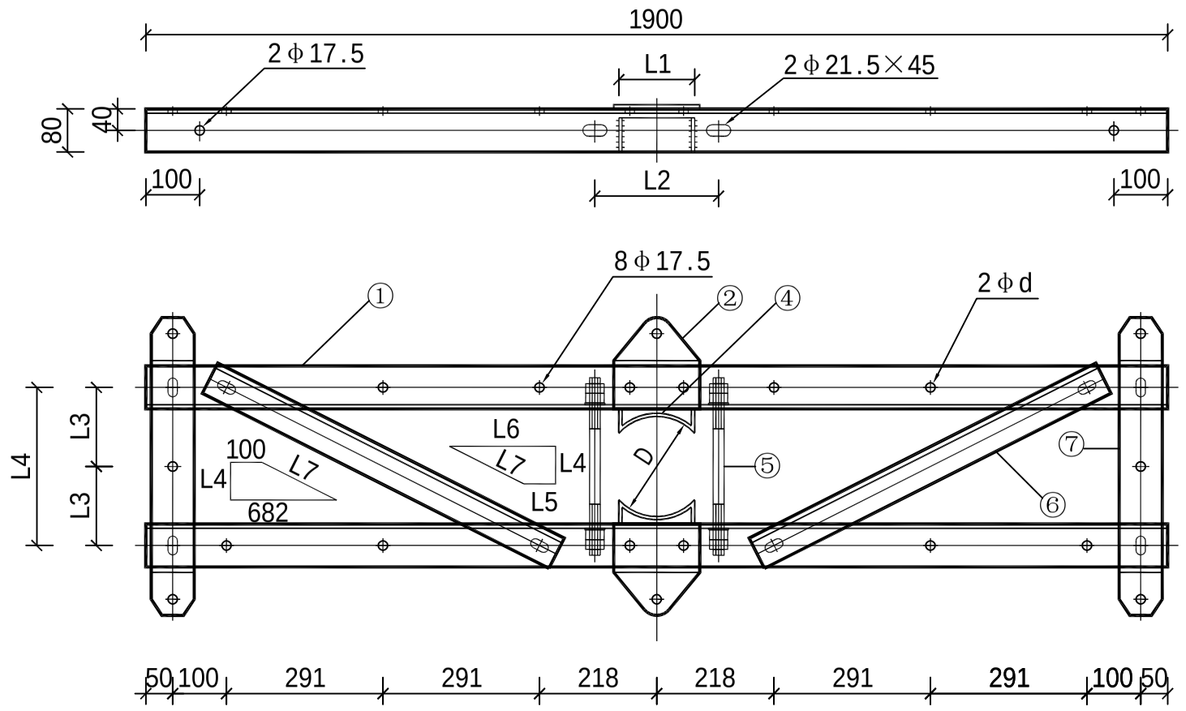

横担组装图（比例1:20）

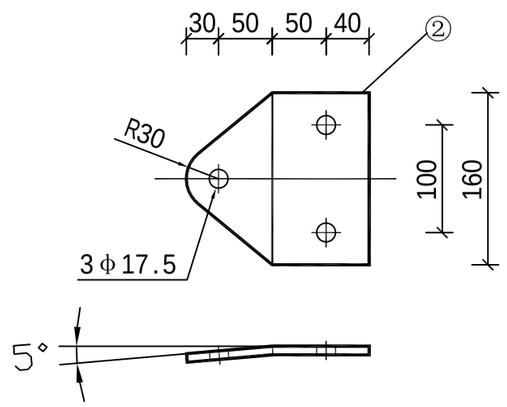

挂板加工图（比例1:10）

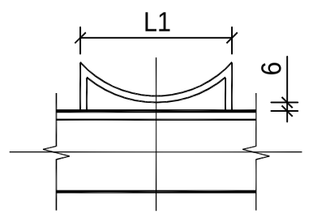

扁钢④加工图（比例1:10）

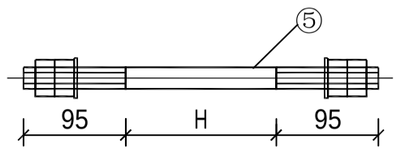

双头螺栓加工图（比例1:10）

注：1.扁钢④与角钢①须四面焊接,且焊缝高度为6mm。
2.所有材料均须热镀锌防腐。
3.所有材料材质均为Q235。
4.扁钢④与角钢①间隙6mm。
5.根据选取的绝缘子固定螺栓的规格，确定安装孔径d（M16配φ17.5，M18配φ19.5，M20配φ21.5）。
6.横担准线根据“DL/T 5442-2010 输电线路铁塔制图和构造规定”表8.2.1角钢准距表中的技术参数,详见本典型设计第6章总说明6.1.3.3。
7.螺栓的性能等级为6.8级。

中科盛华工程集团有限公司

ZHONGKESHENGHUA Engineering Group CO.,LTD
证书编号： A114013266（甲级）
A214013263（乙级）
建筑行业（建筑工程）甲级
农林行业(农业综合开发生态工程)专项甲级
风景园林工程设计专项甲级
环境工程设计专项（水污染防治工程）甲级
市政行业乙级
建筑行业（人防工程）乙级
农林行业（农业工程）乙级
化工石化医药行业乙级
电力行业乙级
煤炭行业(选煤厂、矿井)专业乙级
建材行业乙级
机械行业乙级

建设单位：
皮山县农业农村局

工程名称：
皮山县2026年“南疆四地州现代设施农业项目”附属配套工程项目

子项名称：
附属配套工程10kV电力项目

图　　名：
HD3-19/8008 水泥单杆耐张横担加工图(1/10)

	姓 名	签 名
项目负责人	刘浅居	刘浅居
专业负责人	丁月慧	丁月慧
审核	丁月慧	丁月慧
校对	高伟	高伟
设计	陈鹏飞	陈鹏飞

工程编号	图 6-129		
设计阶段	施工图		
专业	电气	图号	
比例		日期	

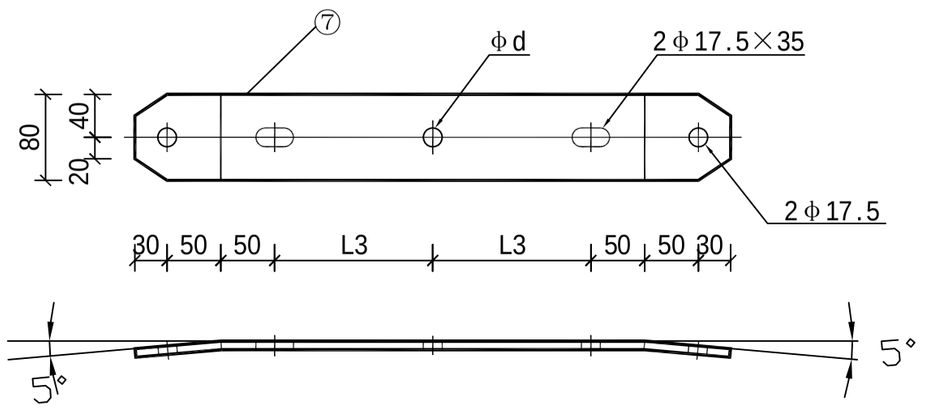

联板加工图（比例1:10）

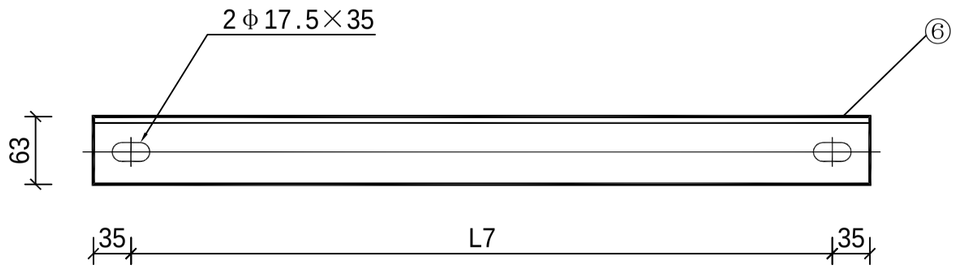

斜铁加工图（比例1:10）

材　料　表

杆径(mm)	编号	材料名称	规格(mm)	单位	数量	质量（kg）			备　注
						一 件	小 计	总 重	
	①	角　钢	∠80×8×1900	块	2	18.35	36.7		
	②	挂　板	-160×8×170	块	2	1.71	3.4		
	③	螺　栓	M16×45	个	12	0.15	1.8		单帽单垫,无扣长12mm
190	④	扁　钢	-70×6×220	块	2	0.73	1.5	59.4	
	⑤	螺　栓	M20×330	个	2	1.05	2.1		
	⑥	角　钢	∠63×6×722	块	2	4.13	8.3		
	⑦	扁　钢	-80×8×554	块	2	2.78	5.6		
205	④	扁　钢	-70×6×238	块	2	0.79	1.6	59.8	
	⑤	螺　栓	M20×345	个	2	1.09	2.2		
	⑥	角　钢	∠63×6×730	块	2	4.18	8.4		
	⑦	扁　钢	-80×8×570	块	2	2.86	5.7		
220	④	扁　钢	-70×6×255	块	2	0.84	1.7	60.2	
	⑤	螺　栓	M20×360	个	2	1.13	2.3		
	⑥	角　钢	∠63×6×737	块	2	4.21	8.4		
	⑦	扁　钢	-80×8×584	块	2	2.93	5.9		

选　型　表

杆径(mm)	L1(mm)	L2(mm)	L3(mm)	L4(mm)	L5(mm)	L6(mm)	L7(mm)	D(mm)	H(mm)	杆头示意图
190	141	230	147	294	103	685	652	190	140	图6-21～24横担 图6-27～28上横担 图6-29～30横担
205	152	245	155	310	95	678	660	205	155	
220	163	260	162	324	87	670	667	220	170	

中科盛华工程集团有限公司

ZHONGKESHENGHUA Engineering Group CO.,LTD
证书编号：A114013266（甲级）
A214013263（乙级）
建筑行业（建筑工程）甲级
农林行业(农业综合开发生态工程)专项甲级
风景园林工程设计专项甲级
环境工程设计专项（水污染防治工程）甲级
市政行业乙级
建筑行业（人防工程）乙级
农林行业（农业工程）乙级
化工石化医药行业乙级
电力行业乙级
煤炭行业(选煤厂、矿井)专业乙级
建材行业乙级
机械行业乙级

建设单位：
皮山县农业农村局

工程名称：
皮山县2026年“南疆四地州现代设施农业项目”附属配套工程项目

子项名称：
附属配套工程10kV电力项目

图　　名：
HD3-19/8008 水泥单杆耐张横担加工图(2/10)

	姓 名	签 名
项目负责人	刘浅居	刘浅居
专业负责人	丁月慧	丁月慧
审核	丁月慧	丁月慧
校对	高伟	高伟
设计	陈鹏飞	陈鹏飞

工程编号	图 6-130		
设计阶段	施工图		
专业	电气	图号	
比例		日期	

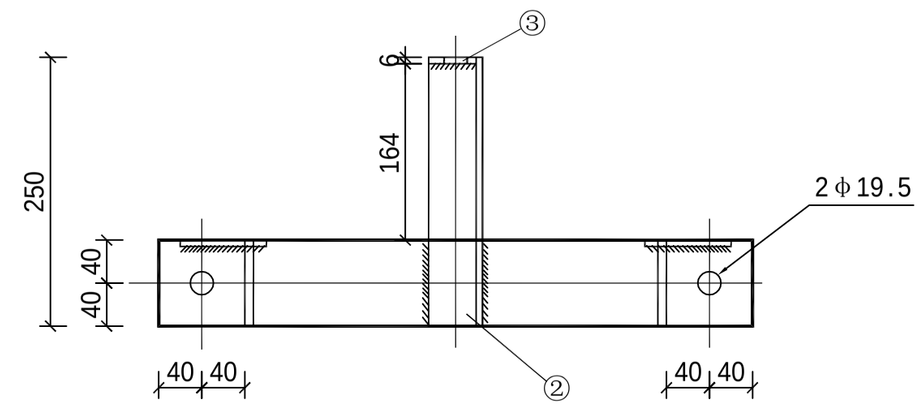

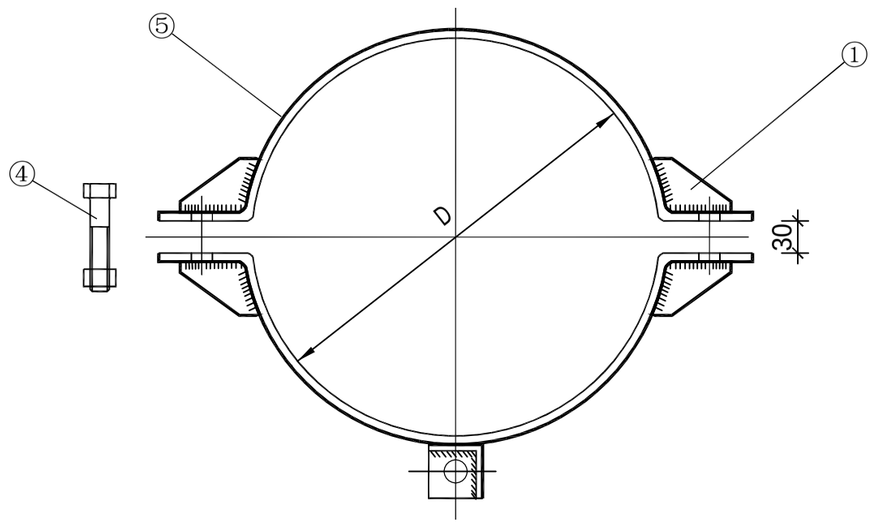

比例（1:10）

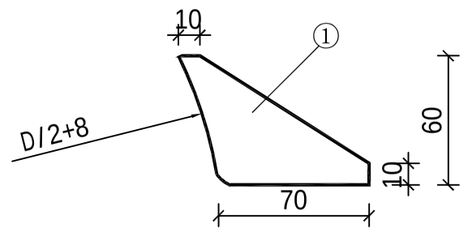

加劲板大样图

比例（1:5）

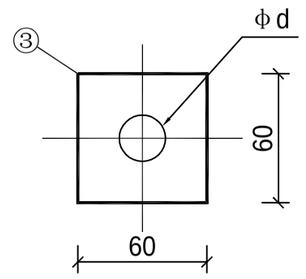

固定板大样图

比例（1:5）

注：1.所有材料材质均为Q235并进行热镀锌防腐。

2.根据选取的绝缘子固定螺栓的规格，确定安装孔径d（M16配φ17.5，M18配φ19.5，M20配φ21.5）。

3.横担准线根据“DL/T 5442-2010 输电线路铁塔制图和构造规定”表8.2.1角钢准距表中的技术参数，详见本典型设计第6章总说明6.1.3.3。

4.螺栓的性能等级为6.8级。

5.支撑铁②与抱箍板⑤，固定板③与支撑铁②须焊接牢固。

6.各构件焊接工艺、焊缝高度及长度应满足相关规程、规范要求。

材　料　表

序号	编号	名称	D(mm)	规格	长度(mm)	单位	数量	质量（kg）		总重量（kg）
								一件	小计	
1	①	加劲板		-60×6	80	块	4	0.23	0.9	
2	②	支撑铁		∠63×6	250	块	1	1.43	1.4	
3	③	固定板		-60×6	60	块	1	0.17	0.2	
4	④	螺 栓		M18×100	100	个	2	0.39	0.8	单帽单垫,无扣长46mm
5	⑤	抱箍板	190	-80×8	441	块	2	2.22	4.4	7.7
6	⑤	抱箍板	230	-80×8	504	块	2	2.53	5.1	8.4
7	⑤	抱箍板	270	-80×8	567	块	2	2.85	5.7	9.0
8	⑤	抱箍板	350	-80×8	693	块	2	3.48	7.0	10.3
9	⑤	抱箍板	430	-80×8	818	块	2	4.11	8.2	11.5

中科盛华工程集团有限公司

ZHONGKESHENGHUA Engineering Group CO.,LTD

证书编号：A114013266（甲级）
A214013263（乙级）

建筑行业（建筑工程）甲级
农林行业(农业综合开发生态工程)专项甲级
风景园林工程设计专项甲级
环境工程设计专项（水污染防治工程）甲级
市政行业乙级
建筑行业（人防工程）乙级
农林行业（农业工程）乙级
化工石化医药行业乙级
电力行业乙级
煤炭行业(选煤厂、矿井)专业乙级
建材行业乙级
机械行业乙级

建设单位：
皮山县农业农村局

工程名称：
皮山县2026年“南疆四地州现代设施农业项目”附属配套工程项目

子项名称：
附属配套工程10kV电力项目

图　　名：
耐张顶架加工图

	姓 名	签 名
项目负责人	刘浅居	刘浅居
专业负责人	丁月慧	丁月慧
审核	丁月慧	丁月慧
校对	高伟	高伟
设计	陈鹏飞	陈鹏飞

工程编号	图 6-169		
设计阶段	施工图		
专业	电气	图号	
比例		日期	

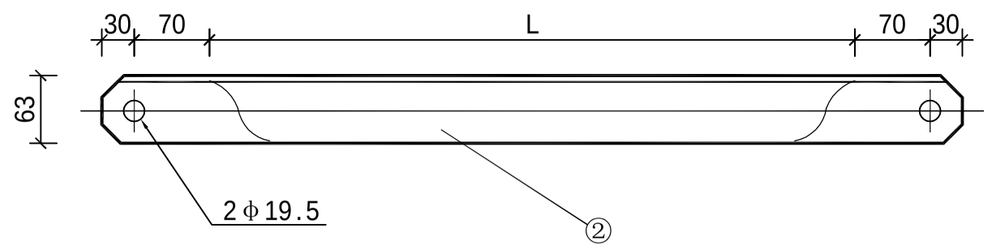

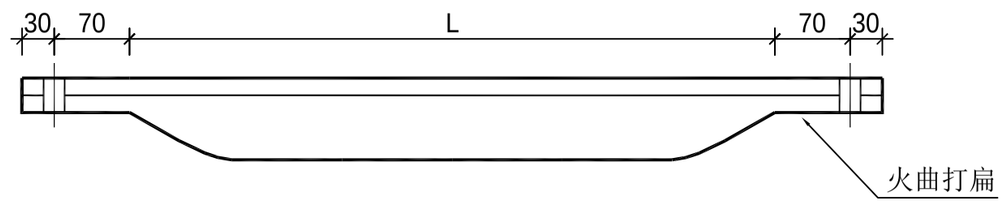

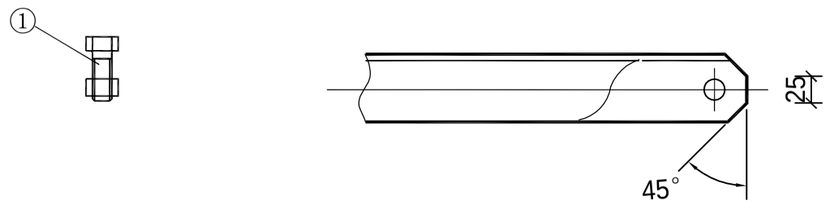

比例（1:10）

材　料　表

序号	编号	名称	型 号	长度(mm)	规 格	L(mm)	单位	数量	质量（kg）		总重量	备注
									一件	小计		
1	①	螺栓		50	M18×50		个	1	0.27	0.3		单帽单垫,无扣长18mm
2	②	角钢	NX-700	700	∠63×6	500	块	1	4.00	4.0	4.3	
3	②	角钢	NX-750	750	∠63×6	550	块	1	4.29	4.3	4.6	
4	②	角钢	NX-800	800	∠63×6	600	块	1	4.58	4.6	4.9	
5	②	角钢	NX-850	850	∠63×6	650	块	1	4.86	4.9	5.2	
6	②	角钢	NX-900	900	∠63×6	700	块	1	5.15	5.2	5.5	
7	②	角钢	NX-950	950	∠63×6	750	块	1	5.43	5.4	5.7	
8	②	角钢	NX-1000	1000	∠63×6	800	块	1	5.72	5.7	6.0	
9	②	角钢	NX-1050	1050	∠63×6	850	块	1	6.01	6.0	6.3	
10	②	角钢	NX-1100	1100	∠63×6	900	块	1	6.29	6.3	6.6	
11	②	角钢	NX-1150	1150	∠63×6	950	块	1	6.58	6.6	6.9	
12	②	角钢	NX-1200	1200	∠63×6	1000	块	1	6.87	6.9	7.2	
13	②	角钢	NX-1250	1250	∠63×6	1050	块	1	7.15	7.2	7.5	
14	②	角钢	NX-1300	1300	∠63×6	1100	块	1	7.44	7.4	7.7	
15	②	角钢	NX-1350	1350	∠63×6	1150	块	1	7.72	7.7	8.0	
16	②	角钢	NX-1400	1400	∠63×6	1200	块	1	8.01	8.0	8.3	
17	②	角钢	NX-1450	1450	∠63×6	1250	块	1	8.30	8.3	8.6	
18	②	角钢	NX-1500	1500	∠63×6	1300	块	1	8.58	8.6	8.9	

注：1.所有材料材质均为Q235并进行热镀锌防腐。
2.斜撑准线根据“DL/T 5442-2010 输电线路铁塔制图和构造规定”表8.2.1角钢准距表中的技术参数，详见本典型设计第6章总说明6.1.3.3。
3.螺栓的性能等级为6.8级。

中科盛华工程集团有限公司

ZHONGKESHENGHUA Engineering Group CO.,LTD
证书编号：A114013266（甲级）
A214013263（乙级）
建筑行业（建筑工程）甲级
农林行业(农业综合开发生态工程)专项甲级
风景园林工程设计专项甲级
环境工程设计专项（水污染防治工程）甲级
市政行业乙级
建筑行业（人防工程）乙级
农林行业（农业工程）乙级
化工石化医药行业乙级
电力行业乙级
煤炭行业(选煤厂、矿井)专业乙级
建材行业乙级
机械行业乙级

建设单位：
皮山县农业农村局

工程名称：
皮山县2026年“南疆四地州现代设施农业项目”附属配套工程项目

子项名称：
附属配套工程10kV电力项目

图　　名：
耐张横担斜撑加工图

	姓 名	签 名
项目负责人	刘浅居	刘浅居
专业负责人	丁月慧	丁月慧
审核	丁月慧	丁月慧
校对	高伟	高伟
设计	陈鹏飞	陈鹏飞

工程编号	图 6-170		
设计阶段	施工图		
专业	电气	图号	
比例		日期	

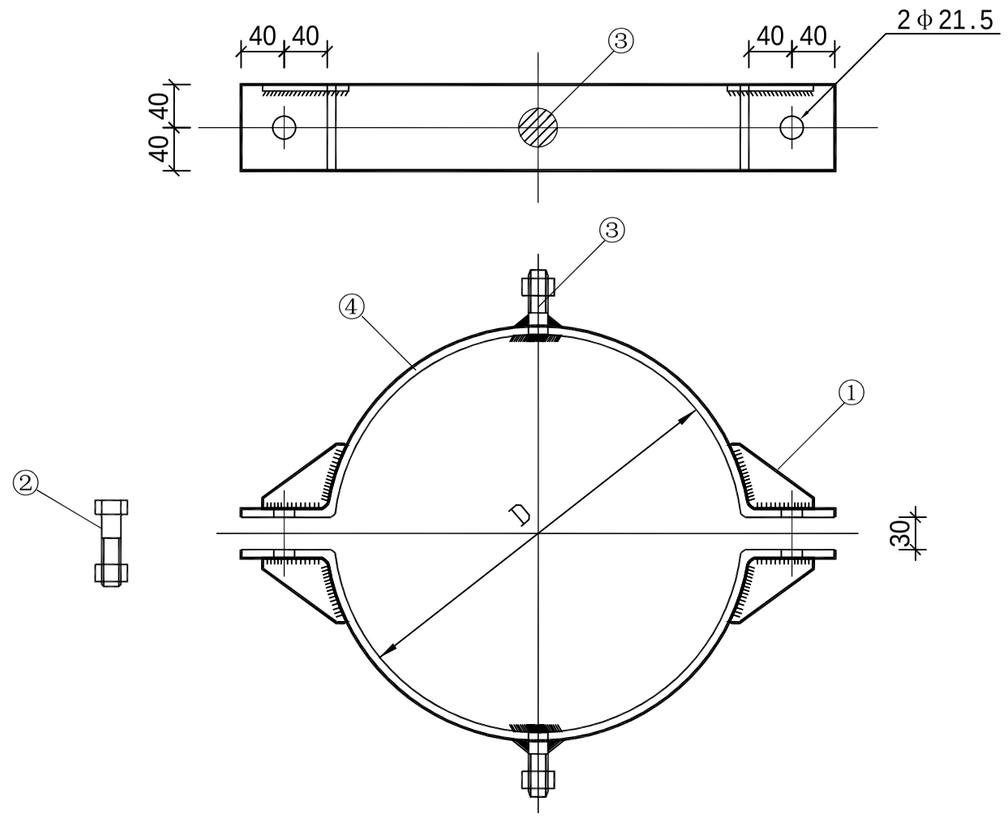

比例（1:10）

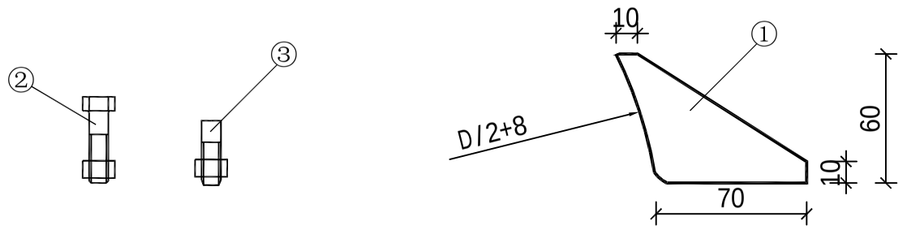

加劲板大样图
比例（1:5）

注：1.所有材料材质均为Q235型钢材并进行热镀锌防腐处理。
2.螺栓③与抱箍板④须焊接。
3.各构件焊接工艺、焊缝高度及长度应满足相关规程、规范要求。

材　料　表

序号	编号	型　号	D(mm)	规　格	长度(mm)	单位	数量	质量（kg）		总重量	备注
								一件	小计		
1	①	加劲板		-80×8	457	块	4	0.23	0.9		
2	②	螺 栓		M18×80	472	个	2	0.34	0.7		单帽单垫,无扣长46mm
3	③	螺 栓		M18×70	489	个	2	0.32	0.6		单帽单垫,无扣长30mm
4	④	NB-200	200	-80×8	457	块	2	2.29	4.6	6.3	
5	④	NB-210	210	-80×8	472	块	2	2.37	4.7	6.4	
6	④	NB-220	220	-80×8	489	块	2	2.45	4.9	6.6	
7	④	NB-230	230	-80×8	504	块	2	2.53	5.1	6.8	
8	④	NB-240	240	-80×8	520	块	2	2.61	5.2	6.9	
9	④	NB-250	250	-80×8	536	块	2	2.69	5.4	7.1	
10	④	NB-260	260	-80×8	552	块	2	2.77	5.5	7.2	
11	④	NB-270	270	-80×8	567	块	2	2.85	5.7	7.4	
12	④	NB-280	280	-80×8	583	块	2	2.93	5.9	7.6	
13	④	NB-290	290	-80×8	599	块	2	3.01	6.0	7.7	
14	④	NB-300	300	-80×8	614	块	2	3.08	6.2	7.9	
15	④	NB-310	310	-80×8	630	块	2	3.16	6.3	8.0	
16	④	NB-320	320	-80×8	646	块	2	3.24	6.5	8.2	
17	④	NB-330	330	-80×8	661	块	2	3.32	6.6	8.3	
18	④	NB-340	340	-80×8	677	块	2	3.40	6.8	8.5	
19	④	NB-350	350	-80×8	693	块	2	3.48	7.0	8.7	
20	④	NB-360	360	-80×8	708	块	2	3.55	7.1	8.8	
21	④	NB-370	370	-80×8	724	块	2	3.63	7.3	9.0	
22	④	NB-380	380	-80×8	740	块	2	3.71	7.4	9.1	
23	④	NB-390	390	-80×8	755	块	2	3.79	7.6	9.3	
24	④	NB-400	400	-80×8	771	块	2	3.78	7.7	9.4	
25	④	NB-410	410	-80×8	787	块	2	3.95	7.9	9.6	
26	④	NB-420	420	-80×8	803	块	2	4.03	8.1	9.8	
27	④	NB-430	430	-80×8	818	块	2	4.11	8.2	9.9	
28	④	NB-440	440	-80×8	834	块	2	4.19	8.4	10.1	
29	④	NB-450	450	-80×8	850	块	2	4.27	8.5	10.2	
30	④	NB-460	460	-80×8	865	块	2	4.34	8.7	10.4	
31	④	NB-470	470	-80×8	881	块	2	4.42	8.8	10.5	
32	④	NB-480	480	-80×8	897	块	2	4.50	9.0	10.7	
33	④	NB-490	490	-80×8	912	块	2	4,58	9.2	10.9	
34	④	NB-500	500	-80×8	928	块	2	4.66	9.3	11.0	

中科盛华工程集团有限公司
ZHONGKESHENGHUA Engineering Group CO.,LTD
证书编号：A114013266（甲级）
A214013263（乙级）
建筑行业（建筑工程）甲级
农林行业(农业综合开发生态工程)专项甲级
风景园林工程设计专项甲级
环境工程设计专项（水污染防治工程）甲级
市政行业乙级
建筑行业（人防工程）乙级
农林行业（农业工程）乙级
化工石化医药行业乙级
电力行业乙级
煤炭行业(选煤厂、矿井)专业乙级
建材行业乙级
机械行业乙级

建设单位：
皮山县农业农村局

工程名称：
皮山县2026年“南疆四地州现代设施农业项目”附属配套工程项目

子项名称：
附属配套工程10kV电力项目

图　　名：
耐张横担斜撑抱箍加工图

	姓 名	签 名
项目负责人	刘浅居	刘浅居
专业负责人	丁月慧	丁月慧
审核	丁月慧	丁月慧
校对	高伟	高伟
设计	陈鹏飞	陈鹏飞

工程编号	图 6-171		
设计阶段	施工图		
专业	电气	图号	
比例		日期	

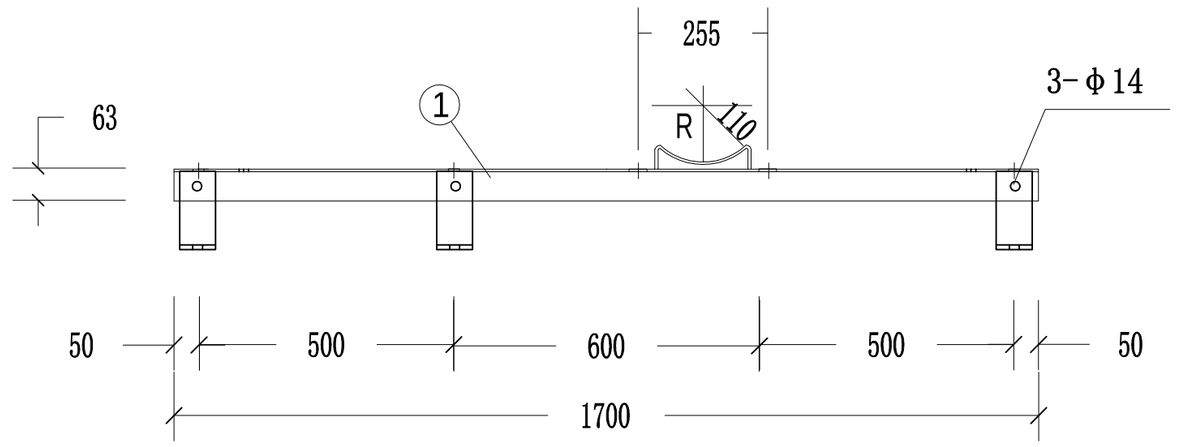

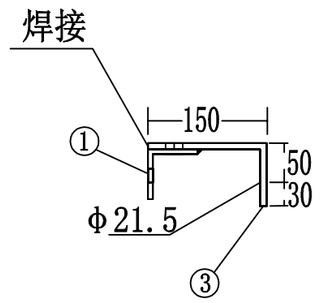

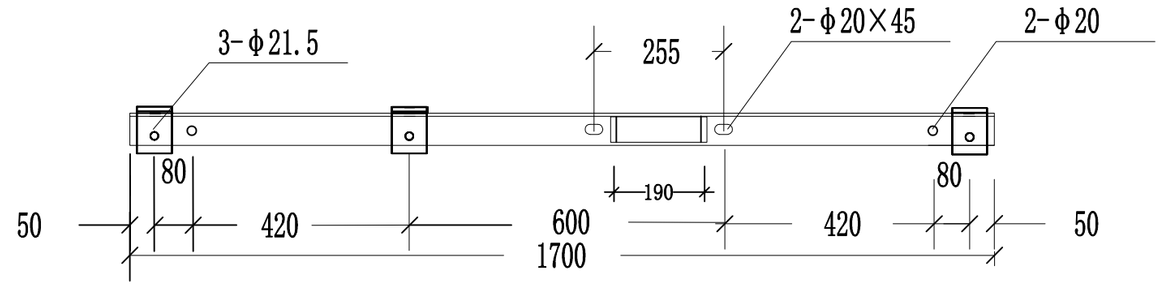

材　料　表

序号	名称	型号及规格	单位	数量	重量(kg)		备　注
					一件	小计	
1	角钢	L63×6×1700	根	1	10.29	10.29	
2	扁钢	-5×50×330	块	1	0.65	0.65	
3	扁钢	-6×60×230	根	3	0.87	2.61	
钢材总计:13.55kg							

说明：1.钢材全部采用Q235钢。
2.钢材双面焊接，热镀锌。
3.在上图所示位置铳印铁件型号。

中科盛华工程集团有限公司

ZHONGKESHENGHUA Engineering Group CO.,LTD
证书编号：A114013266（甲级）
A214013263（乙级）
建筑行业（建筑工程）甲级
农林行业(农业综合开发生态工程)专项甲级
风景园林工程设计专项甲级
环境工程设计专项（水污染防治工程）甲级
市政行业乙级
建筑行业（人防工程）乙级
农林行业（农业工程）乙级
化工石化医药行业乙级
电力行业乙级
煤炭行业(选煤厂、矿井)专业乙级
建材行业乙级
机械行业乙级

建设单位：
皮山县农业农村局

工程名称：
皮山县2026年“南疆四地州现代设施农业项目”附属配套工程项目

子项名称：
附属配套工程10kV电力项目

图　　名：
单回避雷器横担加工图

	姓　名	签　名
项目负责人	刘浅居	刘浅居
专业负责人	丁月慧	丁月慧
审核	丁月慧	丁月慧
校对	高伟	高伟
设计	陈鹏飞	陈鹏飞

工程编号	T0202-01		
设计阶段	施工图		
专业	电气	图号	
比例		日期	

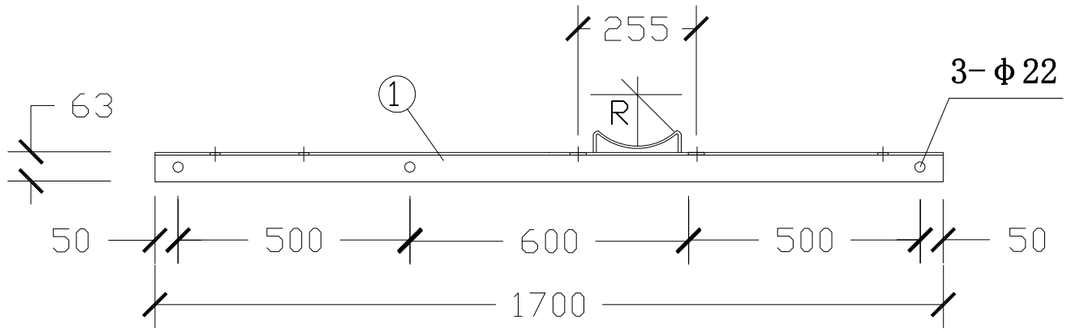

正反各一根

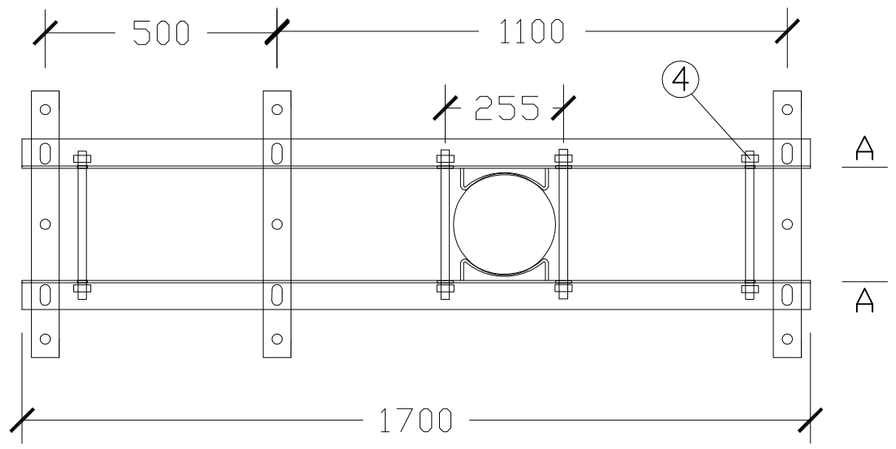

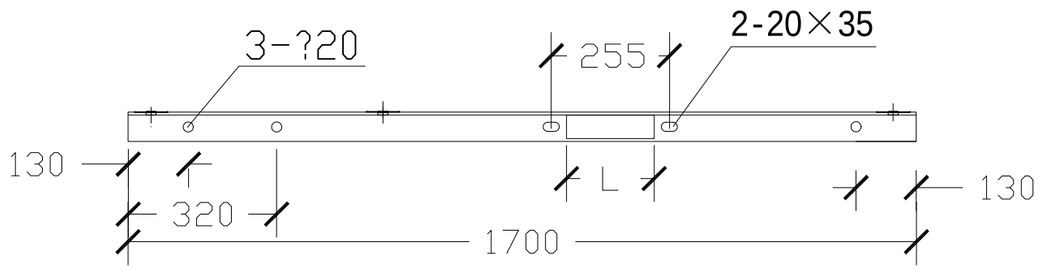

材 料 表

序号	名称	型　　号	单位	数量	质量		备注
					一件	小计s	
1	支架	L63×6×1700	根	2	10.29	20.58	带M铁
2	撑铁	L50×5×1200	根	2	4.64	9.71	包含螺栓
3	五孔连扳	-6×60×575(Ⅱ型)	个	3	2.59	7.77	包含螺栓
4	双头螺栓	M18×320(80)	根	4	0.64	2.56	
钢材总计：40.62							

M型包铁尺寸

型 号	R(mm)	L(mm)	电杆梢径及距杆顶距离
			?190
M2	110	190	1.5~3.0m以内

说明：1.钢材全部采用Q235钢。
2.钢材热镀锌。
3.在上图所示位置铣印铁件型号。

中科盛华工程集团有限公司

ZHONGKESHENGHUA Engineering Group CO.,LTD
证书编号：A114013266（甲级）
A214013263（乙级）
建筑行业（建筑工程）甲级
农林行业(农业综合开发生态工程)专项甲级
风景园林工程设计专项甲级
环境工程设计专项（水污染防治工程）甲级
市政行业乙级
建筑行业（人防工程）乙级
农林行业（农业工程）乙级
化工石化医药行业乙级
电力行业乙级
煤炭行业(选煤厂、矿井)专业乙级
建材行业乙级
机械行业乙级

建设单位：
皮山县农业农村局

工程名称：
皮山县2026年“南疆四地州现代设施农业项目”附属配套工程项目

子项名称：
附属配套工程10kV电力项目

图　　名：
隔离开关支架加工图

	姓 名	签 名
项目负责人	刘浅居	刘浅居
专业负责人	丁月慧	丁月慧
审核	丁月慧	丁月慧
校对	高伟	高伟
设计	陈鹏飞	陈鹏飞

工程编号	T0202-02		
设计阶段	施工图		
专业	电气	图号	
比例		日期	

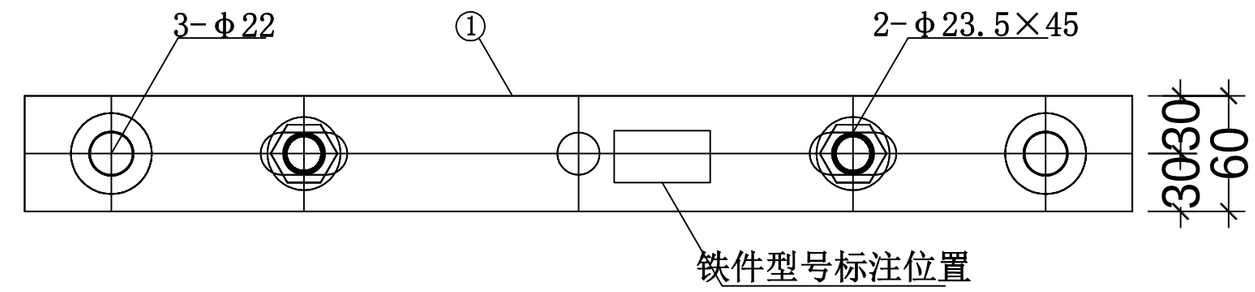

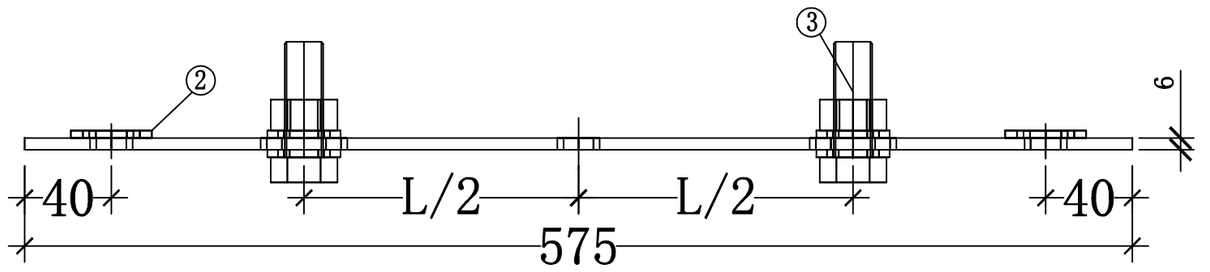

五孔连板尺寸选用表

型 号	L (mm)	电杆梢径	距杆顶距离
II	305	φ190	1.1m以上

材　　料　　表

序号	名 称	型号及规格	单位	数量	重 量 (kg)		备　注
					一件	小计	
1	扁钢	-60×6×575	块	1	1.63	1.63	2.59kg 一帽两平垫一弹垫
2	垫圈	M22	个	2	0.03	0.06	
3	螺栓	M22×100	套	2	0.45	0.90	

说明：1.钢材全部采用Q235钢。
2.钢材双面焊接，热镀锌。
3.在上图所示位置铳印铁件型号。
4.垫圈与五孔连板焊接。

中科盛华工程集团有限公司

ZHONGKESHENGHUA Engineering Group CO.,LTD
证书编号：A114013266（甲级）
A214013263（乙级）
建筑行业（建筑工程）甲级
农林行业(农业综合开发生态工程)专项甲级
风景园林工程设计专项甲级
环境工程设计专项（水污染防治工程）甲级
市政行业乙级
建筑行业（人防工程）乙级
农林行业（农业工程）乙级
化工石化医药行业乙级
电力行业乙级
煤炭行业(选煤厂、矿井)专业乙级
建材行业乙级
机械行业乙级

建设单位：
皮山县农业农村局

工程名称：
皮山县2026年“南疆四地州现代设施农业项目”附属配套工程项目

子项名称：
附属配套工程10kV电力项目

图　　名：
五孔联板II型制造图

	姓 名	签 名
项目负责人	刘浅居	刘浅居
专业负责人	丁月慧	丁月慧
审核	丁月慧	丁月慧
校对	高伟	高伟
设计	陈鹏飞	陈鹏飞

工程编号	T0202-03		
设计阶段	施工图		
专业	电气	图号	
比例		日期	

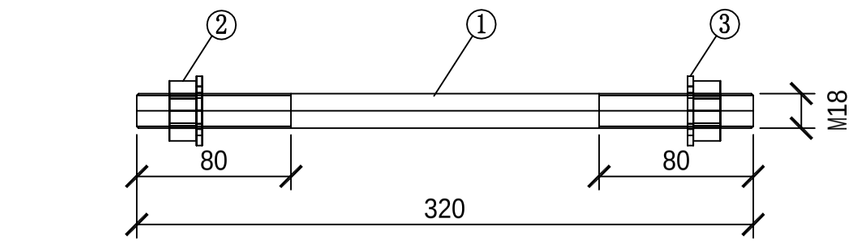

M 1:5

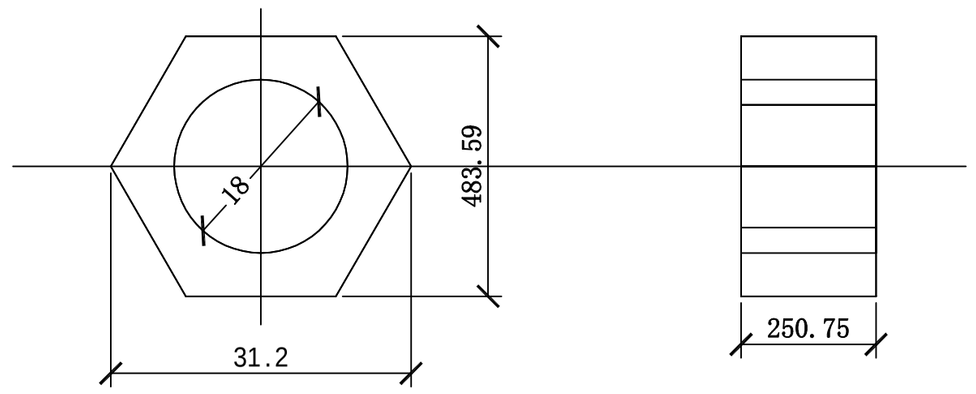

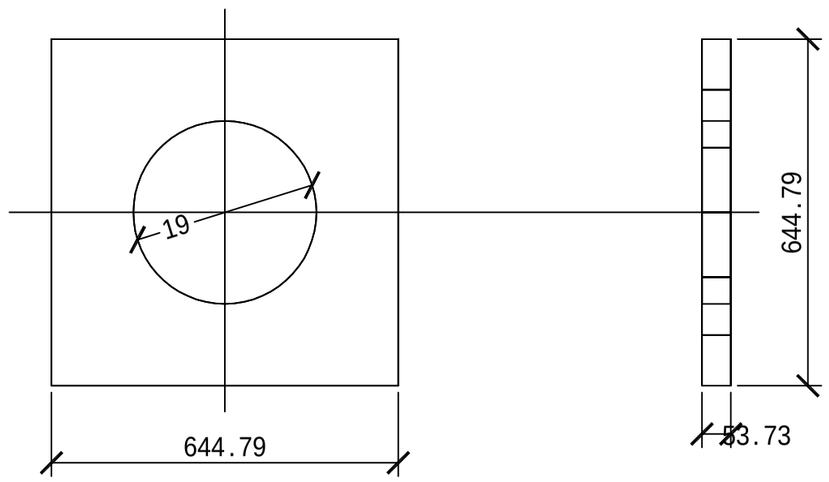

M 1:1

材　　料　　表

序号	名 称	型号及规格	单 位	数 量	重 量 (kg)		备　　注
					一 件	小 计	
1	螺杆	M18×320(80)	根	1	0.64	0.64	
2	螺母	M18	套	2	0.05	0.10	
3	垫圈	M18	套	2	0.017	0.034	
钢材总计：0.77kg							

说明：1.钢材全部采用Q235钢。
　　2.钢材热镀锌。

中科盛华工程集团有限公司

ZHONGKESHENGHUA Engineering Group CO.,LTD
证书编号：A114013266（甲级）
A214013263（乙级）
建筑行业（建筑工程）甲级
农林行业(农业综合开发生态工程)专项甲级
风景园林工程设计专项甲级
环境工程设计专项（水污染防治工程）甲级
市政行业乙级
建筑行业（人防工程）乙级
农林行业（农业工程）乙级
化工石化医药行业乙级
电力行业乙级
煤炭行业(选煤厂、矿井)专业乙级
建材行业乙级
机械行业乙级

建设单位：
皮山县农业农村局

工程名称：
皮山县2026年“南疆四地州现代设施农业项目”附属配套工程项目

子项名称：
附属配套工程10kV电力项目

图　　名：
双头螺栓制造图

	姓 名	签 名
项目负责人	刘浅居	刘浅居
专业负责人	丁月慧	丁月慧
审核	丁月慧	丁月慧
校对	高伟	高伟
设计	陈鹏飞	陈鹏飞

工程编号	T0202-04		
设计阶段	施工图		
专业	电气	图号	
比例		日期	

抱箍材料表

型号	序号	名 称	型号及规格	单位	数量	重 量（kg）		备 注
						一件	小计	
Ⅱ	1	扁钢	-6×60×515	块	2	1.46	2.92	
	2	扁钢	-6×60×40	块	4	0.11	0.44	
	3	螺栓	M18×80(45)	套	2	0.275	0.55	
	4	螺栓	M18×80	套	2	0.275	0.55	
钢材总计： Ⅱ型：4.24kg								

撑铁材料表

序号	名 称	型号及规格	单位	数量	重 量（kg）		备 注
					一件	小计	
1	角钢	L50×5×1200	根	2	4.64	9.28	
	螺栓	M18×80(35)	块	2	0.275	0.55	
钢材总计： 9.83kg							

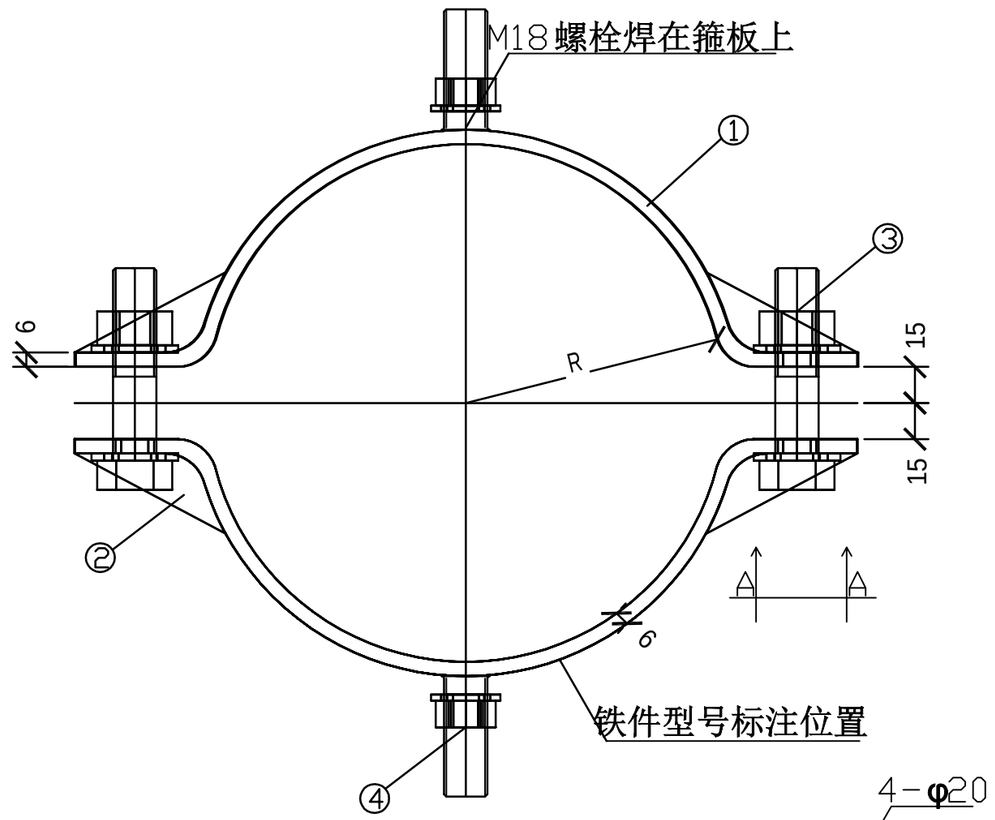

A-A视图

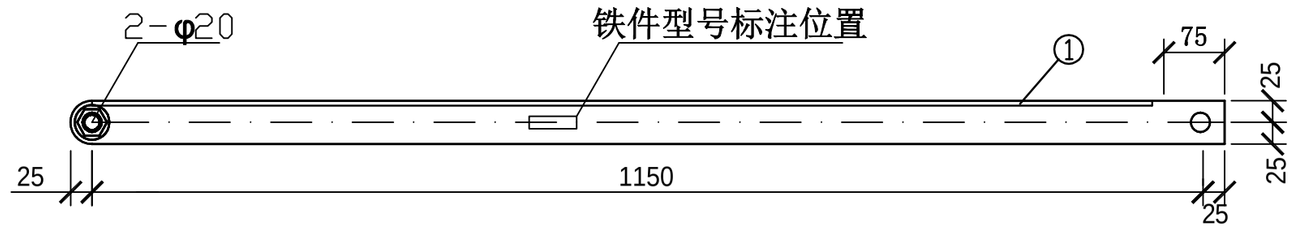

抱箍适用范围（mm）

型 号	R	全 长	电杆梢径及距杆顶距离
			φ190
Ⅱ	110	515	1.5～3.0m

说明：1.钢材全部采用Q235钢。
2.钢材双面焊接，热镀锌。
3.在上图所示位置铣印铁件型号。

中科盛华工程集团有限公司

ZHONGKESHENGHUA Engineering Group CO.,LTD
证书编号： A114013266（甲级）
A214013263（乙级）
建筑行业（建筑工程）甲级
农林行业(农业综合开发生态工程)专项甲级
风景园林工程设计专项甲级
环境工程设计专项（水污染防治工程）甲级
市政行业乙级
建筑行业（人防工程）乙级
农林行业（农业工程）乙级
化工石化医药行业乙级
电力行业乙级
煤炭行业(选煤厂、矿井)专业乙级
建材行业乙级
机械行业乙级

建设单位：
皮山县农业农村局

工程名称：
皮山县2026年“南疆四地州现代设施农业项目”附属配套工程项目

子项名称：
附属配套工程10kV电力项目

图 名：
撑铁及抱箍制造图

	姓 名	签 名
项目负责人	刘浅居	刘浅居
专业负责人	丁月慧	丁月慧
审核	丁月慧	丁月慧
校对	高伟	高伟
设计	陈鹏飞	陈鹏飞

工程编号	T0202-05		
设计阶段	施工图		
专业	电气	图号	
比例		日期	

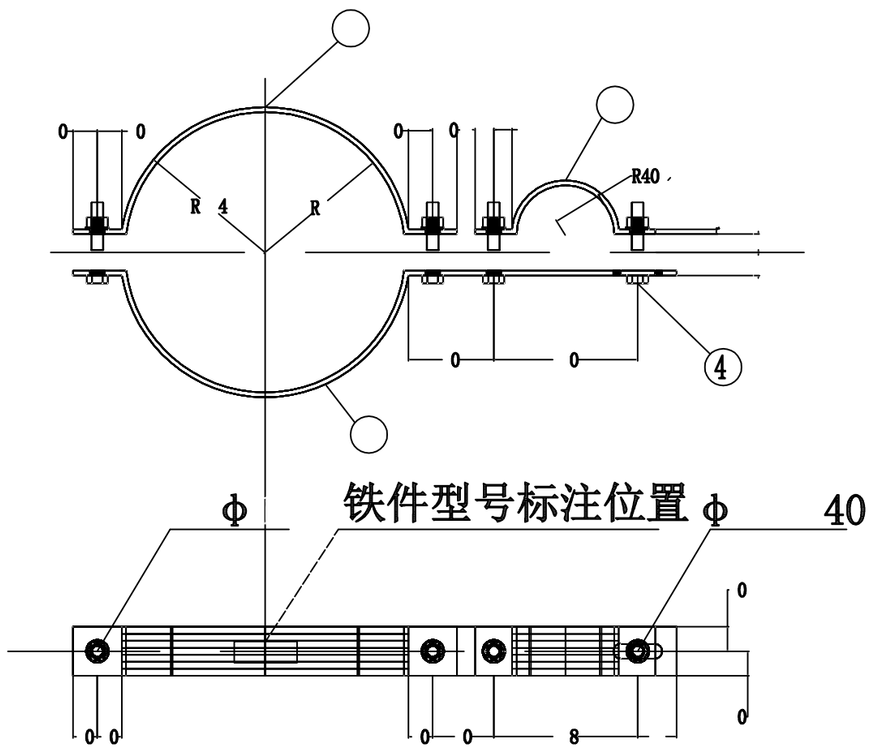

支架　　型制造图

支架　　适用范围

型 号	R	距杆顶距离
		0
Ⅱ	0	4 0
Ⅲ	4	6　8 0
Ⅳ	60	8　0 0

支架 二 适用范围

型 号	R	距杆顶距离
	6	0 0
Ⅱ	0	0

材　　料

型号	序号	名 称	型号及规格	单位	数量	重 量 g		备　注
						件	小计	
		扁钢	4 40 4 4	块		0 8	0 8	4 g 帽 垫
		扁钢	4 40 00	块		0 6	0 6	
		扁钢	4 40 6 4	块		0 8	0 8	
	4	螺栓	0 80		4	0	0 80	
Ⅱ		扁钢	4 40 0	块		0 64	0 64	4 g 帽 垫
		扁钢	4 40 66	块		0 84	0 84	
Ⅲ		扁钢	4 40 48	块		0 69	0 69	6 g 帽 垫
		扁钢	4 40 08	块		0 90	0 90	
Ⅳ		扁钢	4 40 9	块		0	0	g 帽 垫
		扁钢	4 40	块		0 96	0 96	
二		扁钢	4 40 6	块		0	0	8 g 帽 垫
		扁钢	4 40 0	块		0 9	0 9	
		扁钢	4 40 80	块		0	0	
二 Ⅱ		扁钢	4 40 64	块		0 8	0 8	9 g 帽 垫
		扁钢	4 40 8	块		0	0	

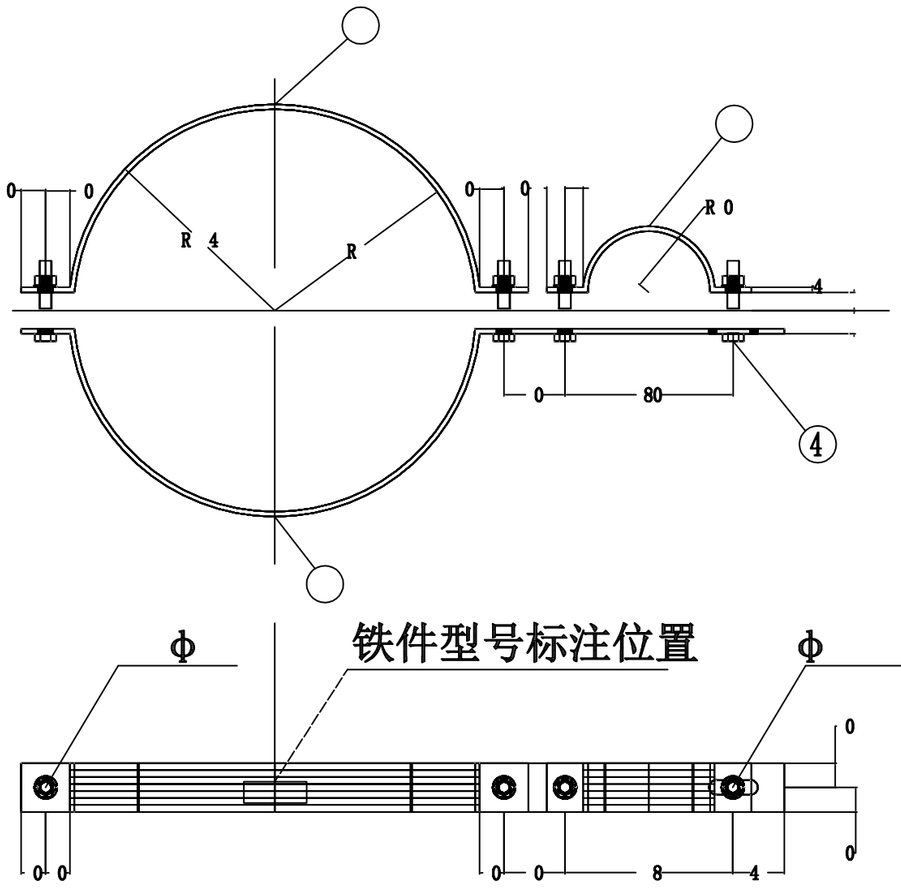

支架 二 型制造图

说明：　钢材全部采用Q　钢。
在　图所示位置铣印铁件型号。
使用支架　　安装电缆时应在支架
内　垫　层橡胶皮。
4 钢管电缆　口应封堵密实。

中科盛华工程集团有限公司

ZHONGKESHENGHUA Engineering Group CO.,LTD
证书编号：A114013266（甲级）
A214013263（乙级）
建筑行业（建筑工程）甲级
农林行业(农业综合开发生态工程)专项甲级
风景园林工程设计专项甲级
环境工程设计专项（水污染防治工程）甲级
市政行业乙级
建筑行业（人防工程）乙级
农林行业（农业工程）乙级
化工石化医药行业乙级
电力行业乙级
煤炭行业(选煤厂、矿井)专业乙级
建材行业乙级
机械行业乙级

建设单位：
皮山县农业农村局

工程名称：
皮山县2026年“南疆四地州现代设施农业项目”附属配套工程项目

子项名称：
附属配套工程10kV电力项目

图　　名：
电缆支架加工图

	姓 名	签 名
项目负责人	刘浅居	刘浅居
专业负责人	丁月慧	丁月慧
审核	丁月慧	丁月慧
校对	高伟	高伟
设计	陈鹏飞	陈鹏飞

工程编号	T0202-06		
设计阶段	施工图		
专业	电气	图号	
比例		日期	

图 纸 目 录

序号	图纸名称	图号或文件编号	版次	张数	图幅	备注	序号	图纸名称	图号或文件编号	版次	张数	图幅	备注
1	LP6拉盘制造图	TS-10-YG-LP-06		1	A3		21						
2	LP12拉盘制造图	TS-10-YG-LP-10		1	A3		22						
3	DP8、DP10底盘制造图	T0203-01		1	A3		23						
4	KP12卡盘制造图	T0203-02		1	A3		24						
5	双杆接地体加工图	T0203-03		1	A3		25						
6	单杆接地体加工图	T0203-04		1	A3		26						
7							27						
8							28						
9							29						
10							30						
11							31						
12							32						
13							33						
14							34						
15							35						
16							36						
17							37						
18							38						
19							39						
20							40						

总张数		总设计张数		图幅		标准图张数	

说　明：　　结构部分（水泥制品及基础）　　第二卷　　第三册

安装时用φ4的铁丝穿入
孔内，将②、③封锁绞紧。

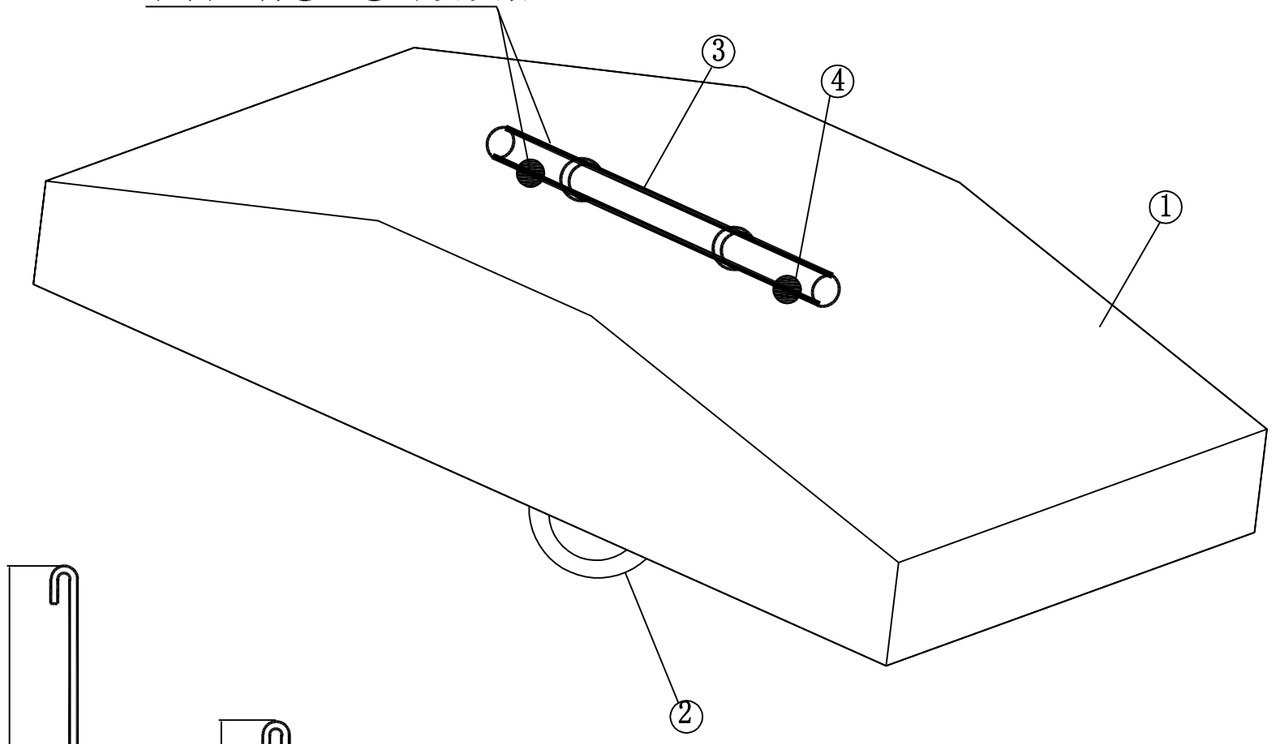

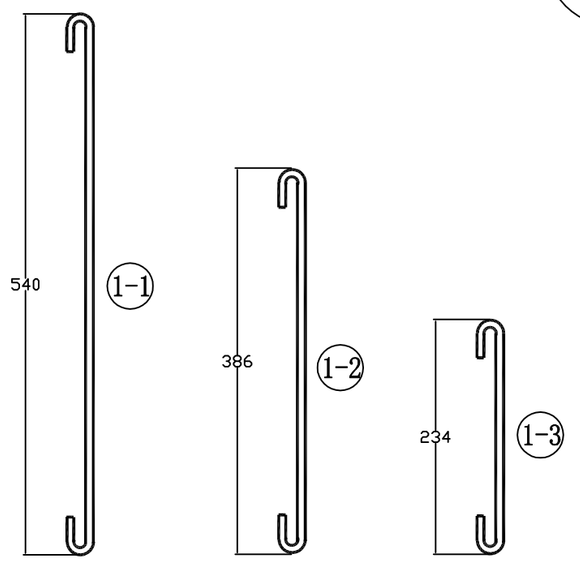

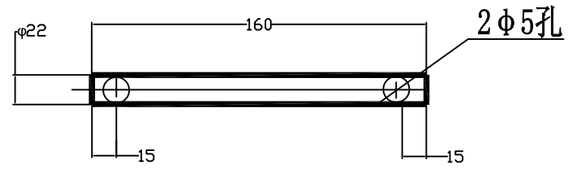

③ 销钉

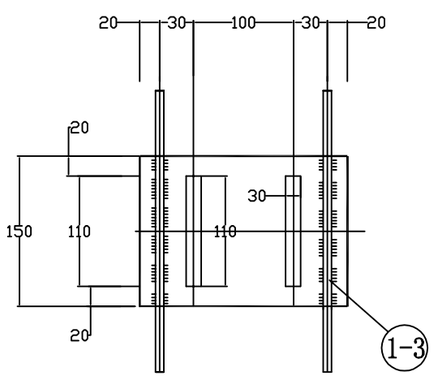

1-4钢 板

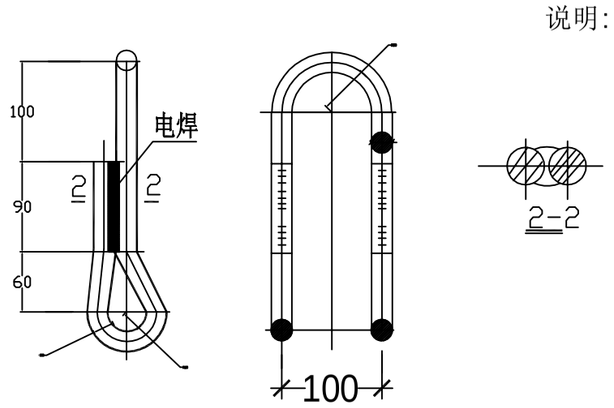

②U形拉环

说明：1.钢材为Q235,混凝土为 C20.
2.U形拉环,销钉需热镀锌.
3.纵横钢筋交叉点用铅丝扎结.

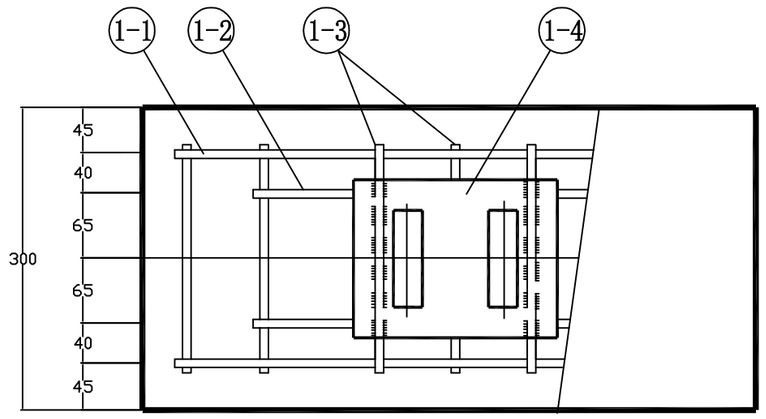

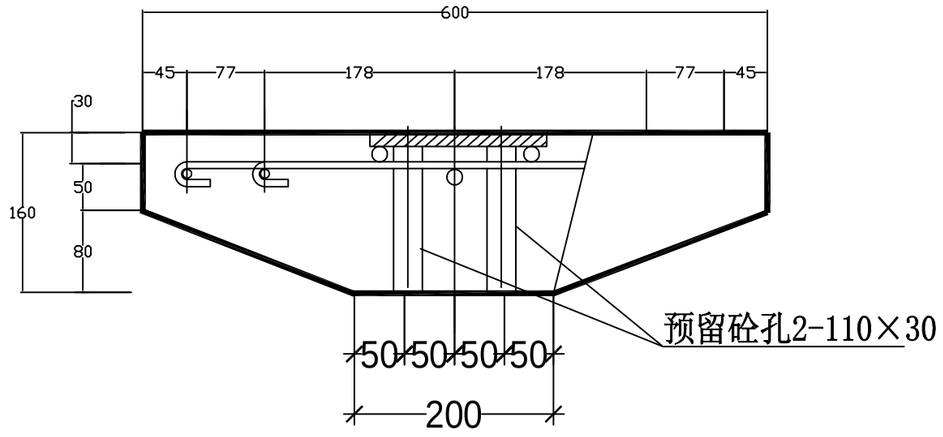

材 料 表

序号	名 称	规格	尺寸(mm)	单位	数量	质量（kg）	
						一件	小计
1-1	钢 筋	φ12	690	根	2	0.61	1.22
1-2	钢 筋	φ12	536	根	2	0.48	0.96
1-3	钢 筋	φ6	308	根	7	0.07	0.49
1-4	钢 板	-6	220×150	块	1	1.41	1.41
2	U形拉环	φ22	1030	个	1	3.07	3.07
3	销 钉	φ22	160	根	1	0.48	0.48
4	φ4镀锌铁钉						0.07
总计钢材:7.63kg C20砼:0.024立方米							

中科盛华工程集团有限公司

ZHONGKESHENGHUA Engineering Group CO.,LTD
证书编号： A114013266（甲级）
A214013263（乙级）
建筑行业（建筑工程）甲级
农林行业(农业综合开发生态工程)专项甲级
风景园林工程设计专项甲级
环境工程设计专项（水污染防治工程）甲级
市政行业乙级
建筑行业（人防工程）乙级
农林行业（农业工程）乙级
化工石化医药行业乙级
电力行业乙级
煤炭行业(选煤厂、矿井)专业乙级
建材行业乙级
机械行业乙级

建设单位：
皮山县农业农村局

工程名称：
皮山县2026年“南疆四地州现代设施农业项目”附属配套工程项目

子项名称：
附属配套工程10kV电力项目

图 名：
LP6拉盘制造图

	姓 名	签 名
项目负责人	刘浅居	刘浅居
专业负责人	丁月慧	丁月慧
审核	丁月慧	丁月慧
校对	高伟	高伟
设计	陈鹏飞	陈鹏飞

工程编号	TS-10-YG-LP-06		
设计阶段	施工图		
专业	电气	图号	
比例		日期	

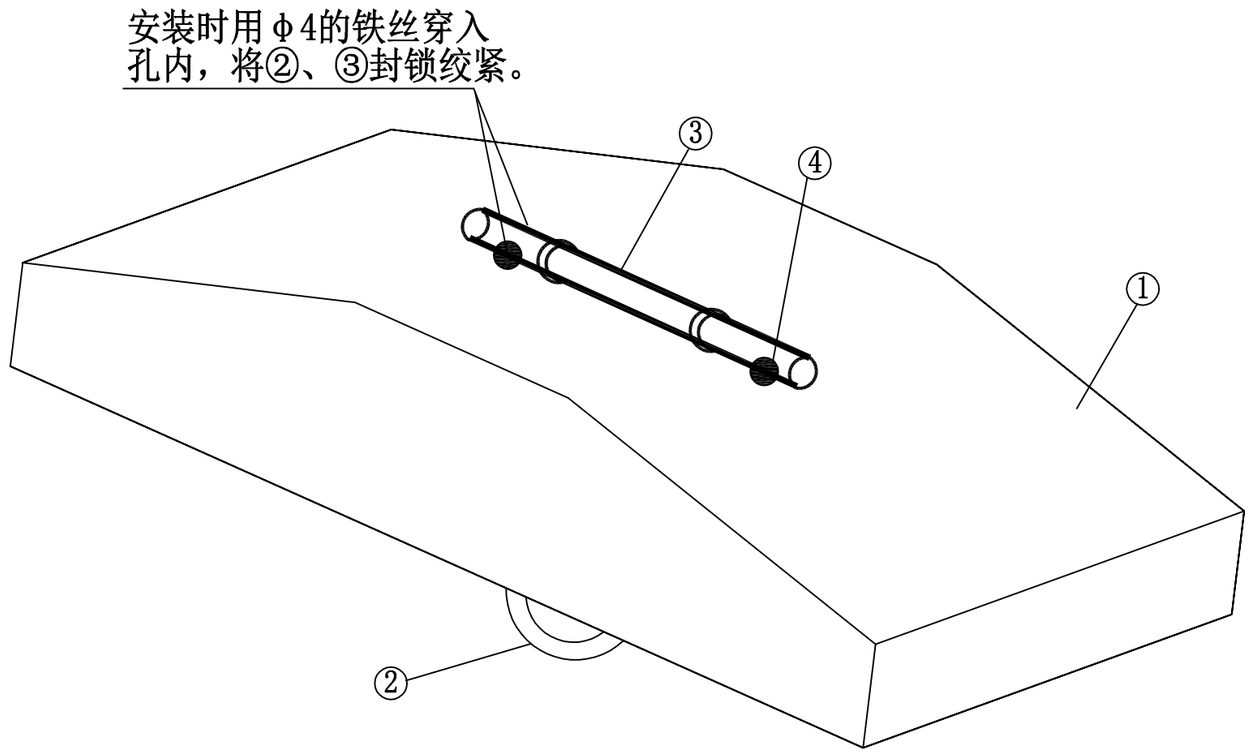

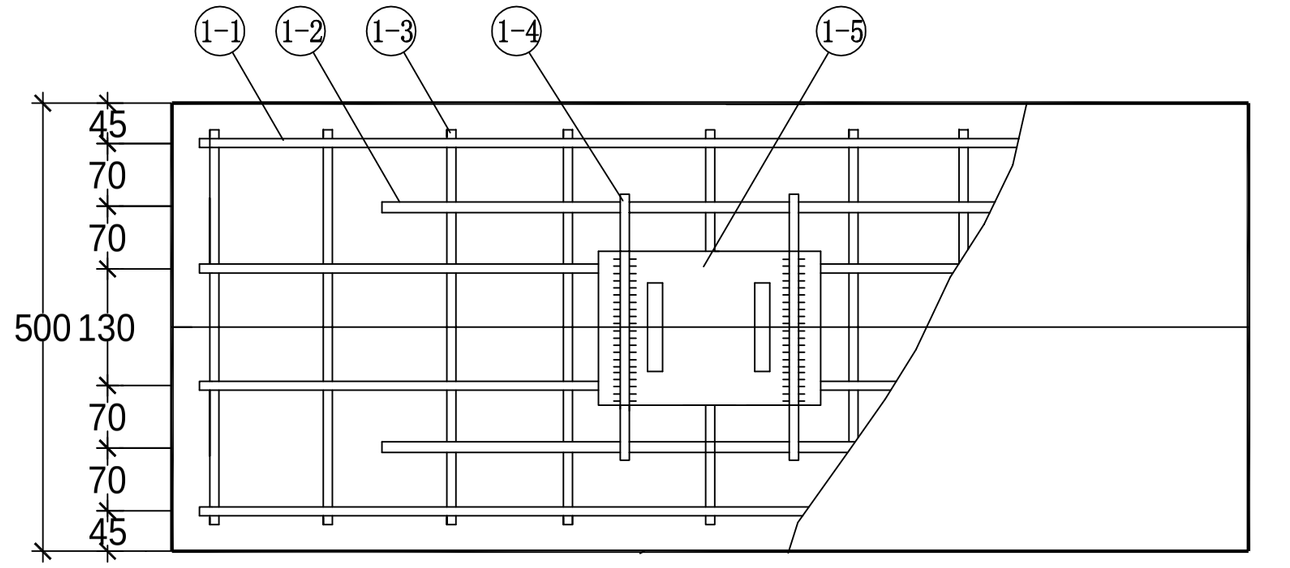

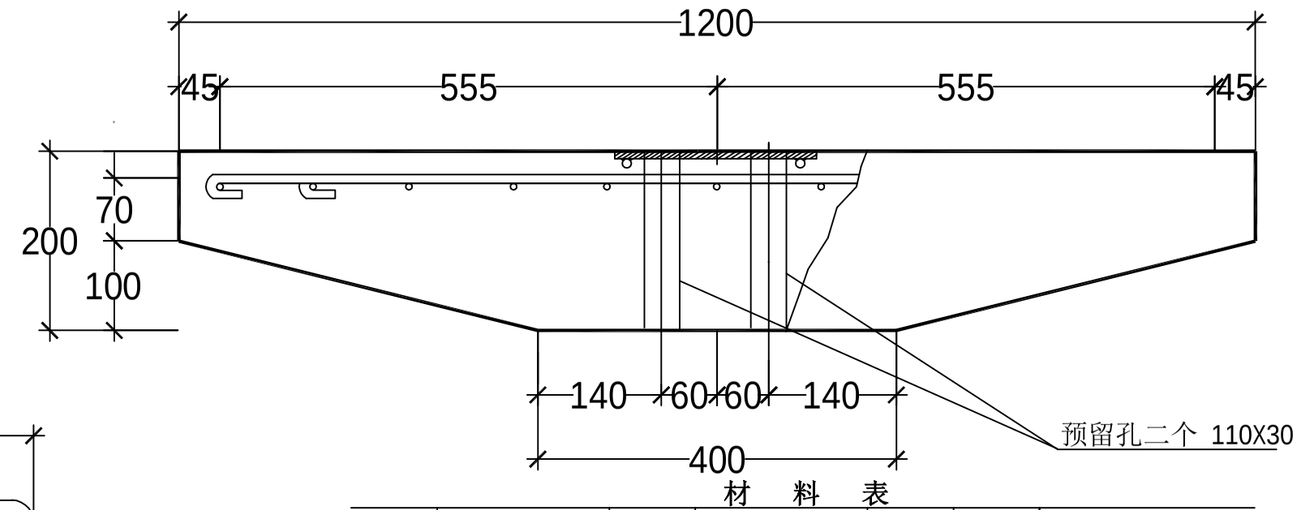

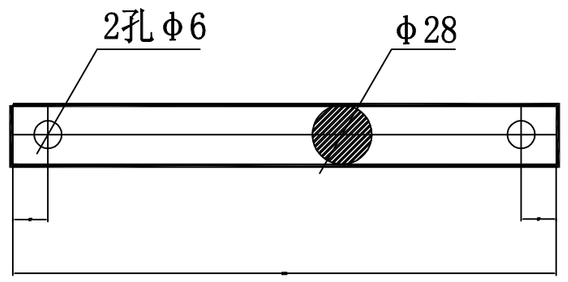

④ 销钉

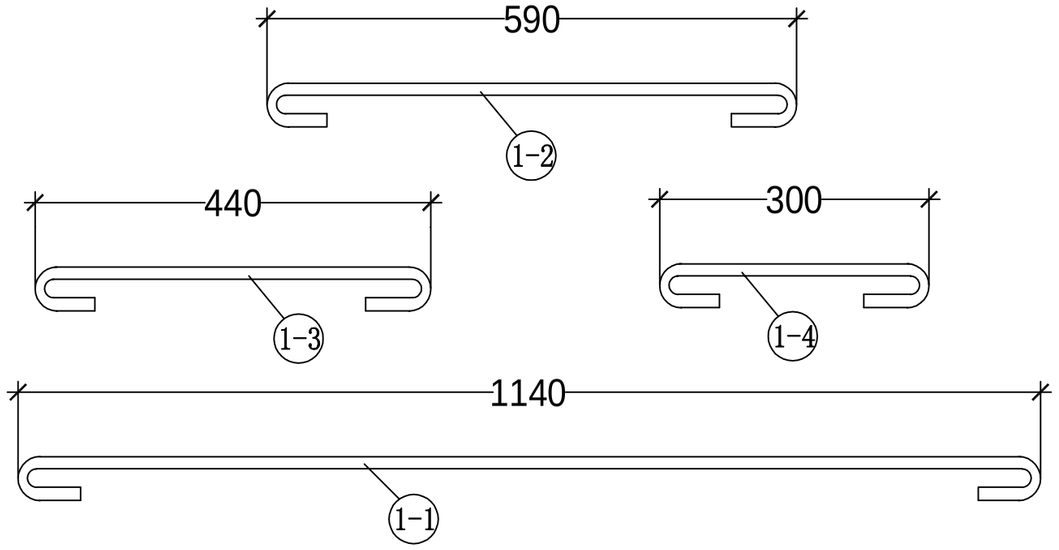

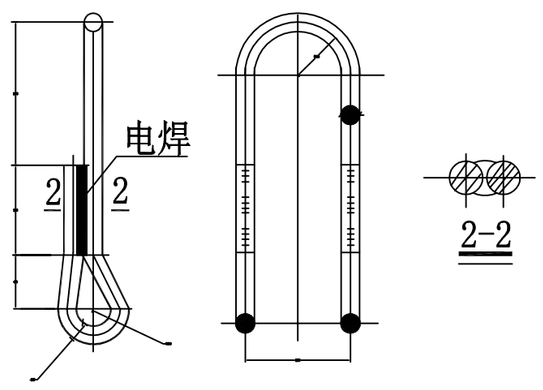

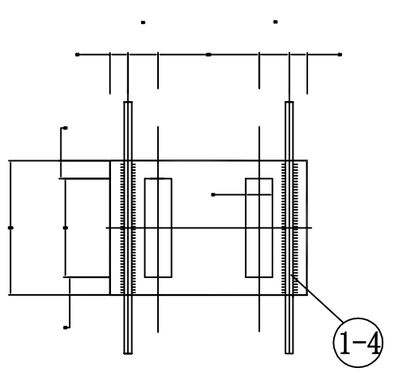

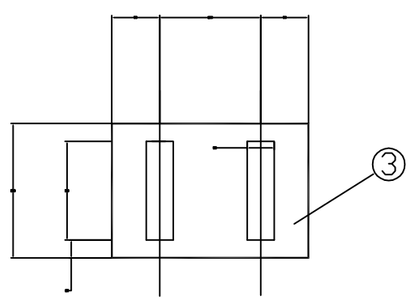

② U形拉环　　③ 钢 板

材　料　表

序号	名　称	规格	尺寸(mm)	单位	数量	质量（kg）	
						一件	小计
1-1	钢 筋	φ12	1300	根	4	1.16	4.64
1-2	钢 筋	φ12	750	根	2	0.70	1.40
1-3	钢 筋	φ6	520	根	9	0.12	1.08
1-4	钢 筋	φ6	385	根	2	0.08	0.16
1-5	钢 板	-8	220×150	块	1	2.08	2.08
2	U形拉环	φ25	1233	个	1	4.75	4.75
3	钢 板	-8	220×150	块	1	2.08	2.08
4	销 钉	φ28	220	根	1	1.06	1.06
5	φ4镀锌铁钉						0.07

总计钢材:17.30kg　　C20砼:0.10立方米

说明: 1.钢材为Q235,混凝土为 C20.
2.U形拉环,销钉需热镀锌.
3.纵横钢筋交叉点用铅丝扎结.

中科盛华工程集团有限公司

ZHONGKESHENGHUA Engineering Group CO.,LTD
证书编号：A114013266（甲级）
A214013263（乙级）

建筑行业（建筑工程）甲级
农林行业(农业综合开发生态工程)专项甲级
风景园林工程设计专项甲级
环境工程设计专项（水污染防治工程）甲级
市政行业乙级
建筑行业（人防工程）乙级
农林行业（农业工程）乙级
化工石化医药行业乙级
电力行业乙级
煤炭行业(选煤厂、矿井)专业乙级
建材行业乙级
机械行业乙级

建设单位:
皮山县农业农村局

工程名称:
皮山县2026年“南疆四地州现代设施农业项目”附属配套工程项目

子项名称:
附属配套工程10kV电力项目

图　　名:
LP12拉盘制造图

	姓 名	签 名
项目负责人	刘浅居	刘浅居
专业负责人	丁月慧	丁月慧
审核	丁月慧	丁月慧
校对	高伟	高伟
设计	陈鹏飞	陈鹏飞

工程编号	TS-10-YG-LP-10		
设计阶段	施工图		
专业	电气	图号	
比例		日期	

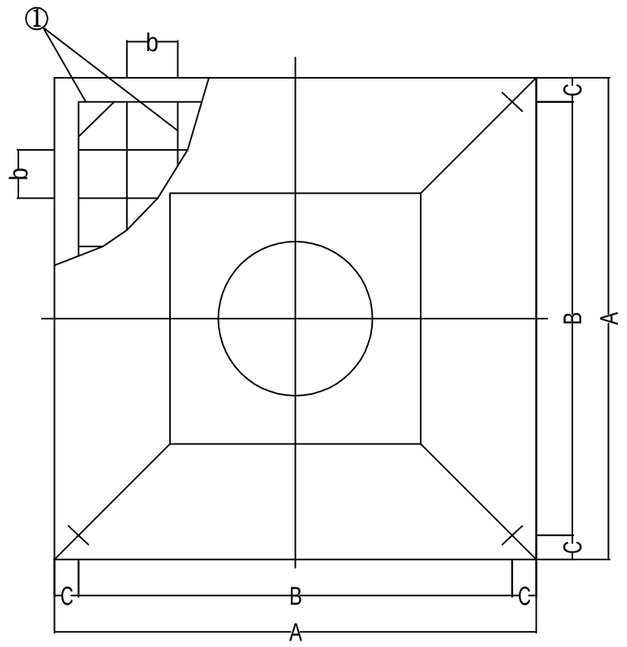

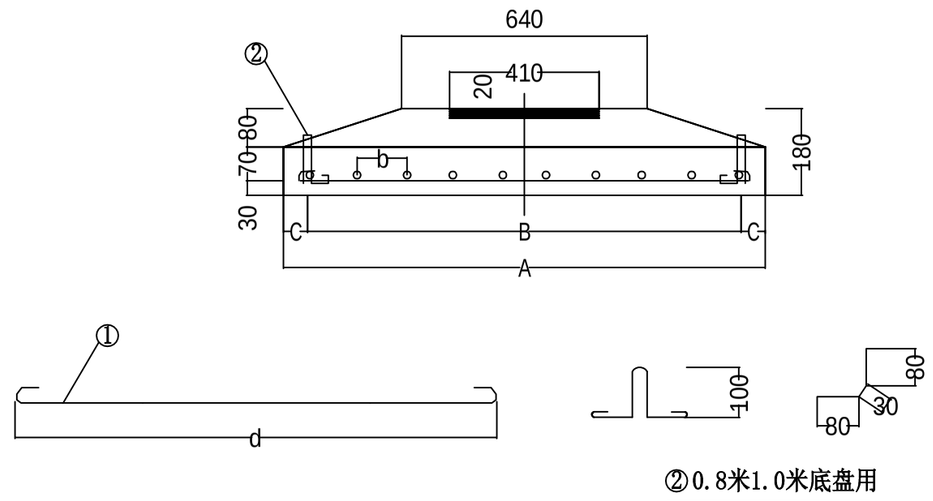

②0.8米1.0米底盘用

材　料　表（DP8 底盘）

序号	名称	规格	数量	长度（mm）		质量（kg）	
				一根	总长	一根	小计
1	圆钢	Φ8	14	860	12040	0.34	4.75
2	圆钢	Φ6	4	450	1800	0.13	0.4
总计钢材：5.15kg　C20砼：0.064m³　质量：160kg							

材　料　表（DP10 底盘）

序号	名称	规格	数量	长度（mm）		质量（kg）	
				一根	总长	一根	小计
1	圆钢	Φ10	20	1060	21200	0.65	13.0
2	圆钢	Φ6	4	450	1800	0.13	0.4
总计钢材：13.4kg　C20砼：0.148m³　质量：370kg							

尺　寸　表　　单位:(mm)

DP8 主要尺寸					DP10 主要尺寸				
A	B	C	b	d	A	B	C	b	d
800	720	40	120	740	1000	900	50	100	940

说明：1.钢材为Q235，砼为C20.
2.纵横钢筋交叉点应用铅丝扎牢。
3.②须与主筋焊牢。

中科盛华工程集团有限公司

ZHONGKESHENGHUA Engineering Group CO.,LTD
证书编号：A114013266（甲级）
A214013263（乙级）
建筑行业（建筑工程）甲级
农林行业(农业综合开发生态工程)专项甲级
风景园林工程设计专项甲级
环境工程设计专项（水污染防治工程）甲级
市政行业乙级
建筑行业（人防工程）乙级
农林行业（农业工程）乙级
化工石化医药行业乙级
电力行业乙级
煤炭行业(选煤厂、矿井)专业乙级
建材行业乙级
机械行业乙级

建设单位：
皮山县农业农村局

工程名称：
皮山县2026年“南疆四地州现代设施农业项目”附属配套工程项目

子项名称：
附属配套工程10kV电力项目

图　　名：
耐张横担斜撑加工图

	姓　名	签　名
项目负责人	刘浅居	刘浅居
专业负责人	丁月慧	丁月慧
审核	丁月慧	丁月慧
校对	高伟	高伟
设计	陈鹏飞	陈鹏飞

工程编号	T0203-01		
设计阶段	施工图		
专业	电气	图号	
比例		日期	

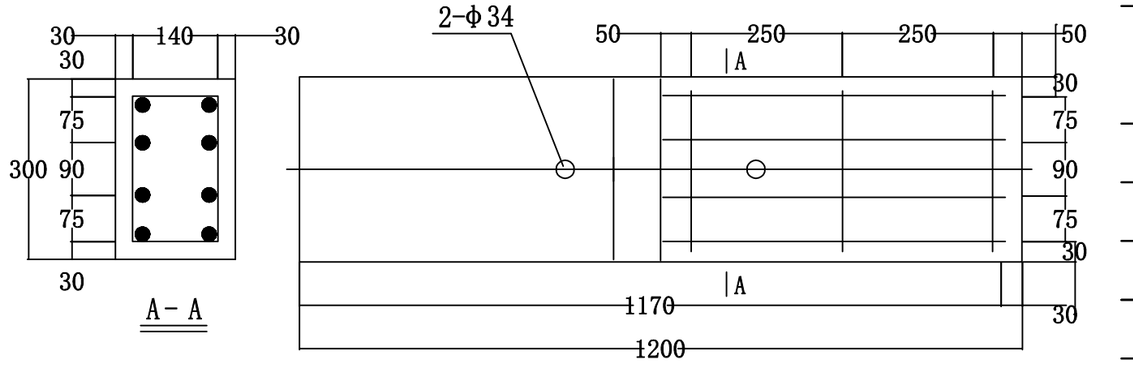

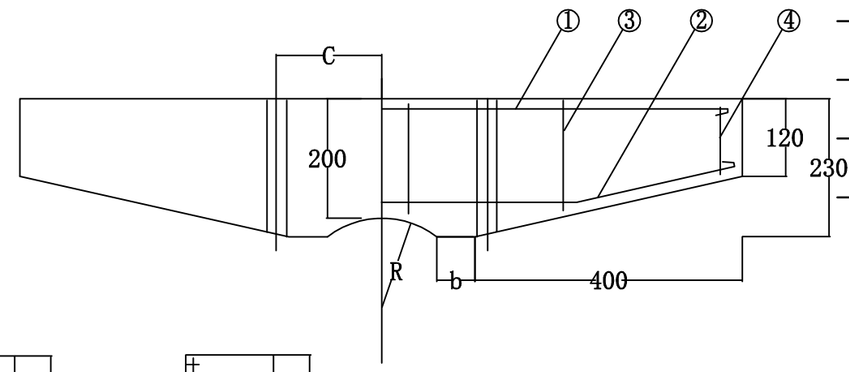

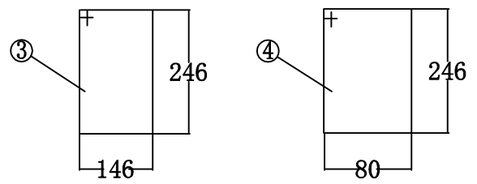

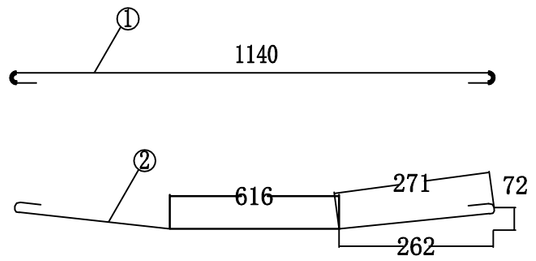

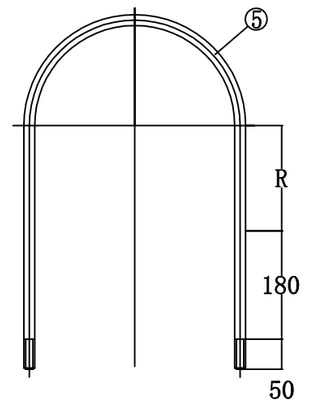

材 料 表

	名 称	规 格	单位	数量	质量（kg）		备 注
					一件	小计	
1	主钢筋	φ12×1290	根	4	1.15	4.6	10.3
2	主钢筋	φ12×1310	根	4	1.16	4.6	
3	钢 筋	φ6×860	根	4	0.19	0.8	
4	钢 筋	φ6×272	根	2	0.16	0.3	
5	U形抱箍	φ18×1260-1	套	1	2.6	12.9（1）	带帽垫
	U形抱箍	φ18×1360-2	套	1	2.8	13.1（2）	
	U形抱箍	φ18×1490-3	套	1	3.1	13.4（3）	
总计构件:175kg C20砼:0.07m ^{3}							

尺 寸 表 单位:(mm)

型 号	R	b	C	卡盘处主杆直径
KP12-1	155	108	155	300
KP12-2	175	102	172	328～332
KP12-3	200	95	192	364～388

说明：卡盘强度,极限土抗力:49kN

中科盛华工程集团有限公司

ZHONGKESHENGHUA Engineering Group CO.,LTD

证书编号： A114013266（甲级）
A214013263（乙级）

建筑行业（建筑工程）甲级
农林行业(农业综合开发生态工程)专项甲级
风景园林工程设计专项甲级
环境工程设计专项（水污染防治工程）甲级
市政行业乙级
建筑行业（人防工程）乙级
农林行业（农业工程）乙级
化工石化医药行业乙级
电力行业乙级
煤炭行业(选煤厂、矿井)专业乙级
建材行业乙级
机械行业乙级

建设单位:
皮山县农业农村局

工程名称:
皮山县2026年“南疆四地州现代设施农业项目”附属配套工程项目

子项名称:
附属配套工程10kV电力项目

图 名:
耐张横担斜撑加工图

	姓 名	签 名
项目负责人	刘浅居	刘浅居
专业负责人	丁月慧	丁月慧
审核	丁月慧	丁月慧
校对	高伟	高伟
设计	陈鹏飞	陈鹏飞

工程编号	T0203-02		
设计阶段	施工图		
专业	电气	图号	
比例		日期	

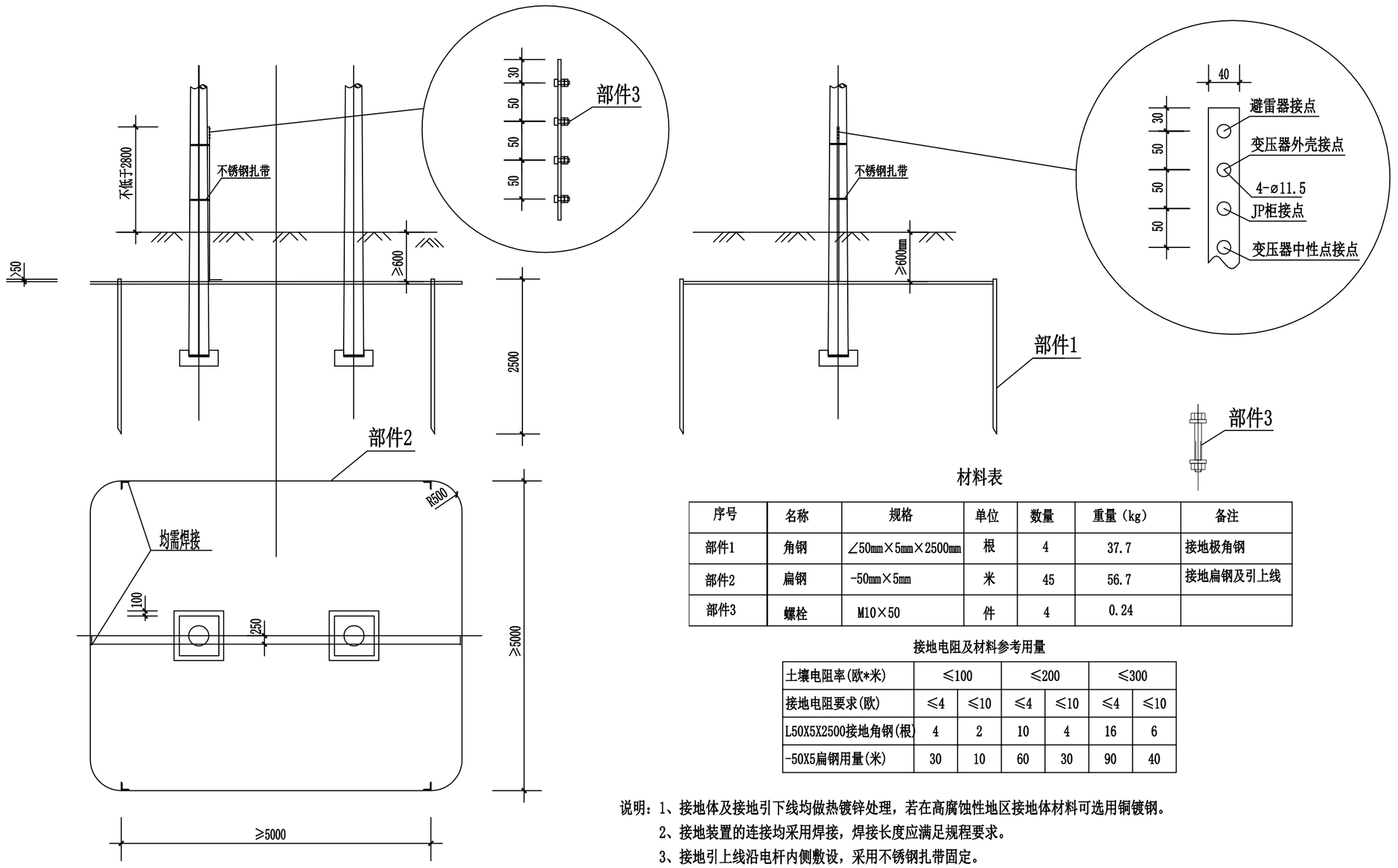

材料表

序号	名称	规格	单位	数量	重量（kg）	备注
部件1	角钢	∠50mm×5mm×2500mm	根	4	37.7	接地极角钢
部件2	扁钢	-50mm×5mm	米	45	56.7	接地扁钢及引上线
部件3	螺栓	M10×50	件	4	0.24	

接地电阻及材料参考用量

土壤电阻率(欧*米)	≤100		≤200		≤300	
接地电阻要求(欧)	≤4	≤10	≤4	≤10	≤4	≤10
L50X5X2500接地角钢(根)	4	2	10	4	16	6
-50X5扁钢用量(米)	30	10	60	30	90	40

说明：1、接地体及接地引下线均做热镀锌处理，若在高腐蚀性地区接地体材料可选用铜镀钢。
2、接地装置的连接均采用焊接，焊接长度应满足规程要求。
3、接地引上线沿电杆内侧敷设，采用不锈钢扎带固定。
4、此接地体材料及工作量根据地域差别，接地极长度和数量、接地扁铁长度，接地引上线长度在满足接地电阻条件下可做调整。
5、 一般情况下宜考虑要求水平接地体敷设成围绕变压器的环型，后再呈放射型敷设，如实际条件受限，可根据实际情况适当调整。
6、水平接地体的敷设深度一般不小于0.6米，可耕种土地不少于0.8米。

中科盛华工程集团有限公司

ZHONGKESHENGHUA Engineering Group CO.,LTD
证书编号： A114013266（甲级）
A214013263（乙级）
建筑行业（建筑工程）甲级
农林行业(农业综合开发生态工程)专项甲级
风景园林工程设计专项甲级
环境工程设计专项（水污染防治工程）甲级
市政行业乙级
建筑行业（人防工程）乙级
农林行业（农业工程）乙级
化工石化医药行业乙级
电力行业乙级
煤炭行业(选煤厂、矿井)专业乙级
建材行业乙级
机械行业乙级

建设单位：
皮山县农业农村局

工程名称：
皮山县2026年“南疆四地州现代设施农业项目”附属配套工程项目

子项名称：
附属配套工程10kV电力项目

图　　名：
双杆接地体加工图

	姓 名	签 名
项目负责人	刘浅居	刘浅居
专业负责人	丁月慧	丁月慧
审核	丁月慧	丁月慧
校对	高伟	高伟
设计	陈鹏飞	陈鹏飞

工程编号	T0203-03		
设计阶段	施工图		
专业	电气	图号	
比例		日期	

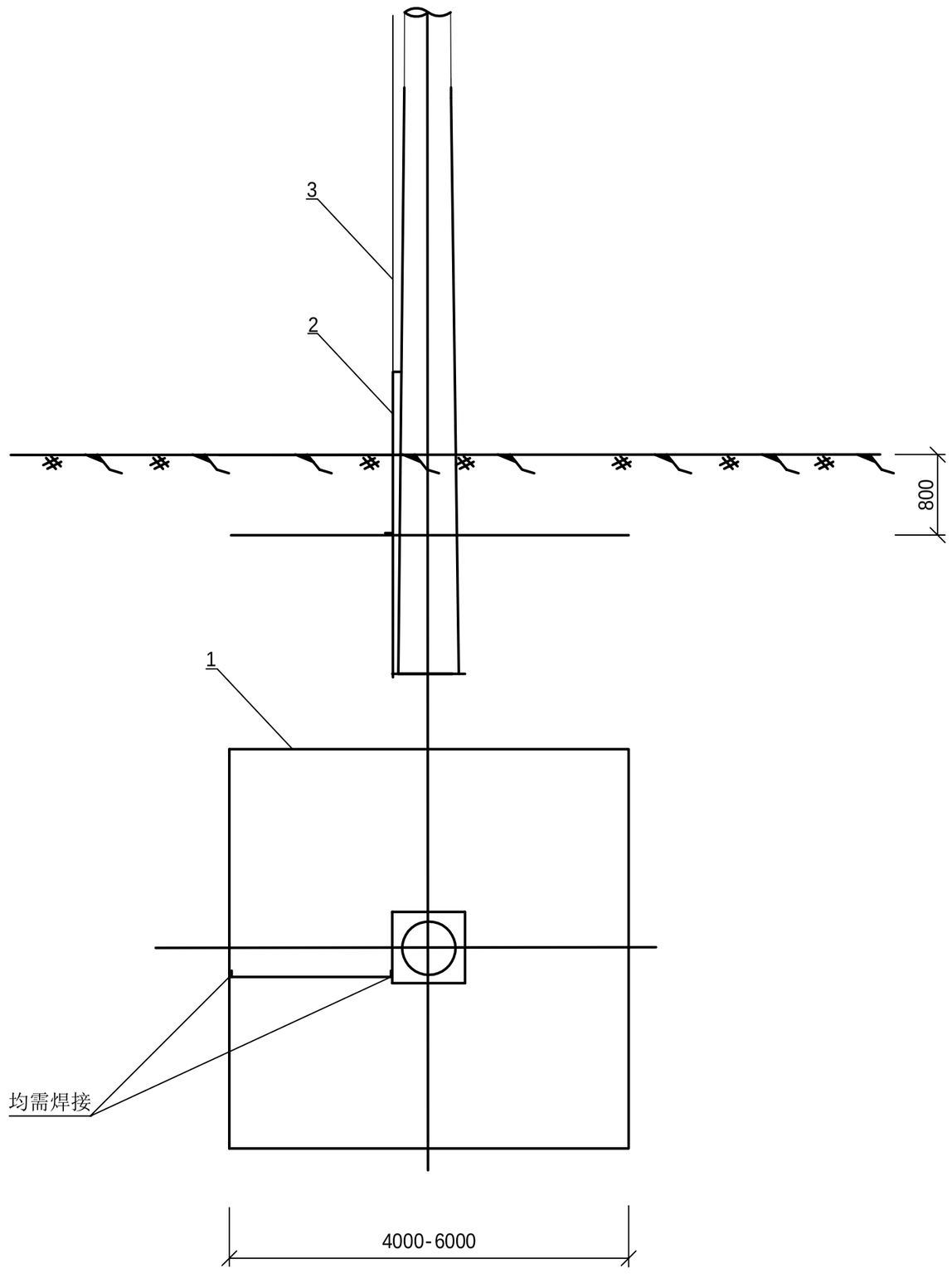

接地极与接地扁铁连接立面图

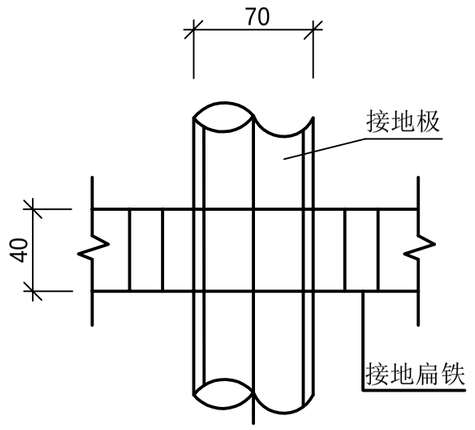

钢管接地极制造图

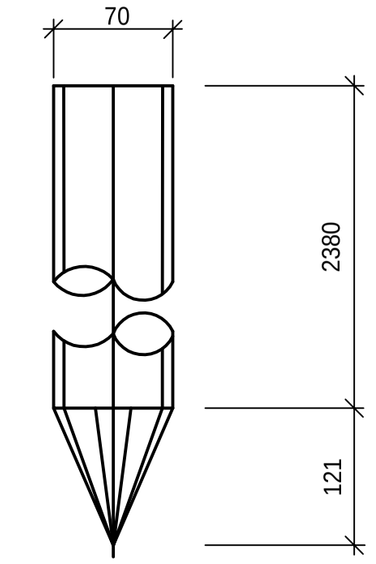

材料表

型号	序号	名　　称	型号及规格	单位	数量	备　　注
闭合式	1	接地扁铁	-50×5	米	27	依实际用量
	2	接地极	⌀50×2500	根	1	
	3	接地引下线	BX-50	米	25	依实际用量

说明：

1、本图适用于土壤电阻率ρ≤1×10^2 欧·米的居民区，计算电阻R=0.073ρ欧。
2、接地电阻不得大于10欧姆，否则应根据地质情况采取降阻措施；若此接地系统与箱变接地系统相连时，接地电阻不得大于4欧姆。
3、埋入地下接点必须焊接良好。
4、垂直接地极与水平接地网的连接应采用搭接焊，焊接处刷沥青防腐。其搭接长度必须符合下列规定：扁钢为其宽度的2倍(且至少3个棱边焊接)；圆钢与扁钢连接时，其搭接长度为圆钢直径的6倍。
5、接地装置宜采用热镀锌防腐措施，在腐蚀性较强的场所，应适当加大截面。垂直接地极采用⌀50×2500圆钢管,接地连线采用-50×5镀锌扁铁制作。
6、接地沟挖深在冻土层以下,宽0.4米,并回填。
7、图上标注尺寸单位均以mm计。

中科盛华工程集团有限公司

ZHONGKESHENGHUA Engineering Group CO.,LTD
证书编号：A114013266（甲级）
A214013263（乙级）
建筑行业（建筑工程）甲级
农林行业(农业综合开发生态工程)专项甲级
风景园林工程设计专项甲级
环境工程设计专项（水污染防治工程）甲级
市政行业乙级
建筑行业（人防工程）乙级
农林行业（农业工程）乙级
化工石化医药行业乙级
电力行业乙级
煤炭行业(选煤厂、矿井)专业乙级
建材行业乙级
机械行业乙级

建设单位：
皮山县农业农村局

工程名称：
皮山县2026年“南疆四地州现代设施农业项目”附属配套工程项目

子项名称：
附属配套工程10kV电力项目

图　　名：
单杆接地体加工图

	姓　名	签　名
项目负责人	刘浅居	刘浅居
专业负责人	丁月慧	丁月慧
审核	丁月慧	丁月慧
校对	高伟	高伟
设计	陈鹏飞	陈鹏飞

工程编号	T0203-04		
设计阶段	施工图		
专业	电气	图号	
比例		日期	

图 纸 目 录

序号	图纸名称	图号或文件编号	版次	张数	图幅	备注	序号	图纸名称	图号或文件编号	版次	张数	图幅	备注
1	一进两出环网柜一次系统图	T0301-01		1	A3		21						
2	环网柜接地布置图	T0301-02		1	A3		22						
3	环网柜基础作法示意图	T0301-03		1	A3		23						
4	箱变护栏安装图	T0301-04		1	A3		24						
5							25						
6							26						
7							27						
8							28						
9							29						
10							30						
11							31						
12							32						
13							33						
14							34						
15							35						
16							36						
17							37						
18							38						
19							39						
20							40						

总张数		总设计张数		图幅		标准图张数	

说　明：　　电气部分（一进两出环网柜）　　第三卷　　第一册

主母线规格：TMY-40*8		预 留									
额定电压：12kV											
一次系统图		DTU安装位置									
PE：TMY-30*8											
开关柜编号		G1		G2		G3		G4			
开关柜型号		JHG-12(Cpt)		JHG-12(V)		JHG-12(V)		JHG-12(V)			
开关柜用途		电压互感器柜		1#进线柜		1#出线柜		2#出线柜			
开关柜尺寸		600*790*1800		420*790*1800		420*790*1800		420*790*1800			
主要元器件型号规格表	真空断路器			JHV-12/630-25	1	JHV-12/630-25	1	JHV-12/630-25	1		
	隔离开关		JHG-12/630-25	1	JHG-12/630-25	1	JHG-12/630-25	1	JHG-12/630-25	1	
	负荷开关		JHC-12/630-25	1							
	组合式电流互感器				600/5 0.5 10P30	3	600/5 0.5 10P30	3	600/5 0.5 10P30	3	
	电压互感器		10/√3 0.1/√3 0.22/√3 0.1 0.5/3/3P 30/500/50VA	1							
	熔断保护器		1A	3							
	零序互感器				50/1 10P10	1	50/1 10P10	1	50/1 10P10	1	
	后插式避雷器		EHBLQ-17/45	3	EHBLQ-17/45	3	EHBLQ-17/45	3	EHBLQ-17/45	3	
	带电显示器		DXN-10/T	1	DXN-10/Q DC48V	1	DXN-10/Q DC48V	1	DXN-10/T	1	
	电缆故障指示器				EKL4	1	EKL4	1	EKL4	1	
	电磁锁				DSN-AMZ DC48V	1	DSN-AMZ DC48V	1			
	气压表										
	综保微机				BKR-6100	1	BKR-6100	1	BKR-6100	1	
	凝露控制器		NK-M(TH) AC220V	1	NK-M(TH) AC220V	1	NK-M(TH) AC220V	1	NK-M(TH) AC220V	1	
	指针式电流电压表		99T1(V)-10/0.1	3	99T1(A)-600/5	3	99T1(A)-600/5	3	99T1(A)-600/5	3	
	后备电源模块		DC48V 20AH	1							
电缆接头			35MM² PT插头	3	铜芯300MM²	3	铜芯300MM²	3		3	
外箱尺寸（宽*深*高）											

1，本次生产为固体绝缘分接箱，尺寸详见一次系统图，具备机械及电气五防联锁功能；
2，分接箱方案为JHG-12(Cpt+V+V+V+V+V+V)方案，进线开关柜具备带电闭锁接地刀功能，出线柜不配置电磁锁；
3，进出线开关柜为手动+电动操作，PT手动操作,其中操作电源来自PT柜后备电源（DC48V 20AH)；
4，分接箱预留二次自动化接口，预留三遥信号至端子排；
5，分接箱分别提供以下信号，开关位置分合信号、接地位置信号、隔离状态信号、就地远方信号、保护动作信号；
6，各个开关柜电缆室设置加热型除湿装置，外箱设置照明灯；
7，开关柜配置微机保护，同时配置DTU，符合地区入网标准，采用端子排接线；
8，户外分接箱采用201不锈钢材质，颜色喷塑国网绿；
9，分接箱配套10kV预制式电缆终端,规格大小按现场实际需求进行配置；

DTU	PT柜	进线1	出线1	出线2

操作面

中科盛华工程集团有限公司

ZHONGKESHENGHUA Engineering Group CO.,LTD
证书编号： A114013266（甲级）
A214013263（乙级）
建筑行业（建筑工程）甲级
农林行业(农业综合开发生态工程)专项甲级
风景园林工程设计专项甲级
环境工程设计专项（水污染防治工程）甲级
市政行业乙级
建筑行业（人防工程）乙级
农林行业（农业工程）乙级
化工石化医药行业乙级
电力行业乙级
煤炭行业(选煤厂、矿井)专业乙级
建材行业乙级
机械行业乙级

建设单位：
皮山县农业农村局

工程名称：
皮山县2026年“南疆四地州现代设施农业项目”附属配套工程项目

子项名称：
附属配套工程10kV电力项目

图 名：
一进两出环网柜一次系统图

	姓 名	签 名
项目负责人	刘浅居	刘浅居
专业负责人	丁月慧	丁月慧
审核	丁月慧	丁月慧
校对	高伟	高伟
设计	陈鹏飞	陈鹏飞

工程编号	T0301-01		
设计阶段	施工图		
专业	电气	图号	
比例		日期	

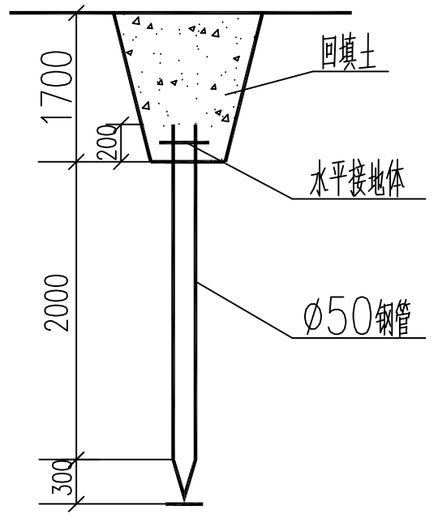

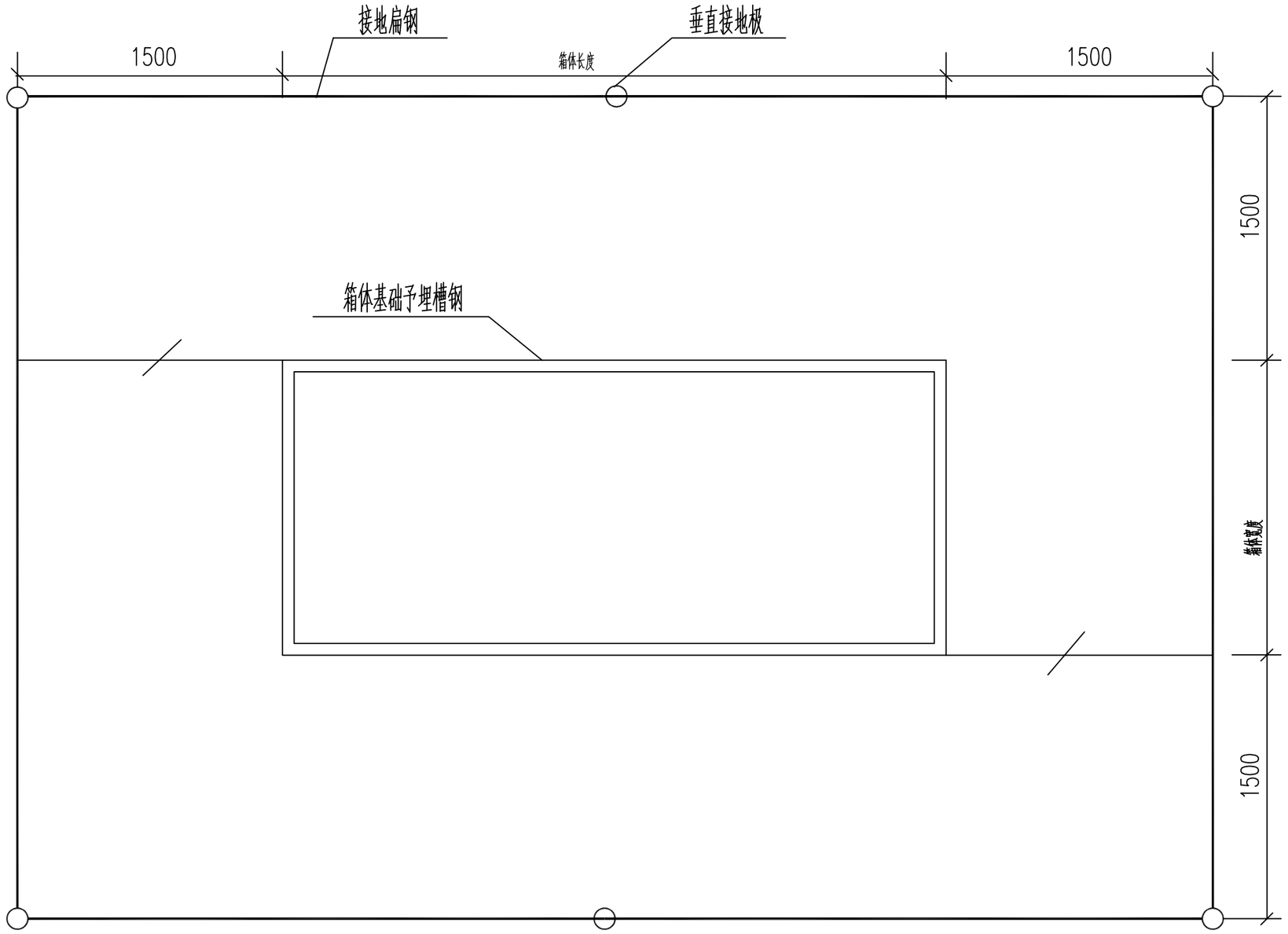

图例:

接地引下线

水平接地体(主接地网)

垂直接地极

说明:

1.接地体埋设深度不小于1.7m.

2.所有电气设备外壳绝缘子底应与接地网可靠连接.

3.所有接地装置均应作热镀锌处理.

4.地网敷设完毕应实测接地电阻,其值不应大于4欧,否则应补加垂直接地极.

5.所有水平均压带交叉或相交处要求按规定可靠焊接.接地线连接处的搭接长度必须为扁钢宽度的2倍或圆钢直径的6倍.

材 料 表

序号	名　　称	型号及规格	单位	数量	备　　注
1	镀锌扁钢	-50x5	米	25	
2	镀锌钢管	ø50　　L=2500	根	6	垂直接地极

中科盛华工程集团有限公司

ZHONGKESHENGHUA Engineering Group CO.,LTD

证书编号：A114013266（甲级）
A214013263（乙级）

建筑行业（建筑工程）甲级
农林行业(农业综合开发生态工程)专项甲级
风景园林工程设计专项甲级
环境工程设计专项（水污染防治工程）甲级
市政行业乙级
建筑行业（人防工程）乙级
农林行业（农业工程）乙级
化工石化医药行业乙级
电力行业乙级
煤炭行业(选煤厂、矿井)专业乙级
建材行业乙级
机械行业乙级

建设单位:
皮山县农业农村局

工程名称:
皮山县2026年“南疆四地州现代设施农业项目”附属配套工程项目

子项名称:
附属配套工程10kV电力项目

图　　名:
环网柜接地布置图

	姓 名	签 名
项目负责人	刘浅居	刘浅居
专业负责人	丁月慧	丁月慧
审核	丁月慧	丁月慧
校对	高伟	高伟
设计	陈鹏飞	陈鹏飞

工程编号	T0301-02		
设计阶段	施工图		
专业	电气	图号	
比例		日期	

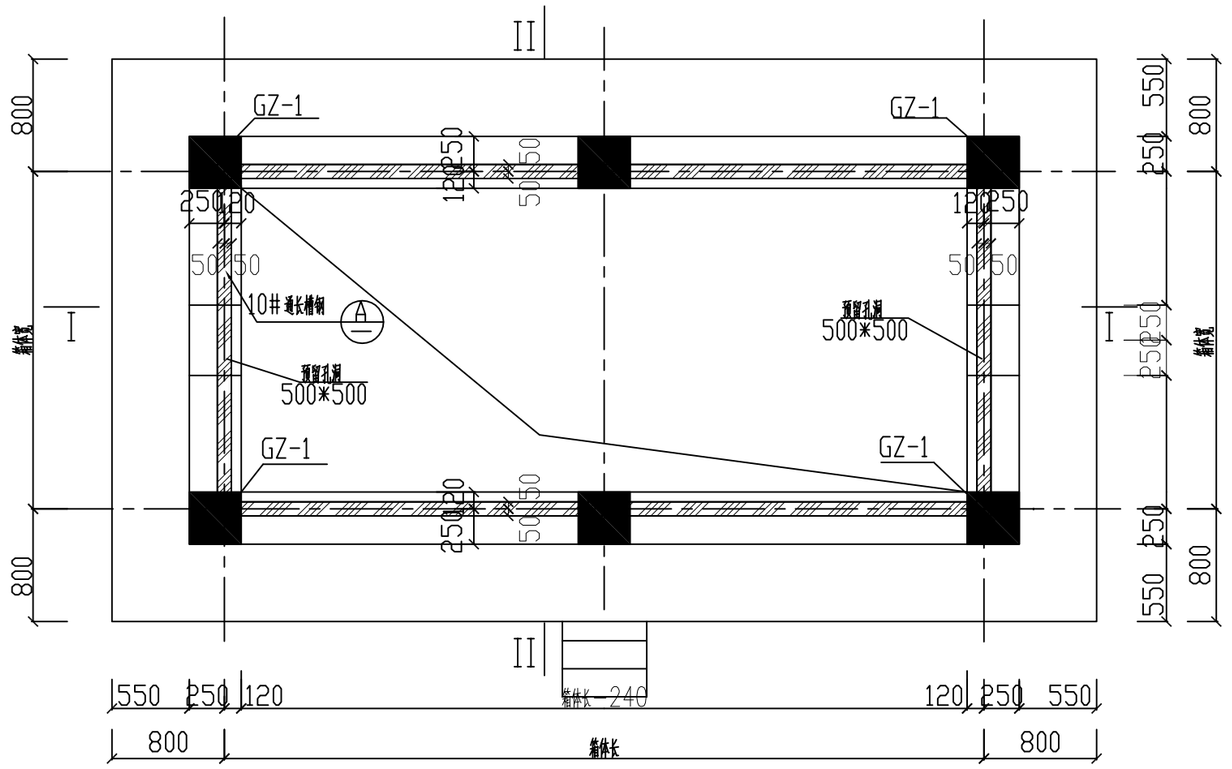

平面图

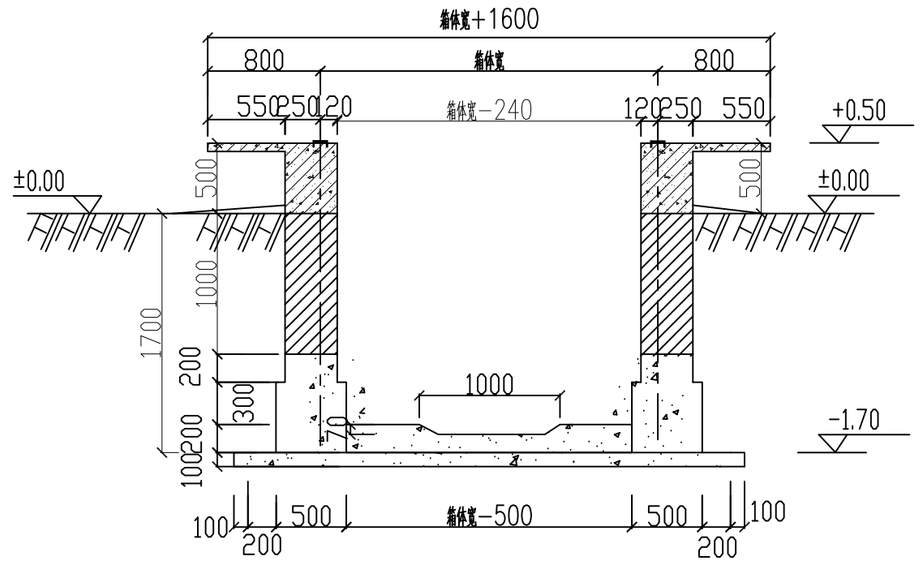

II-II

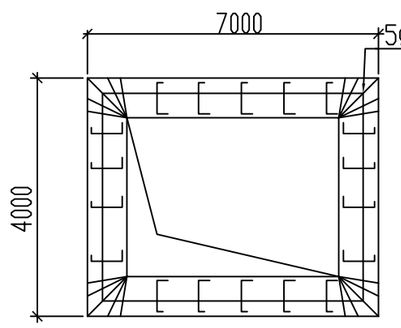

挑台配筋图

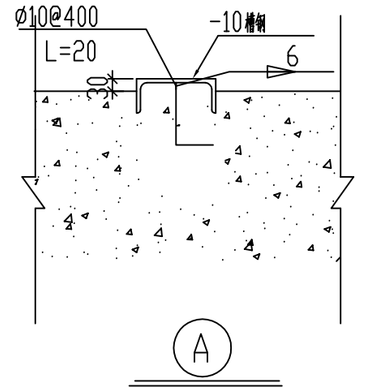

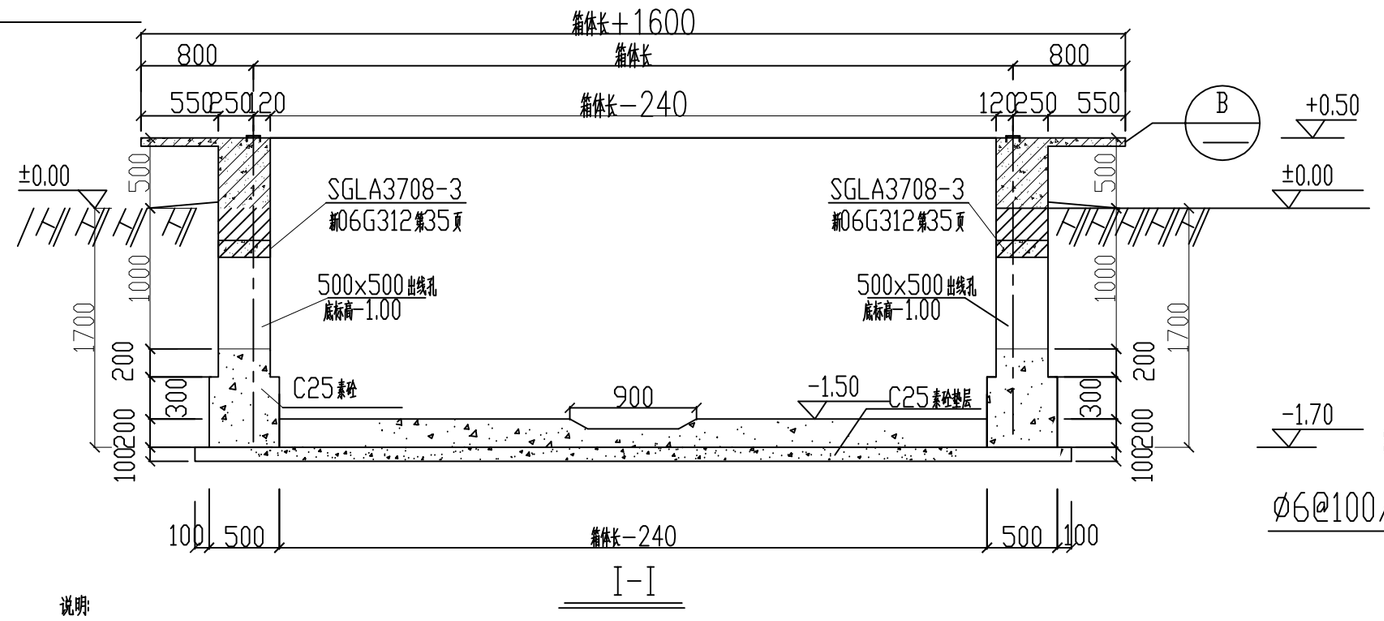

I-I

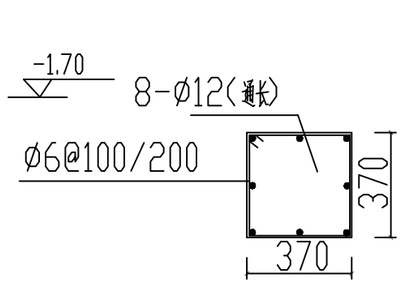

GZ-1

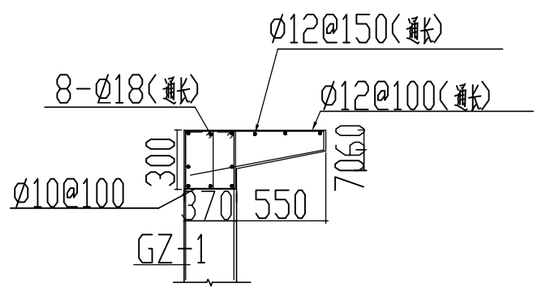

B挑台配筋图

说明:

1:所有砖墙内外均水泥沙浆抹面,地下部分刷焦油煤沥青两道.

2:槽钢平行度误差不得大于5mm,且于基础安装平面误差不得大于6mm.

3:本基础不含接地部分,接地制作参见电气图集.

4:进出线电缆穿管孔径与数量,可根据用户的实际情况和进出经位置来确定.

5:箱变内部人孔处应设人梯一副,以便于人员上下,现场制作.

6:箱变四周应预留1200mm开门空间,并设踏步一处(新02J01-台-1　水泥台阶)

7:四周做散水,做法图集(新02J01-散-1　碎石灌浆散水散水宽800mm)

8:圈梁及挑板混凝土采用C25.

中科盛华工程集团有限公司

ZHONGKESHENGHUA Engineering Group CO.,LTD

证书编号: A114013266(甲级)
A214013263(乙级)

建筑行业(建筑工程)甲级
农林行业(农业综合开发生态工程)专项甲级
风景园林工程设计专项甲级
环境工程设计专项(水污染防治工程)甲级
市政行业乙级
建筑行业(人防工程)乙级
农林行业(农业工程)乙级
化工石化医药行业乙级
电力行业乙级
煤炭行业(选煤厂、矿井)专业乙级
建材行业乙级
机械行业乙级

建设单位:
皮山县农业农村局

工程名称:
皮山县2026年“南疆四地州现代设施农业项目”附属配套工程项目

子项名称:
附属配套工程10kV电力项目

图　　名:
环网柜基础作法示意图

	姓名	签名
项目负责人	刘浅居	刘浅居
专业负责人	丁月慧	丁月慧
审核	丁月慧	丁月慧
校对	高伟	高伟
设计	陈鹏飞	陈鹏飞

工程编号	T0301-03		
设计阶段	施工图		
专业	电气	图号	
比例		日期	

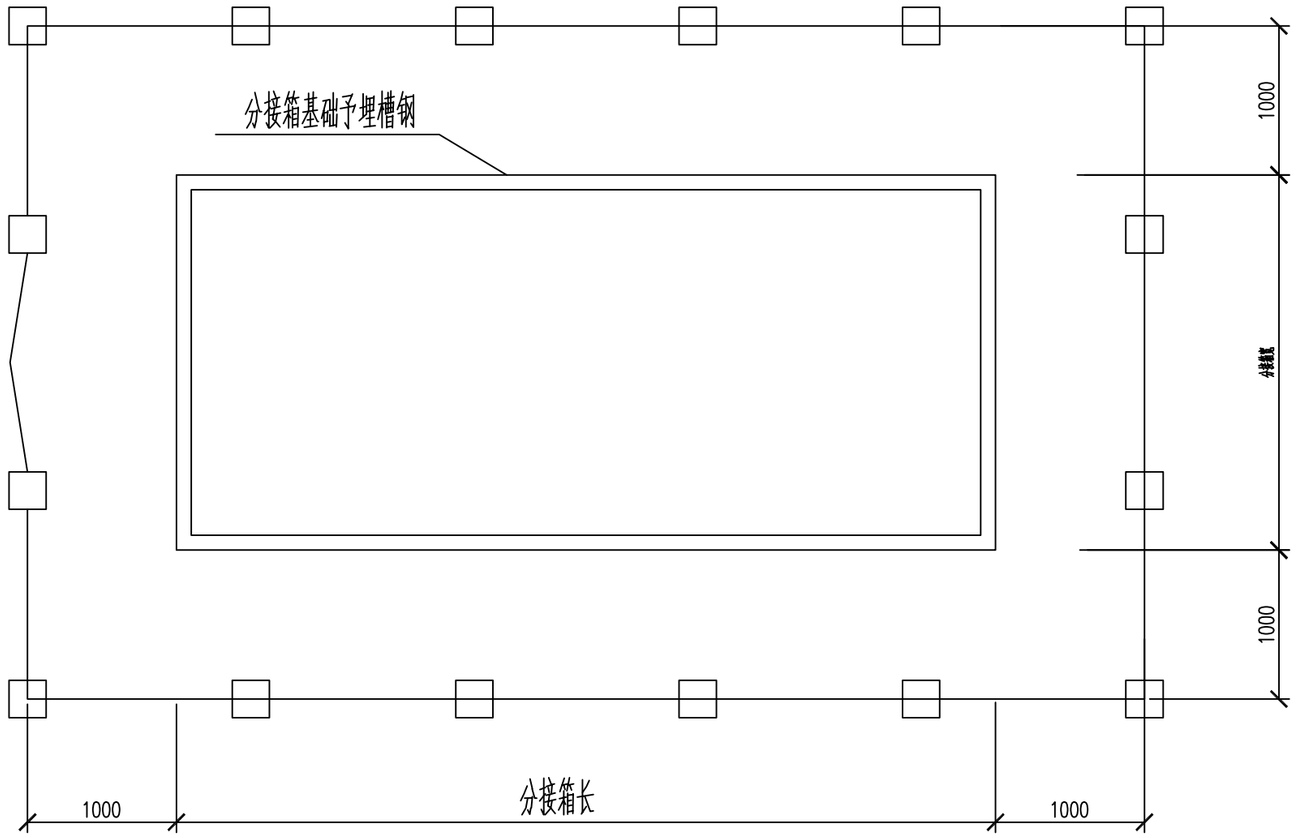

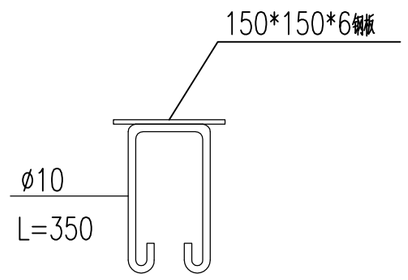

零件加工图

比例 1:5

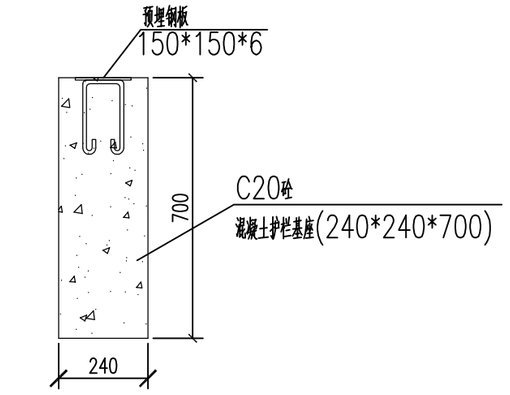

混凝土护栏基座示意图

比例 1:20

说明:

1.混凝土护栏基座由C20砼浇铸并且高出地平面100mm.

2.所有混凝土护栏基座预埋钢板需保证在同一平面上.

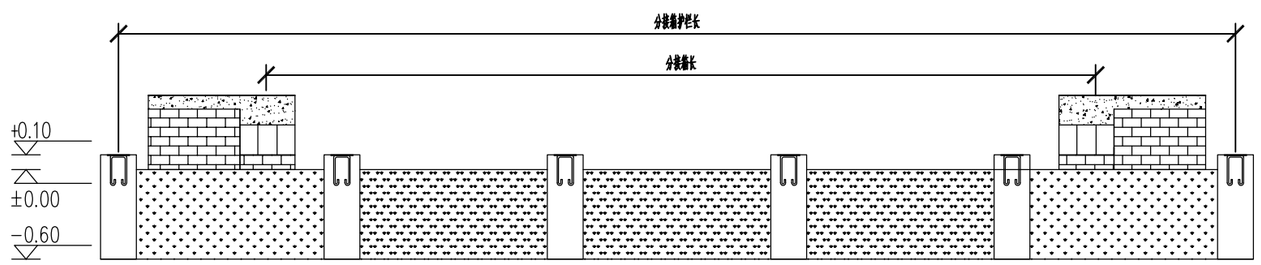

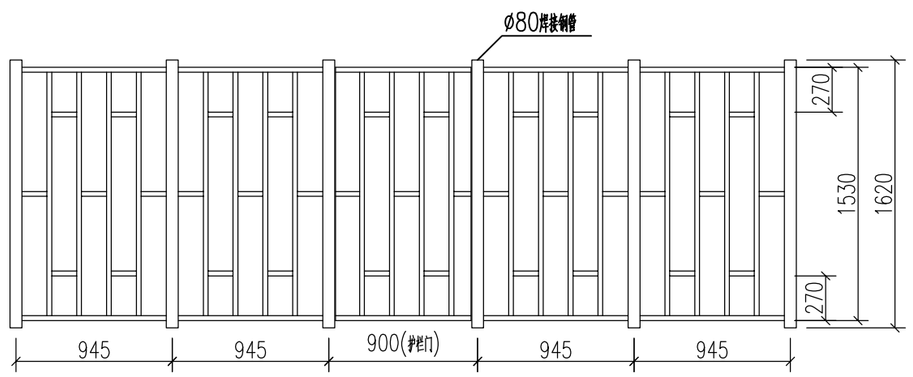

护栏加工图

中科盛华工程集团有限公司

ZHONGKESHENGHUA Engineering Group CO.,LTD

证书编号： A114013266（甲级）
A214013263（乙级）

建筑行业（建筑工程）甲级
农林行业(农业综合开发生态工程)专项甲级
风景园林工程设计专项甲级
环境工程设计专项（水污染防治工程）甲级
市政行业乙级
建筑行业（人防工程）乙级
农林行业（农业工程）乙级
化工石化医药行业乙级
电力行业乙级
煤炭行业(选煤厂、矿井)专业乙级
建材行业乙级
机械行业乙级

建设单位:
皮山县农业农村局

工程名称:
皮山县2026年“南疆四地州现代设施农业项目”附属配套工程项目

子项名称:
附属配套工程10kV电力项目

图　　名:
环网柜护栏安装图

	姓 名	签 名
项目负责人	刘浅居	刘浅居
专业负责人	丁月慧	丁月慧
审核	丁月慧	丁月慧
校对	高伟	高伟
设计	陈鹏飞	陈鹏飞

工程编号	T0301-04		
设计阶段	施工图		
专业	电气	图号	
比例		日期	

图 纸 目 录

序 号	图 纸 名 称	图 号 或 文 件 编 号	版 次	张 数	图 幅	备 注	序 号	图 纸 名 称	图 号 或 文 件 编 号	版 次	张 数	图 幅	备 注
1	1#800kVA箱变一次系统图	T0302-01		1	A3		21						
2	高压出线柜原理图	T0302-02		1	A3		22						
3	高压出线柜端子排图	T0302-03		1	A3		23						
4	高压进线计量柜原理图及端子排图	T0302-04		1	A3		24						
5	箱变平面布置图	T0302-05		1	A3		25						
6	箱变接地布置图	T0302-06		1	A3		26						
7	箱变基础作法示意图	T0302-07		1	A3		27						
8	箱变护栏安装图	T0302-08		1	A3		28						
9							29						
10							30						
11							31						
12							32						
13							33						
14							34						
15							35						
16							36						
17							37						
18							38						
19							39						
20							40						

总 张 数		总 设 计 张 数		图 幅		标 准 图 张 数	

说 明：

电气部分（1#800kVA箱变） 第三卷 第二册

开关柜型号	HXGN15-12	HXGN15-12	HXGN15-12	HXGN15-12
开关柜编号	1AH	2AH	3AH	4AH
开关柜尺寸	900*2200*900	900*2200*900	900*2200*900	900*2200*900
母排规格型号	TMY-3*(50*5)	TMY-3*(50*5)	TMY-3*(50*5)	TMY-3*(50*5)
一次线方案	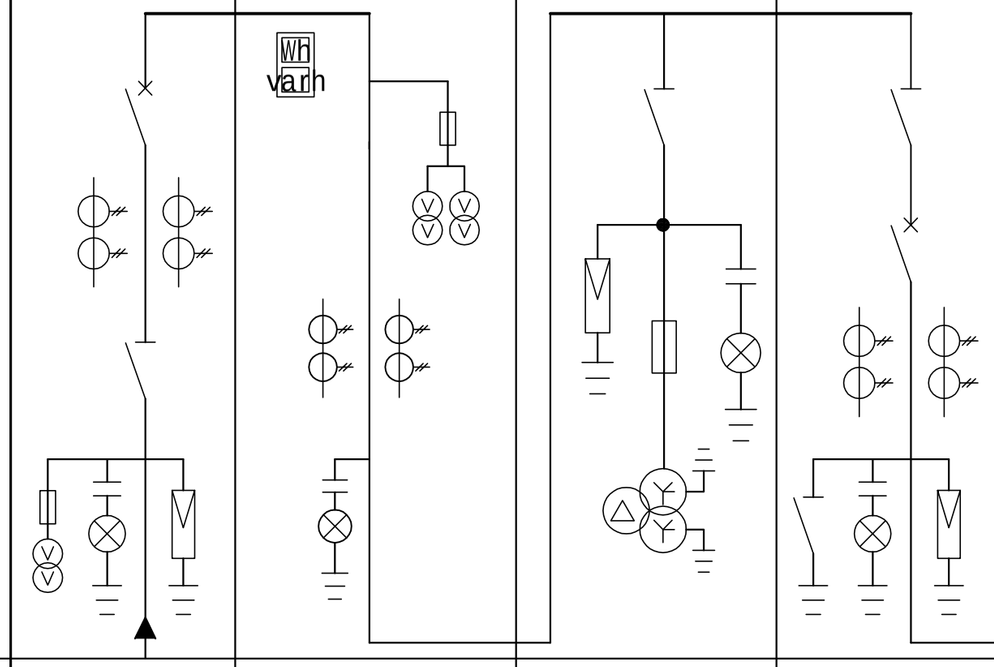			
断路器型号	VS1-12/630-25KA			VS1-12/630-25KA
避雷器	HY5WZ2-17/45		HY5WS2-17/45	HY5WZ2-17/45
电流互感器	LZZBJ9-10,75/5,0.5	LZZBJ9-10,50/5,0.2S,10P10	JDZJ-10,10/√3/0.1/√3,0.1/3KV	LZZBJ9-10,40/5,0.5
隔离刀	GN19-12/630-25KA		GN19-12/630-25KA	GN19-12/630-25KA
带电显示器	DXN-Q	DXN-Q	DXN-Q	DXN-T
电压互感器		JDZ-10,10KV/100V,0.2		
接地刀				GN15-12/630
电压互感器	JDZC-10,10KV/220V,500VA			
综保	RDG360/AC220V,5A		RDG360/AC220V,5A	RDG360/AC220V,5A
熔断器	XRNP-0.5A	XRNP-10,0.5A	XRNP-0.5A	
备注	进线柜	计量柜	PT 柜	出线柜

变压器室	1AP 进线柜	2AP补偿柜	3AP 出线柜	柜体编号
	GGD	GGD	GGD	柜体型号
				铜母线
	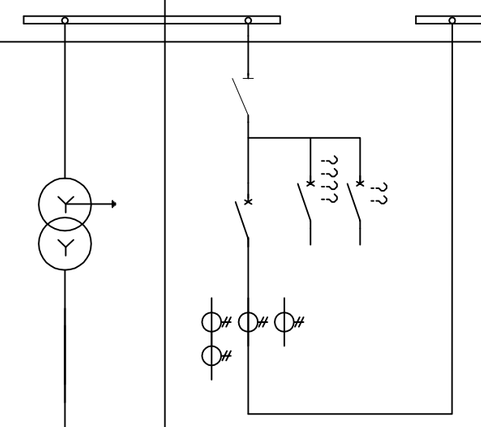	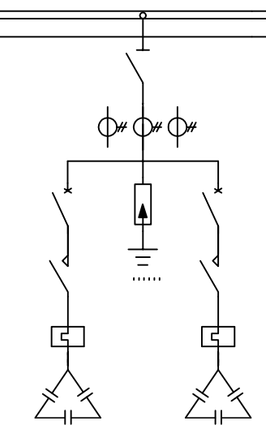	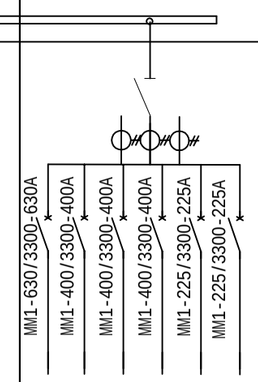	TMY-3(80×8) TMY-2(60×6) 一次系统图
	HD13BX-1500/31	HD13BX-800/31	HD13BX-1500/31	刀开关
	DW17-2000/3P 1600A	DZ158-125/3P,D80A		断路器
	BH-0.66/100I,1500/5	BH-0.66/40I,600/5	BH-0.66/100I 1500/5	电流互感器
	6L2-A,1500/5	6L2-A,600/5	6L2-A,1500/5	电流表
		CJ19-63/11		接触器
		JR36-63 11~63A		热继电器
		BSMJ0.45-15-3		电容器
		FYS-0.22		过电压保护
S14-M-800-10.0.4 Dyn11	低压进线柜	240Kvar补偿柜	低压出线柜	负荷名称
	800*2000*600	800*2000*600	1000*2000*600	柜体尺寸 （宽*高*厚）

1.共计3面低压开关柜。

2.图纸审核通过，需甲方确认出线数量大小后可订货。

中科盛华工程集团有限公司

ZHONGKESHENGHUA Engineering Group CO.,LTD

证书编号： A114013266（甲级）
A214013263（乙级）

建筑行业（建筑工程）甲级
农林行业(农业综合开发生态工程)专项甲级
风景园林工程设计专项甲级
环境工程设计专项（水污染防治工程）甲级
市政行业乙级
建筑行业（人防工程）乙级
农林行业（农业工程）乙级
化工石化医药行业乙级
电力行业乙级
煤炭行业(选煤厂、矿井)专业乙级
建材行业乙级
机械行业乙级

建设单位：
皮山县农业农村局

工程名称：
皮山县2026年“南疆四地州现代设施农业项目”附属配套工程项目

子项名称：
附属配套工程10kV电力项目

图　　名：
1#800kVA箱变一次系统图

	姓 名	签 名
项目负责人	刘浅居	刘浅居
专业负责人	丁月慧	丁月慧
审核	丁月慧	丁月慧
校对	高伟	高伟
设计	陈鹏飞	陈鹏飞

工程编号	T0302-01		
设计阶段	施工图		
专业	电气	图号	
比例		日期	

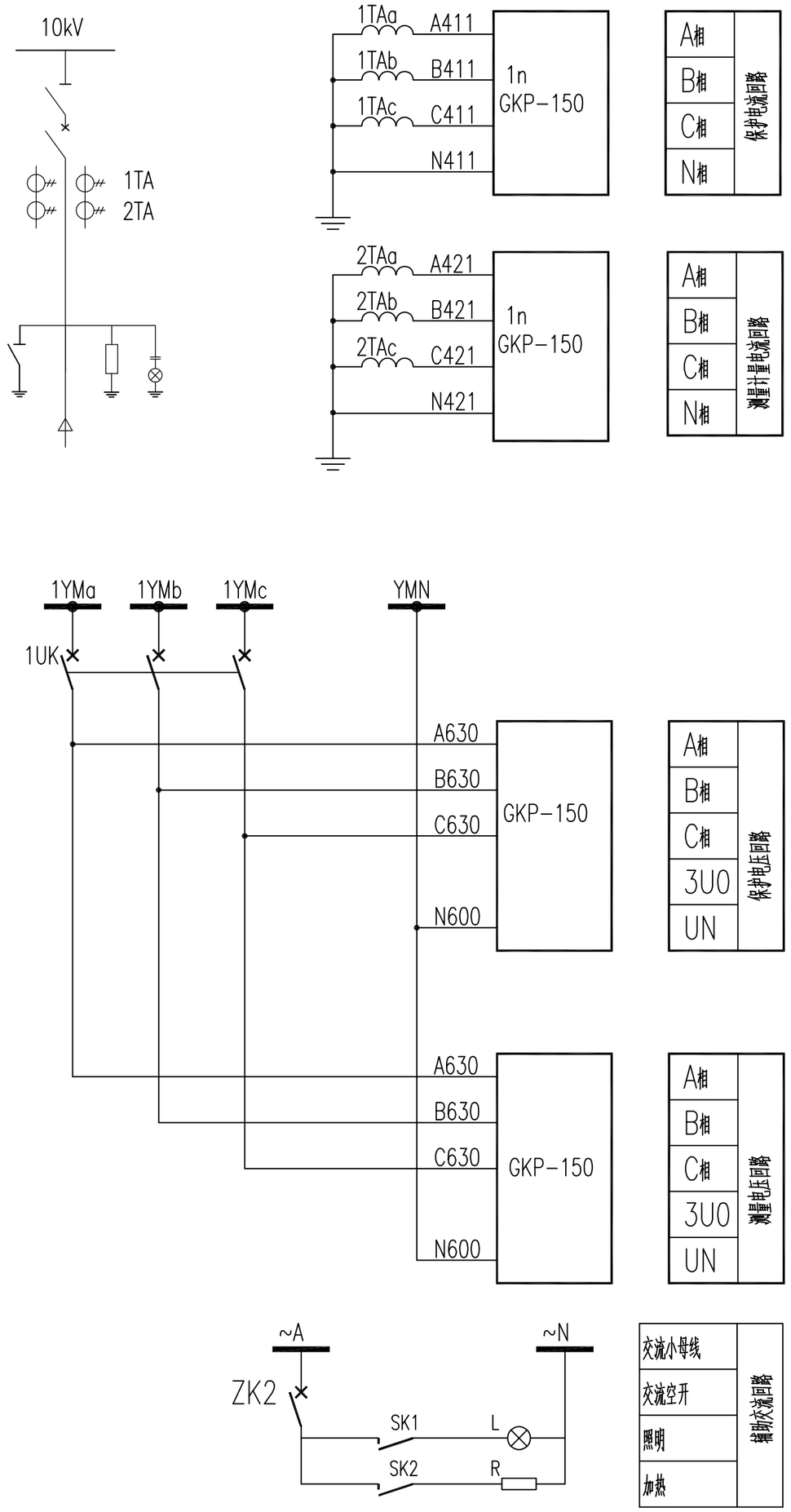

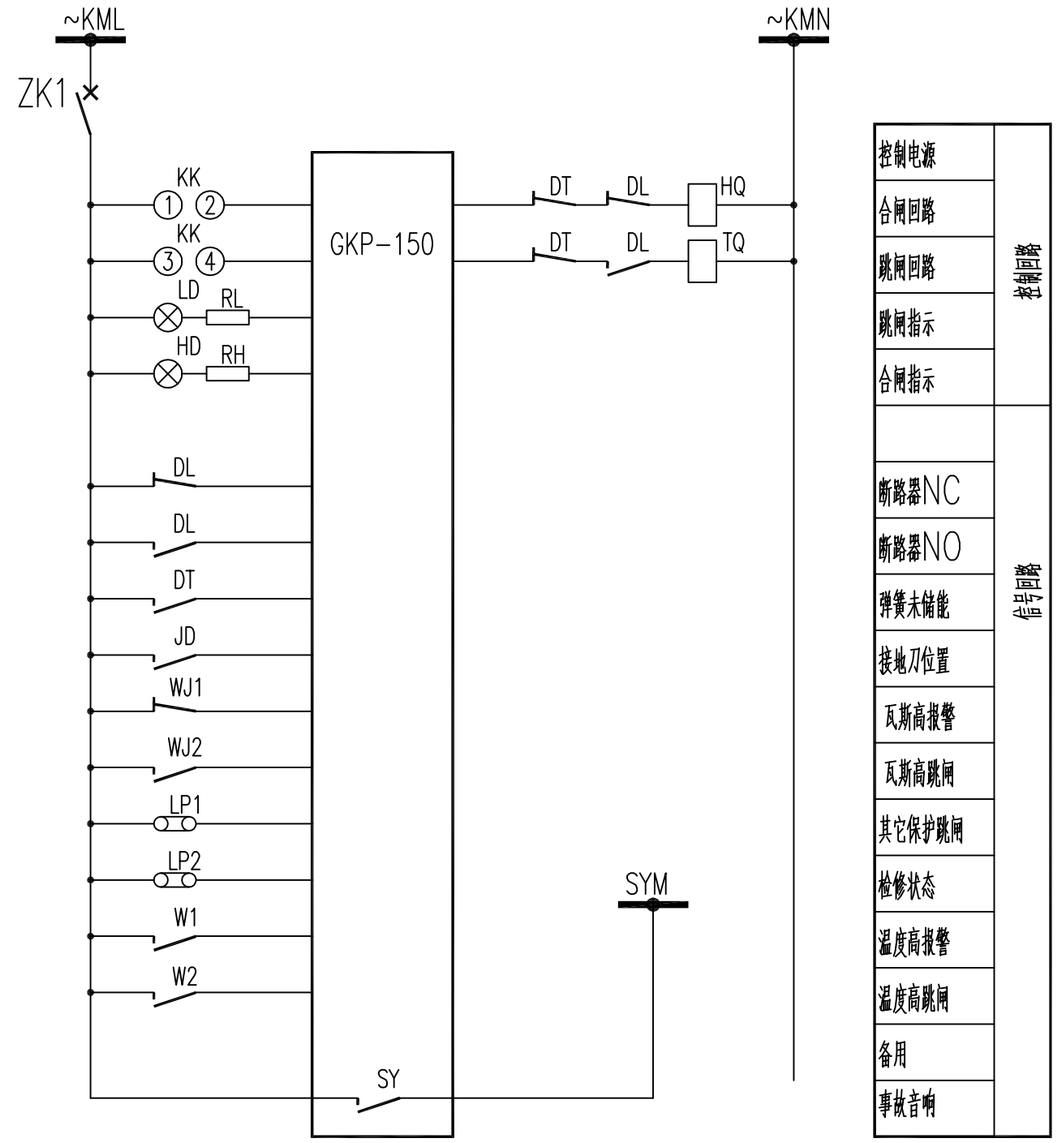

设 备 表

符 号	名 称	规 格	单位	数量	备 注
SK1,SK2	控制开关		个	2	开关柜厂成套提供
L	柜内照明灯		只	1	开关柜厂成套提供
ZK1,ZK2	微型断路器		个	2	开关柜厂成套提供
KK	控制开关		个	1	开关柜厂成套提供
1UK	空气开关		个	1	开关柜厂成套提供
R	加热器		个	1	开关柜厂成套提供
	变压器保护装置	GKP-150	套	1	

中科盛华工程集团有限公司

ZHONGKESHENGHUA Engineering Group CO.,LTD

证书编号： A114013266（甲级）
A214013263（乙级）

建筑行业（建筑工程）甲级
农林行业(农业综合开发生态工程)专项甲级
风景园林工程设计专项甲级
环境工程设计专项（水污染防治工程）甲级
市政行业乙级
建筑行业（人防工程）乙级
农林行业（农业工程）乙级
化工石化医药行业乙级
电力行业乙级
煤炭行业(选煤厂、矿井)专业乙级
建材行业乙级
机械行业乙级

建设单位：
皮山县农业农村局

工程名称：
皮山县2026年“南疆四地州现代设施农业项目”附属配套工程项目

子项名称：
附属配套工程10kV电力项目

图 名：
高压出线柜原理图

	姓 名	签 名
项目负责人	刘浅居	刘浅居
专业负责人	丁月慧	丁月慧
审核	丁月慧	丁月慧
校对	高伟	高伟
设计	陈鹏飞	陈鹏飞

工程编号	T0302-02		
设计阶段	施工图		
专业	电气	图号	
比例		日期	

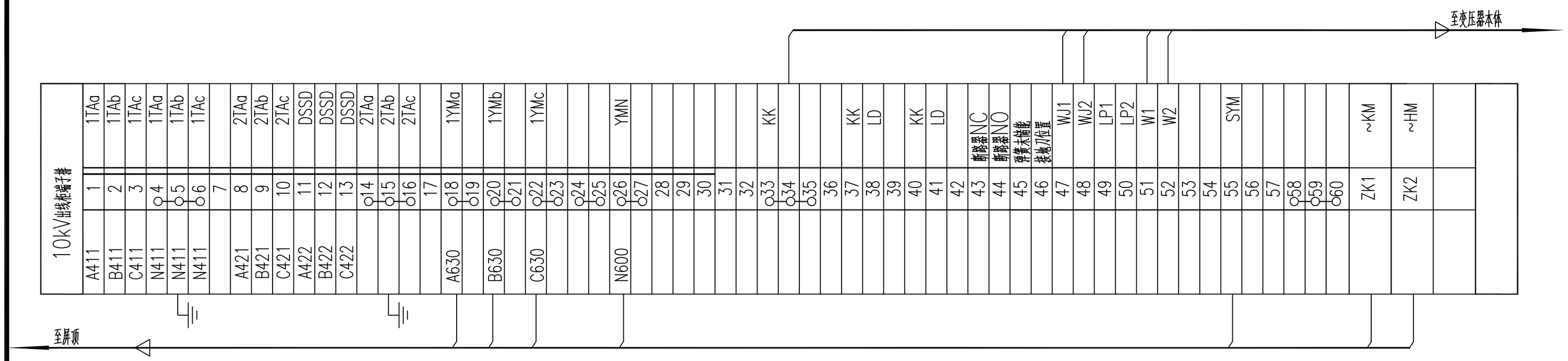

中科盛华工程集团有限公司

ZHONGKESHENGHUA Engineering Group CO.,LTD

证书编号： A114013266（甲级）
A214013263（乙级）

建筑行业（建筑工程）甲级
农林行业(农业综合开发生态工程)专项甲级
风景园林工程设计专项甲级
环境工程设计专项（水污染防治工程）甲级
市政行业乙级
建筑行业（人防工程）乙级
农林行业（农业工程）乙级
化工石化医药行业乙级
电力行业乙级
煤炭行业(选煤厂、矿井)专业乙级
建材行业乙级
机械行业乙级

建设单位:
皮山县农业农村局

工程名称:
皮山县2026年“南疆四地州现代设施农业项目”附属配套工程项目

子项名称:
附属配套工程10kV电力项目

图　　名:
高压出线柜端子排图

	姓 名	签 名
项目负责人	刘浅居	刘浅居
专业负责人	丁月慧	丁月慧
审核	丁月慧	丁月慧
校对	高伟	高伟
设计	陈鹏飞	陈鹏飞

工程编号	T0302-03		
设计阶段	施工图		
专业	电气	图号	
比例		日期	

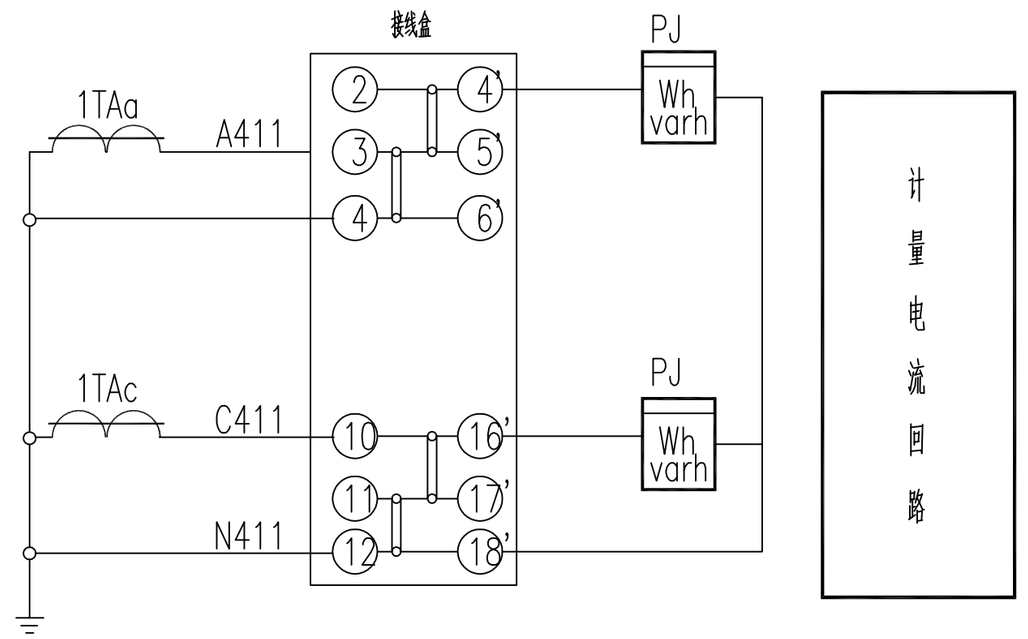

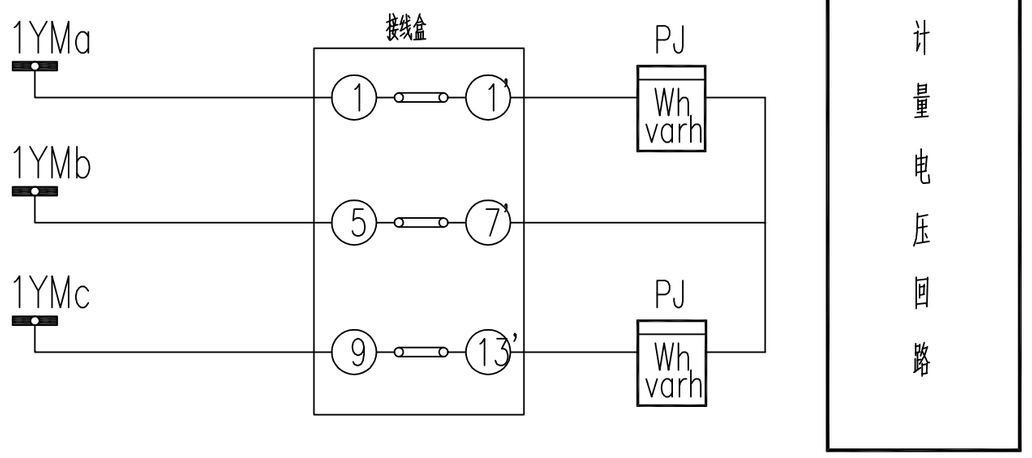

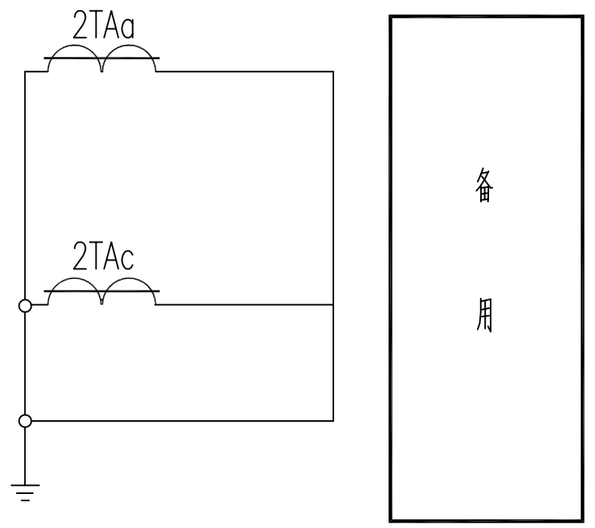

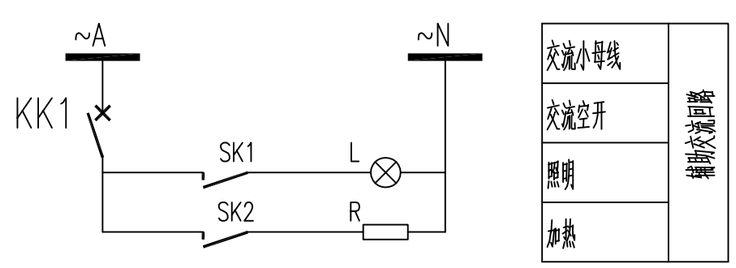

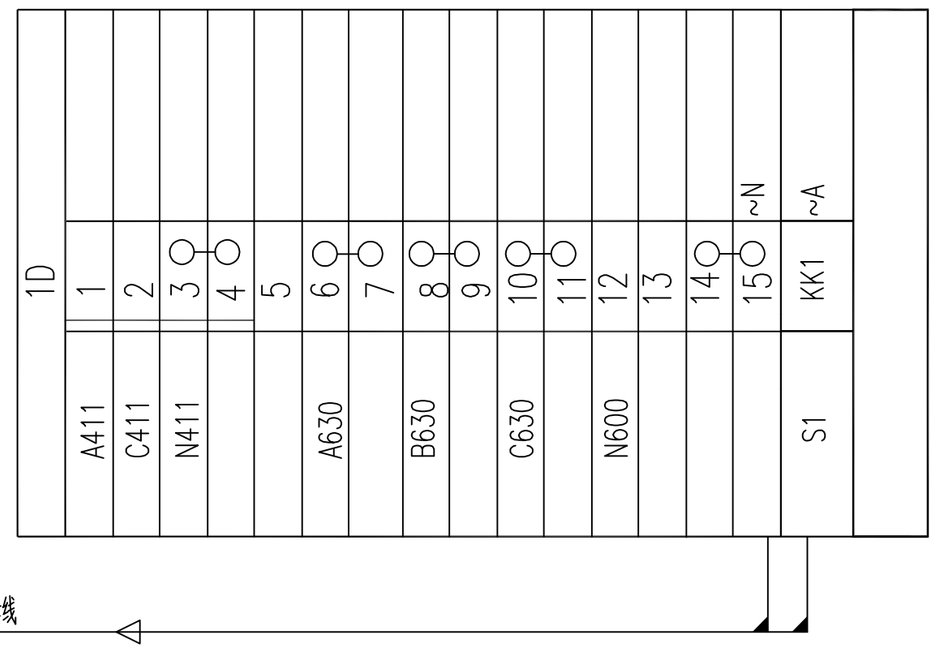

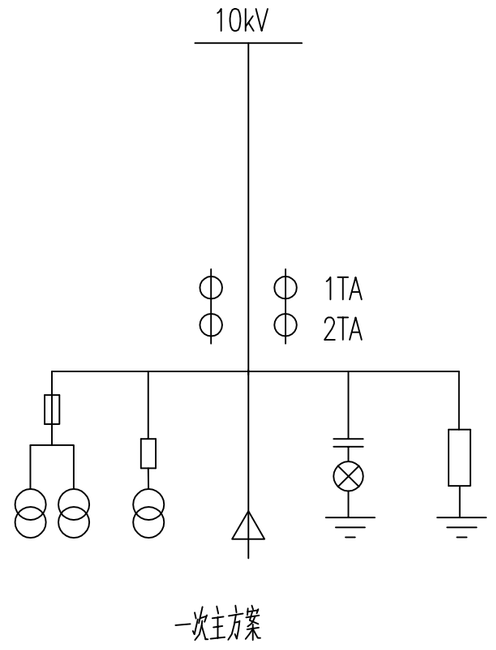

一次主方案

设 备 表

符 号	名 称	规 格	单位	数量	备 注
SK1,SK2	控制开关		个	2	开关柜厂成套提供
L	柜内照明灯		只	1	开关柜厂成套提供
KK1	微型断路器		个	1	开关柜厂成套提供
R	加热器		个	1	开关柜厂成套提供
PJ	电度表		套	1	

中科盛华工程集团有限公司

ZHONGKESHENGHUA Engineering Group CO.,LTD
证书编号： A114013266（甲级）
A214013263（乙级）
建筑行业（建筑工程）甲级
农林行业(农业综合开发生态工程)专项甲级
风景园林工程设计专项甲级
环境工程设计专项（水污染防治工程）甲级
市政行业乙级
建筑行业（人防工程）乙级
农林行业（农业工程）乙级
化工石化医药行业乙级
电力行业乙级
煤炭行业(选煤厂、矿井)专业乙级
建材行业乙级
机械行业乙级

建设单位：
皮山县农业农村局

工程名称：
皮山县2026年“南疆四地州现代设施农业项目”附属配套工程项目

子项名称：
附属配套工程10kV电力项目

图 名：
高压进线计量柜原理图及端子排图

	姓 名	签 名
项目负责人	刘浅居	刘浅居
专业负责人	丁月慧	丁月慧
审核	丁月慧	丁月慧
校对	高伟	高伟
设计	陈鹏飞	陈鹏飞

工程编号	T0302-04		
设计阶段	施工图		
专业	电气	图号	
比例		日期	

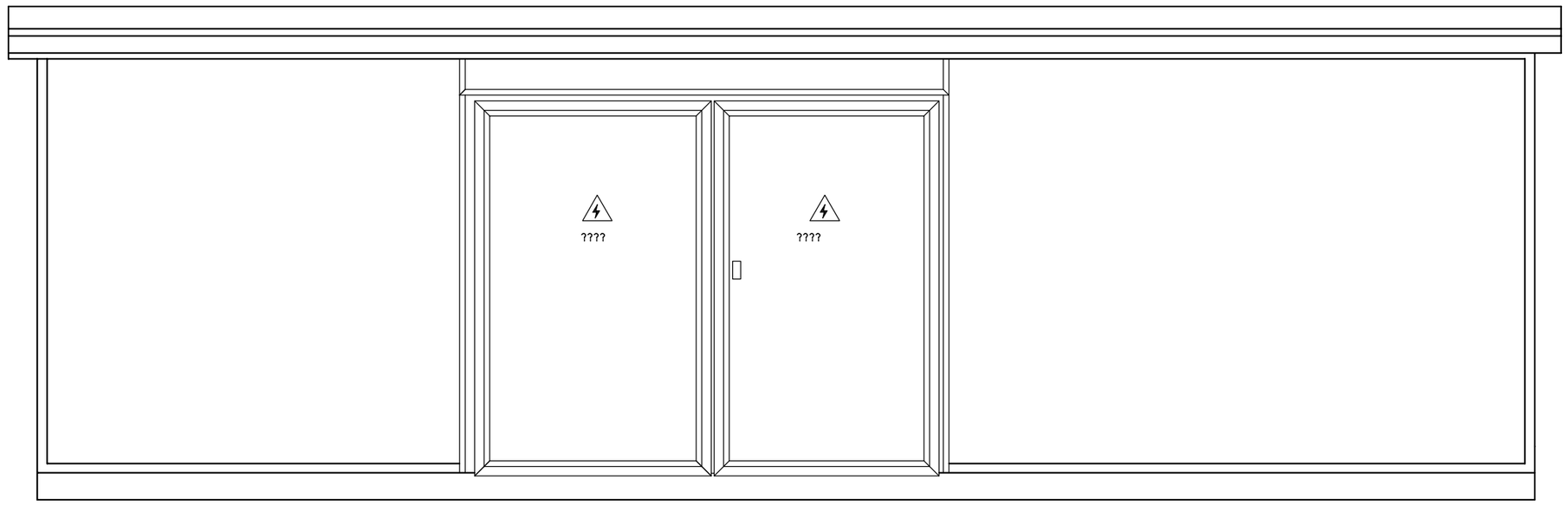

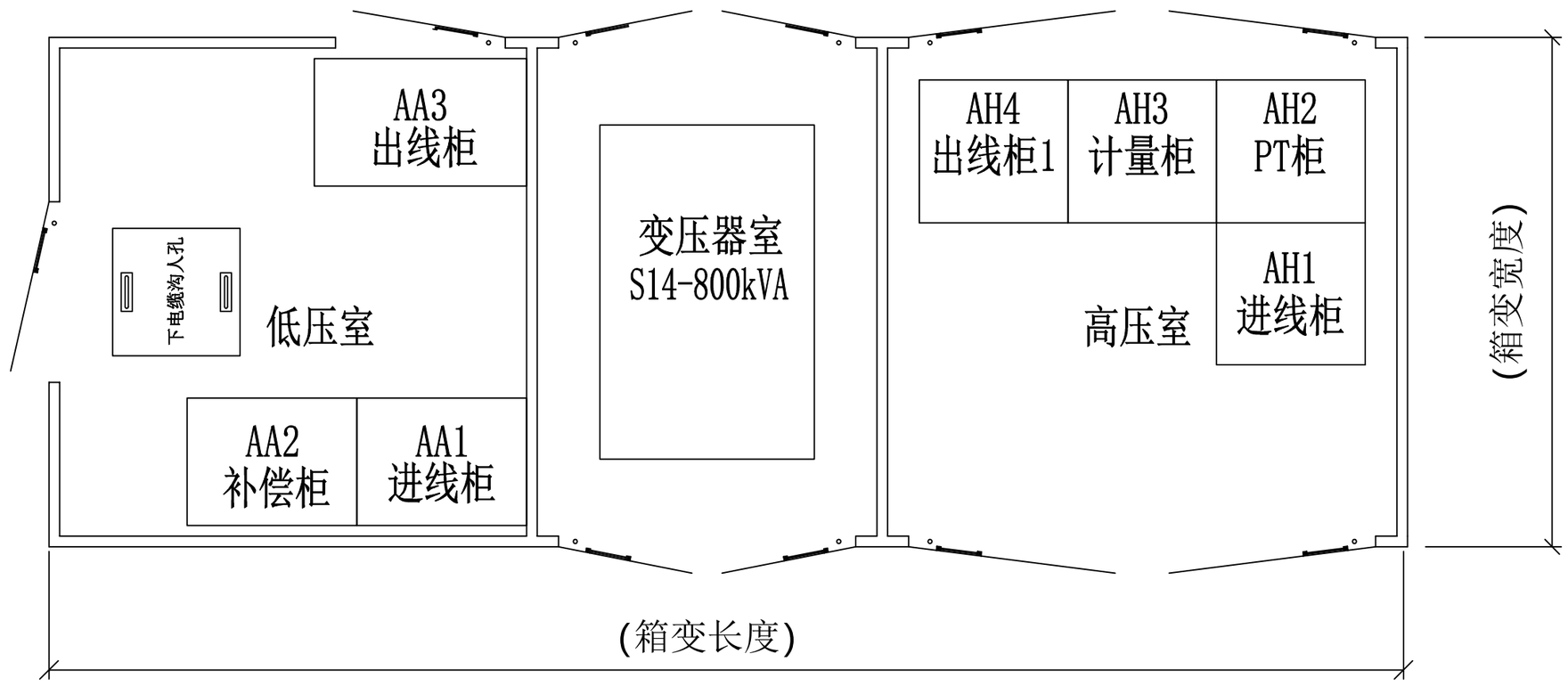

说明:此图仅做参考,具体布置由开关柜厂家确定.

中科盛华工程集团有限公司

ZHONGKESHENGHUA Engineering Group CO.,LTD

证书编号： A114013266（甲级）
A214013263（乙级）

建筑行业（建筑工程）甲级
农林行业(农业综合开发生态工程)专项甲级
风景园林工程设计专项甲级
环境工程设计专项（水污染防治工程）甲级
市政行业乙级
建筑行业（人防工程）乙级
农林行业（农业工程）乙级
化工石化医药行业乙级
电力行业乙级
煤炭行业(选煤厂、矿井)专业乙级
建材行业乙级
机械行业乙级

建设单位:
皮山县农业农村局

工程名称:
皮山县2026年“南疆四地州现代设施农业项目”附属配套工程项目

子项名称:
附属配套工程10kV电力项目

图　　名:
箱变平面布置图

	姓 名	签 名
项目负责人	刘浅居	刘浅居
专业负责人	丁月慧	丁月慧
审核	丁月慧	丁月慧
校对	高伟	高伟
设计	陈鹏飞	陈鹏飞

工程编号	T0302-05		
设计阶段	施工图		
专业	电气	图号	
比例		日期	

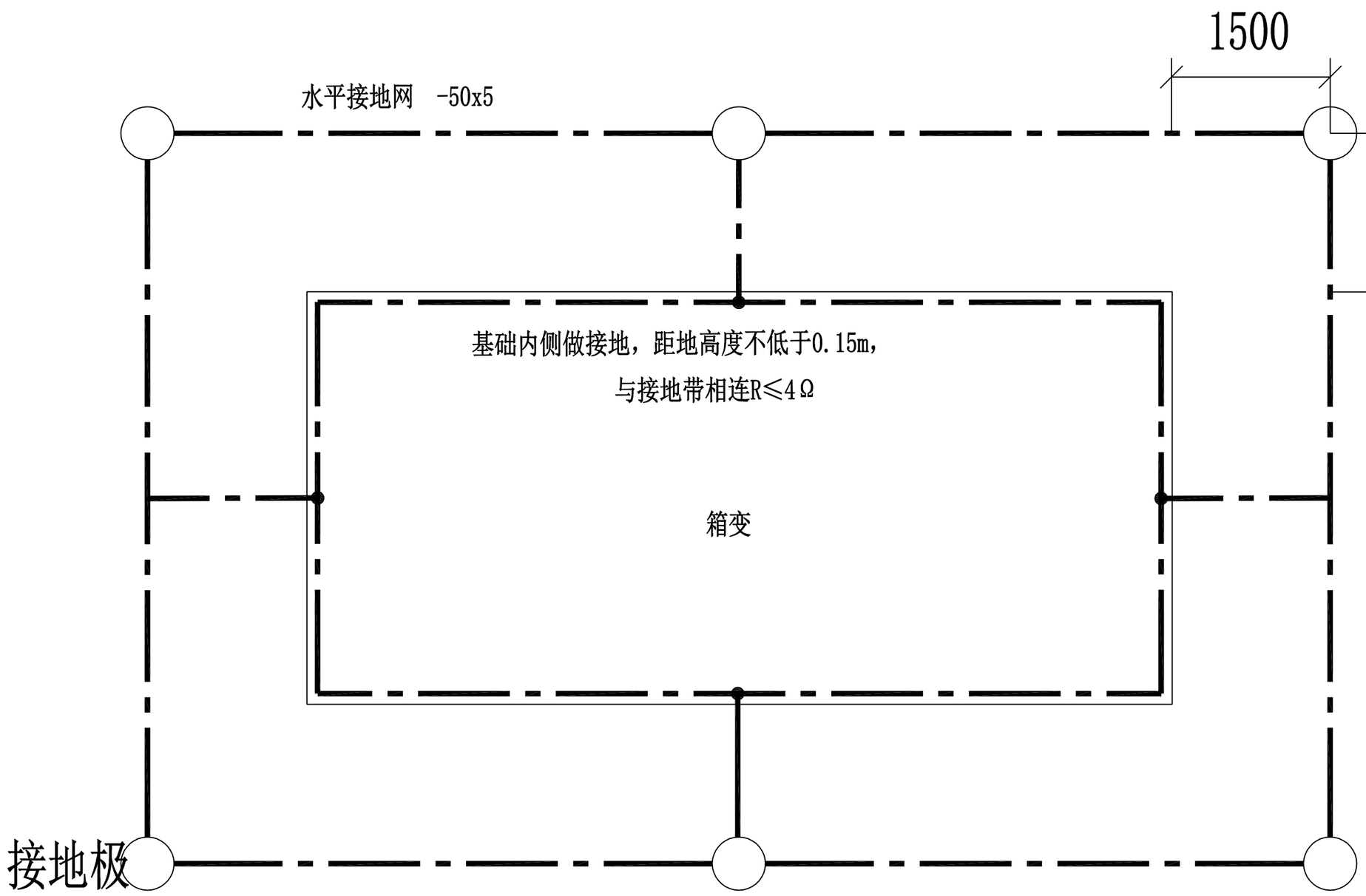

图例

水平接地网

垂直接地极

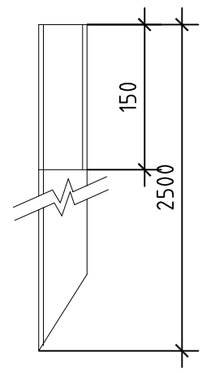

接地极制作示意图

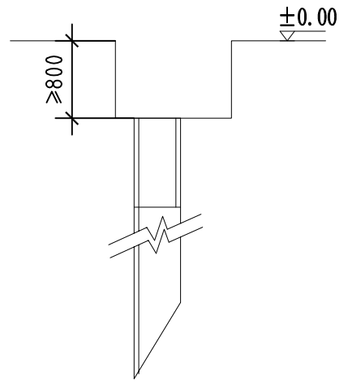

接地体入地示意图

说明:

1.单位：mm

2.箱变的接地网环绕箱变布置，接地极与接地带连接处焊接，并作防腐处理。设备外皮及主变中性点可靠接地。接地极顶端与接地带埋深距地面不少于0.6m。接地网与基础内侧接地扁铁焊接，基础内侧接地扁铁高度距地不低于0.15m。

3.接地装置的接地电阻应≤4Ω，如电阻实测值不满足要求，应增加垂直接地极及水平接地体的长度，直到符合要求为止。

4.电气装置的下列金属部分，均应与接地装置可靠连接：

a).变压器、配电柜等的金属底座和外壳。

b).配电装置的金属构架及靠近带电部位的金属遮拦等。

c).电力电缆的金属接线盒和保护管。

d).其他因绝缘破坏可能使其带电的外露导体。

材料表:

序号	名　称	型　号	单位	数量	备　注
1	接地极	∠50mmx50mmx5mmx2500mm	根	6	热镀锌
2	接地带	-50mmx5mm	m	40	热镀锌

中科盛华工程集团有限公司

ZHONGKESHENGHUA Engineering Group CO.,LTD

证书编号： A114013266（甲级）
A214013263（乙级）

建筑行业（建筑工程）甲级
农林行业(农业综合开发生态工程)专项甲级
风景园林工程设计专项甲级
环境工程设计专项（水污染防治工程）甲级
市政行业乙级
建筑行业（人防工程）乙级
农林行业（农业工程）乙级
化工石化医药行业乙级
电力行业乙级
煤炭行业(选煤厂、矿井)专业乙级
建材行业乙级
机械行业乙级

建设单位:

皮山县农业农村局

工程名称:

皮山县2026年“南疆四地州现代设施农业项目”附属配套工程项目

子项名称:

附属配套工程10kV电力项目

图　　名:

箱变接地布置图

	姓　名	签　名
项目负责人	刘浅居	刘浅居
专业负责人	丁月慧	丁月慧
审核	丁月慧	丁月慧
校对	高伟	高伟
设计	陈鹏飞	陈鹏飞

工程编号	T0302-06		
设计阶段	施工图		
专业	电气	图号	
比例		日期	

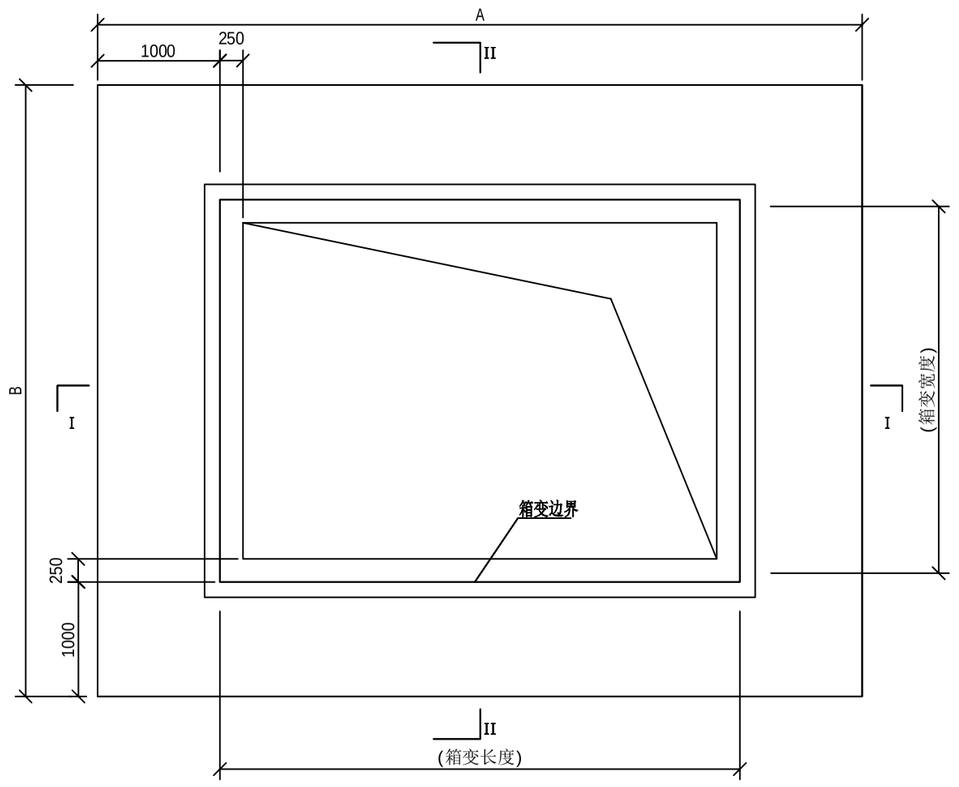

箱变基础结构示意

注：具体以厂家基础图为准，此图仅为示意。

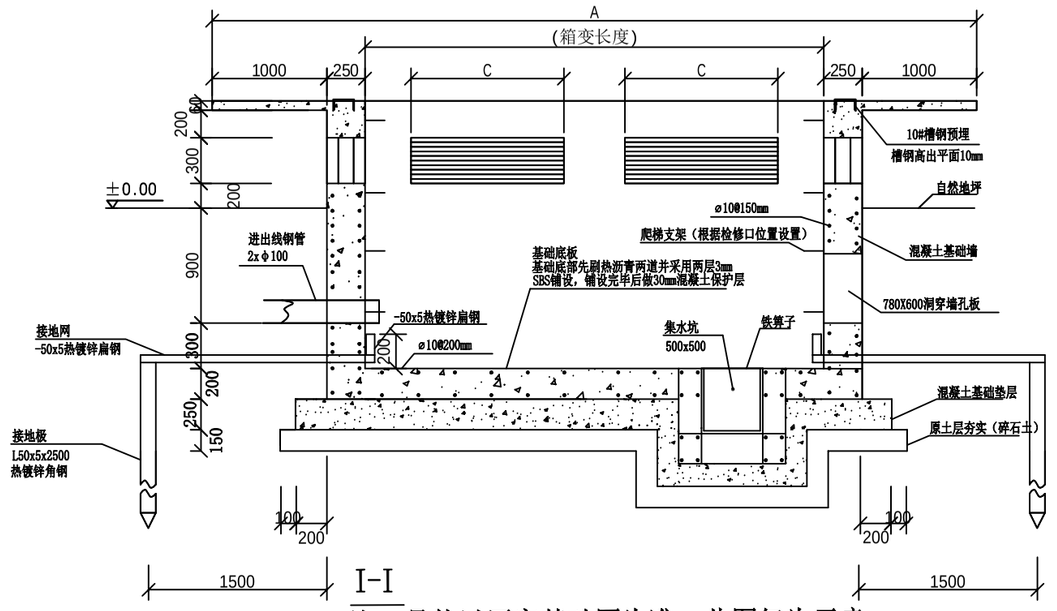

注：具体以厂家基础图为准，此图仅为示意。

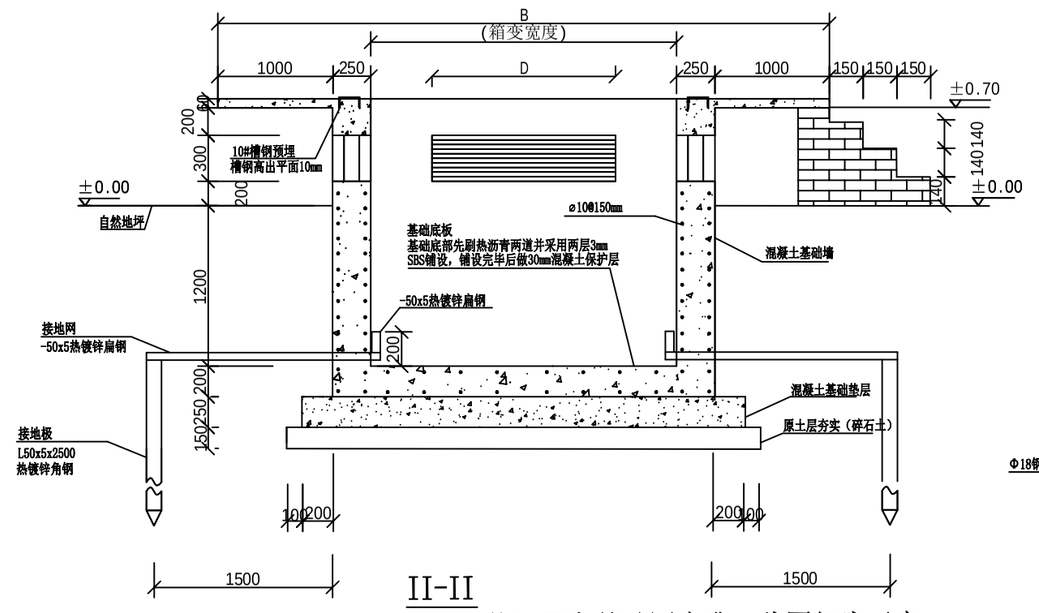

注：具体以厂家基础图为准，此图仅为示意。

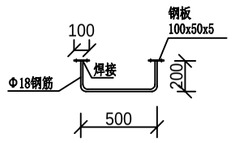

爬梯做法示意

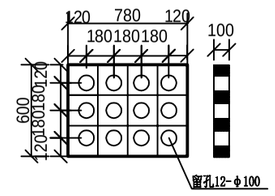

780X600穿墙孔板

注：数量和方向按实际情况而定

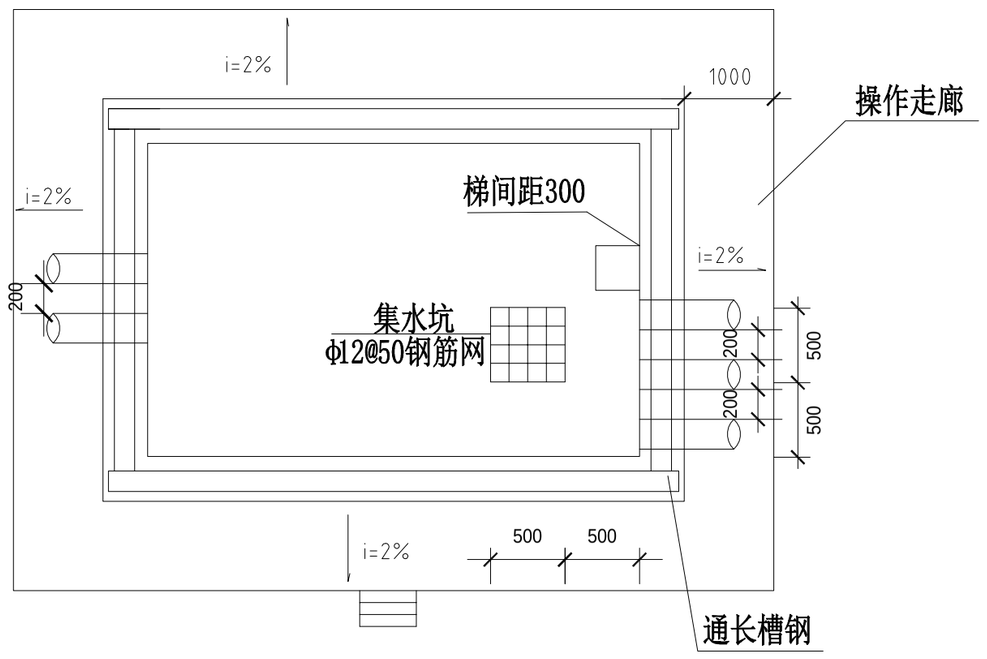

箱变设备基础平面示意图

注：具体以厂家基础图为准，此图仅为示意。

说明:

1. 结构砼强度等级为C25,基础垫层砼强度等级为C15(厚度150）。
2. 地基处理按实际情况采取措施。
3. 箱体尺寸长*宽以供货厂家提供的尺寸为准。
4. 电缆进出线埋管方向和数量应按实际情况确定。
5. 爬梯位置应根据供货厂家提供的活动底板位置确定，钢爬梯涂刷红丹两道、面漆两道。
6. 通风窗采用2m厚钢板冲压百叶窗，百叶窗孔隙不大于10mm,百叶窗外框为L25mmx25mmx4mm。
7. 基础与地板及箱体基础与操作走廊基础间设置10mm宽的贯通变形沉降缝，采用24#镀锌铁皮、聚苯泡沫、沥青麻丝、沥青砂浆、密封材料填充封堵。

说明:

1. 普通百叶窗外框采用L40x4角钢，百叶采用3mm冷轧钢板现场定制，长度根据实际，窗内部均罩钢纱。自然地面距百叶窗的距离不得小于200mm。
2. 箱变入口处应设置附墙爬梯，以便于人员上下。
3. 基础内的电缆应有支架固定，所有预埋铁件及支撑件应接地。
4. 基础内预埋钢管根数及方位由用户根据进出线电缆的根数及方位确定。
5. 接地棒根数由土壤情况确定，接地电阻小于4欧姆。
6. 接地极与接地线连接处焊接且刷沥青防腐。
7. 箱变四周应有1000mm的开门空间。
8. 地坑深度及其它尺寸可视安装环境确定。
9. 基础图供参考，用户可根据实际情况修改。

中科盛华工程集团有限公司

ZHONGKESHENGHUA Engineering Group CO.,LTD

证书编号： A114013266（甲级）
A214013263（乙级）

建筑行业（建筑工程）甲级
农林行业(农业综合开发生态工程)专项甲级
风景园林工程设计专项甲级
环境工程设计专项（水污染防治工程）甲级
市政行业乙级
建筑行业（人防工程）乙级
农林行业（农业工程）乙级
化工石化医药行业乙级
电力行业乙级
煤炭行业(选煤厂、矿井)专业乙级
建材行业乙级
机械行业乙级

建设单位:
皮山县农业农村局

工程名称:
皮山县2026年“南疆四地州现代设施农业项目”附属配套工程项目

子项名称:
附属配套工程10kV电力项目

图　　名:
箱变基础作法示意图

	姓 名	签 名
项目负责人	刘浅居	刘浅居
专业负责人	丁月慧	丁月慧
审核	丁月慧	丁月慧
校对	高伟	高伟
设计	陈鹏飞	陈鹏飞

工程编号	T0302-07		
设计阶段	施工图		
专业	电气	图号	
比例		日期	

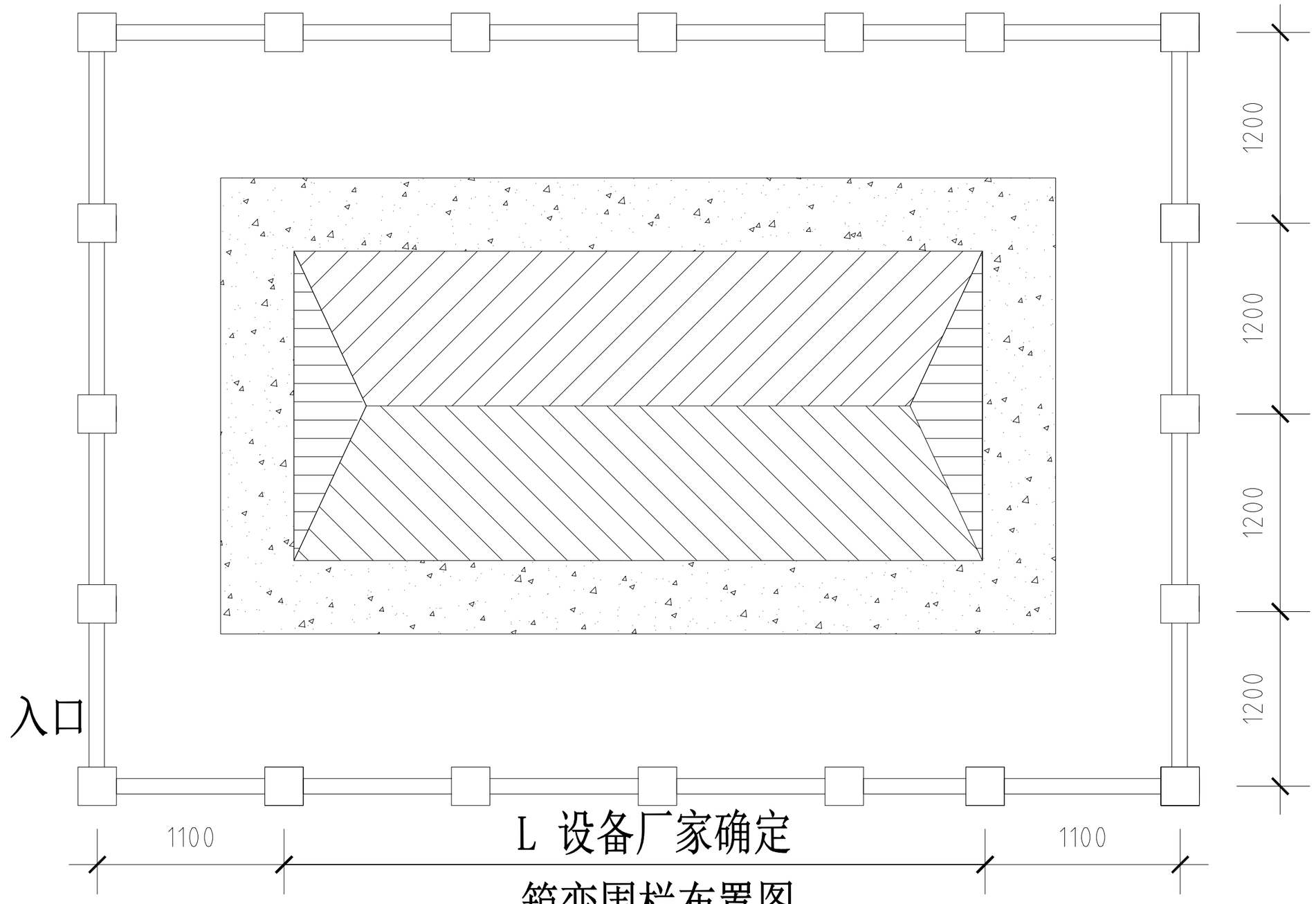

箱变围栏布置图

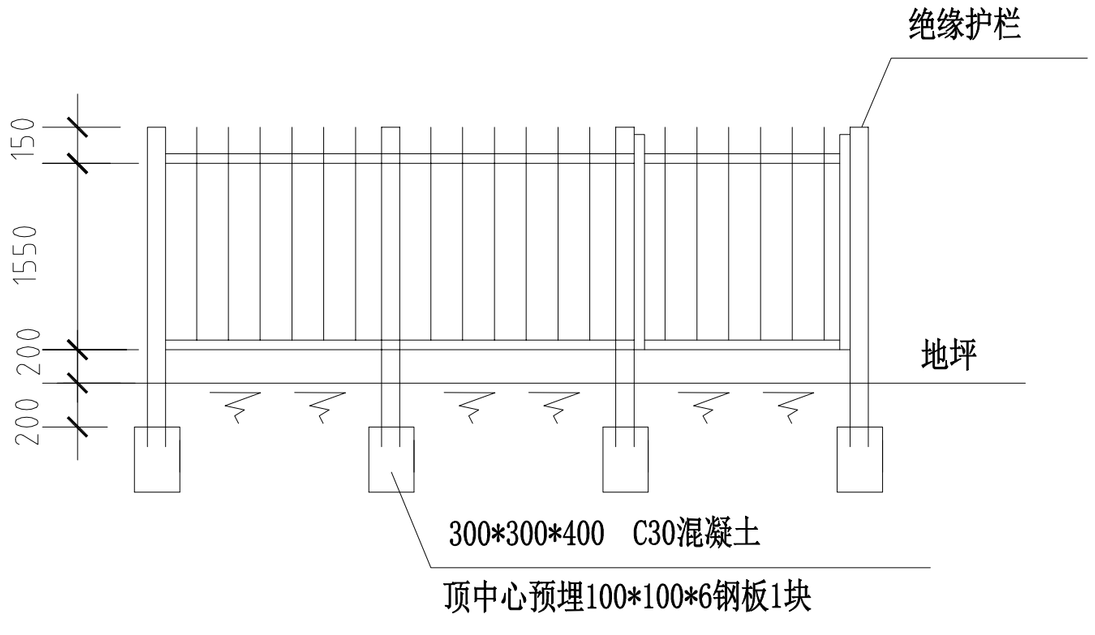

围栏大样图

中科盛华工程集团有限公司

ZHONGKESHENGHUA Engineering Group CO.,LTD
证书编号： A114013266（甲级）
A214013263（乙级）
建筑行业（建筑工程）甲级
农林行业(农业综合开发生态工程)专项甲级
风景园林工程设计专项甲级
环境工程设计专项（水污染防治工程）甲级
市政行业乙级
建筑行业（人防工程）乙级
农林行业（农业工程）乙级
化工石化医药行业乙级
电力行业乙级
煤炭行业(选煤厂、矿井)专业乙级
建材行业乙级
机械行业乙级

建设单位：
皮山县农业农村局

工程名称：
皮山县2026年“南疆四地州现代设施农业项目”附属配套工程项目

子项名称：
附属配套工程10kV电力项目

图　　名：
箱变护栏安装图

	姓 名	签 名
项目负责人	刘浅居	刘浅居
专业负责人	丁月慧	丁月慧
审核	丁月慧	丁月慧
校对	高伟	高伟
设计	陈鹏飞	陈鹏飞

工程编号	T0302-08		
设计阶段	施工图		
专业	电气	图号	
比例		日期	

图 纸 目 录

序 号	图 纸 名 称	图 号 或 文 件 编 号	版 次	张 数	图 幅	备 注	序 号	图 纸 名 称	图 号 或 文 件 编 号	版 次	张 数	图 幅	备 注
1	2#800kVA箱变一次系统图	T0303-01		1	A3		21						
2	高压出线柜原理图	T0303-02		1	A3		22						
3	高压出线柜端子排图	T0303-03		1	A3		23						
4	高压进线计量柜原理图及端子排图	T0303-04		1	A3		24						
5	箱变平面布置图	T0303-05		1	A3		25						
6	箱变接地布置图	T0303-06		1	A3		26						
7	箱变基础作法示意图	T0303-07		1	A3		27						
8	箱变护栏安装图	T0303-08		1	A3		28						
9							29						
10							30						
11							31						
12							32						
13							33						
14							34						
15							35						
16							36						
17							37						
18							38						
19							39						
20							40						

总 张 数		总 设 计 张 数		图 幅		标 准 图 张 数	

说 明：

电气部分（2#800kVA箱变） 第三卷 第二册

开关柜型号	HXGN15-12	HXGN15-12	HXGN15-12	HXGN15-12
开关柜编号	1AH	2AH	3AH	4AH
开关柜尺寸	900*2200*900	900*2200*900	900*2200*900	900*2200*900
母排规格型号	TMY-3*(50*5)	TMY-3*(50*5)	TMY-3*(50*5)	TMY-3*(50*5)
一次线方案	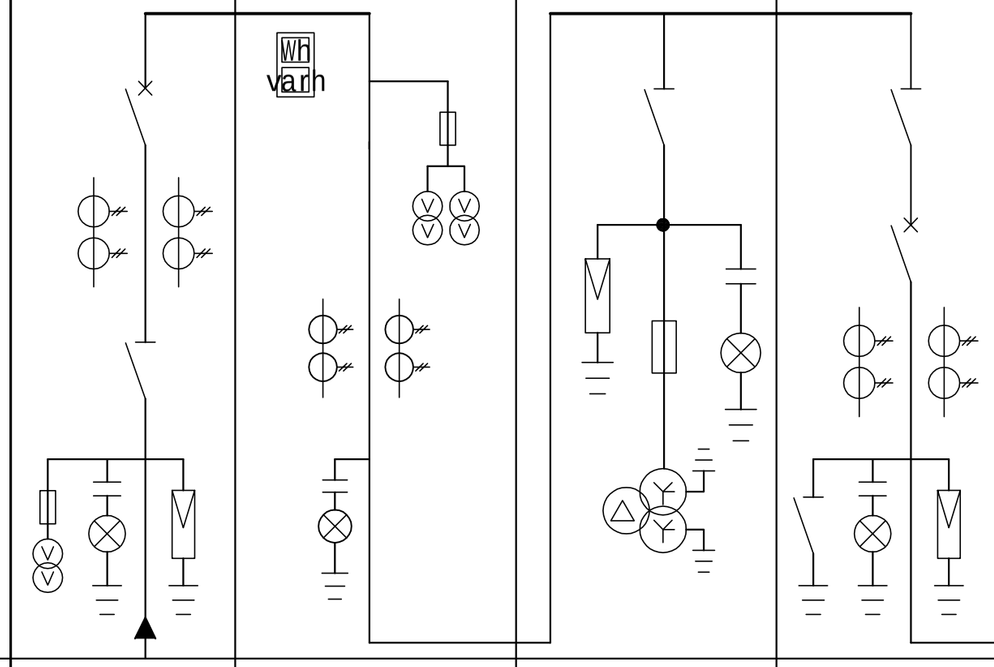			
断路器型号	VS1-12/630-25KA			VS1-12/630-25KA
避雷器	HY5WZ2-17/45		HY5WS2-17/45	HY5WZ2-17/45
电流互感器	LZZBJ9-10,75/5,0.5	LZZBJ9-10,50/5,0.2S,10P10	JDZJ-10,10/√3/0.1/√3,0.1/3KV	LZZBJ9-10,40/5,0.5
隔离刀	GN19-12/630-25KA		GN19-12/630-25KA	GN19-12/630-25KA
带电显示器	DXN-Q	DXN-Q	DXN-Q	DXN-T
电压互感器		JDZ-10,10KV/100V,0.2		
接地刀				GN15-12/630
电压互感器	JDZC-10,10KV/220V,500VA			
综保	RDG360/AC220V,5A		RDG360/AC220V,5A	RDG360/AC220V,5A
熔断器	XRNP-0.5A	XRNP-10,0.5A	XRNP-0.5A	
备注	进线柜	计量柜	PT 柜	出线柜

变压器室	1AP 进线柜	2AP补偿柜	3AP 出线柜	柜体编号
	GGD	GGD	GGD	柜体型号
				铜母线
	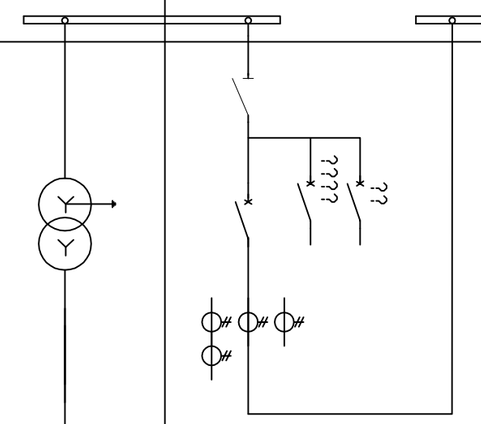	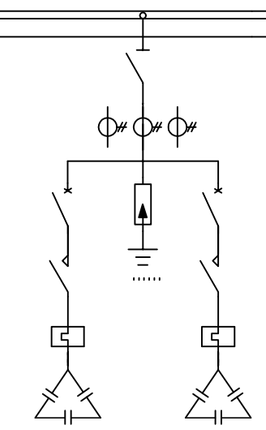	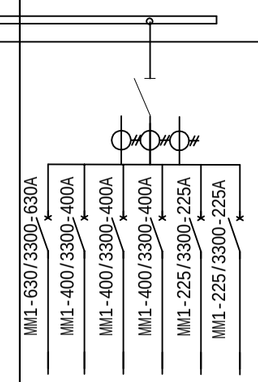	TMY-3(80×8) TMY-2(60×6) 一次系统图
	HD13BX-1500/31	HD13BX-800/31	HD13BX-1500/31	刀开关
	DW17-2000/3P 1600A	DZ158-125/3P,D80A		断路器
	BH-0.66/100I,1500/5	BH-0.66/40I,600/5	BH-0.66/100I 1500/5	电流互感器
	6L2-A,1500/5	6L2-A,600/5	6L2-A,1500/5	电流表
		CJ19-63/11		接触器
		JR36-63 11~63A		热继电器
		BSMJ0.45-15-3		电容器
		FYS-0.22		过电压保护
S14-M-800-10.0.4 Dyn11	低压进线柜	240Kvar补偿柜	低压出线柜	负荷名称
	800*2000*600	800*2000*600	1000*2000*600	柜体尺寸 （宽*高*厚）

1.共计3面低压开关柜。

2.图纸审核通过，需甲方确认出线数量大小后可订货。

中科盛华工程集团有限公司

ZHONGKESHENGHUA Engineering Group CO.,LTD

证书编号： A114013266（甲级）
A214013263（乙级）

建筑行业（建筑工程）甲级
农林行业(农业综合开发生态工程)专项甲级
风景园林工程设计专项甲级
环境工程设计专项（水污染防治工程）甲级
市政行业乙级
建筑行业（人防工程）乙级
农林行业（农业工程）乙级
化工石化医药行业乙级
电力行业乙级
煤炭行业(选煤厂、矿井)专业乙级
建材行业乙级
机械行业乙级

建设单位：
皮山县农业农村局

工程名称：
皮山县2026年“南疆四地州现代设施农业项目”附属配套工程项目

子项名称：
附属配套工程10kV电力项目

图　　名：
2#800kVA箱变一次系统图

	姓 名	签 名
项目负责人	刘浅居	刘浅居
专业负责人	丁月慧	丁月慧
审核	丁月慧	丁月慧
校对	高伟	高伟
设计	陈鹏飞	陈鹏飞

工程编号	T0303-01		
设计阶段	施工图		
专业	电气	图号	
比例		日期	

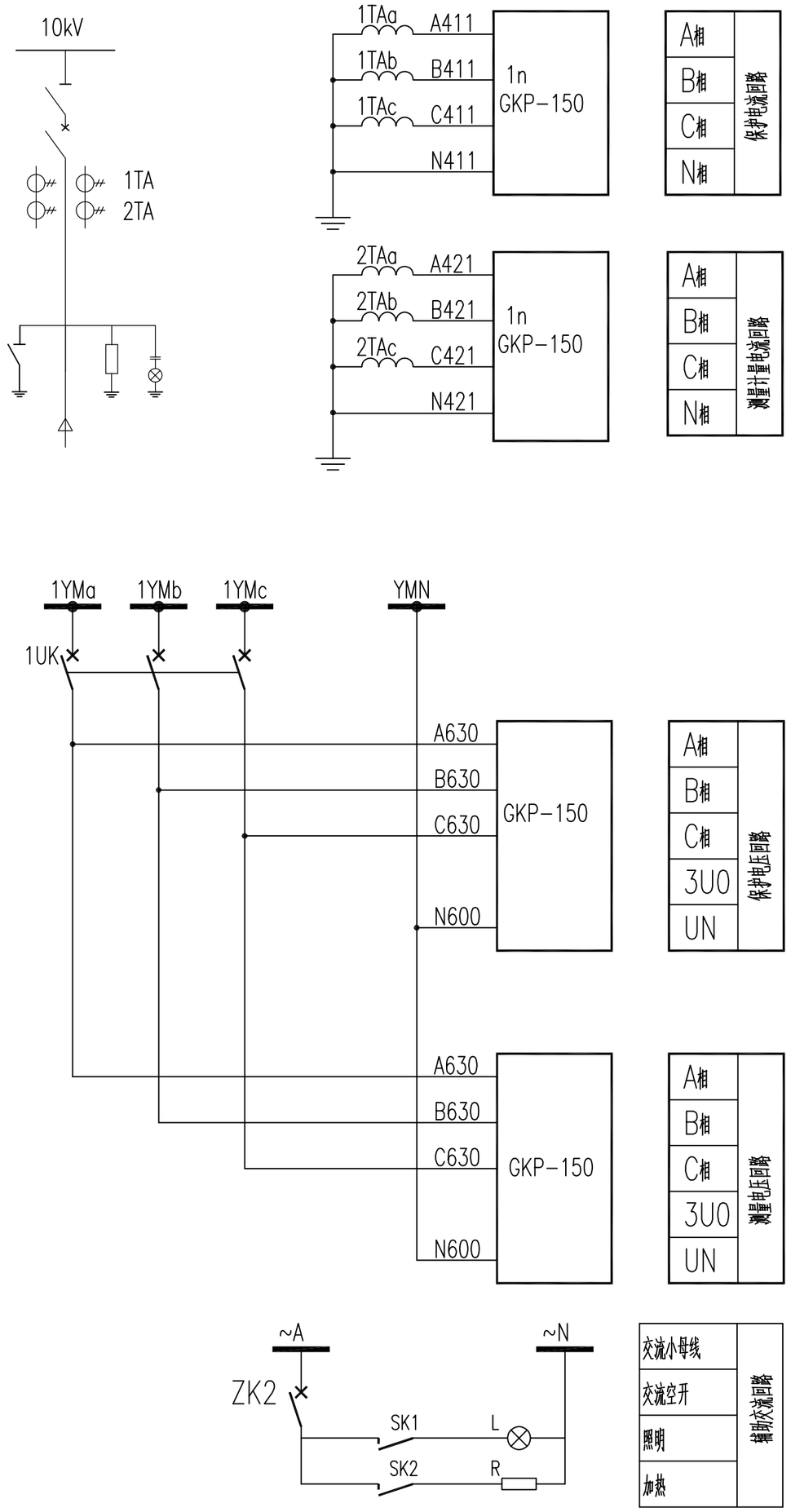

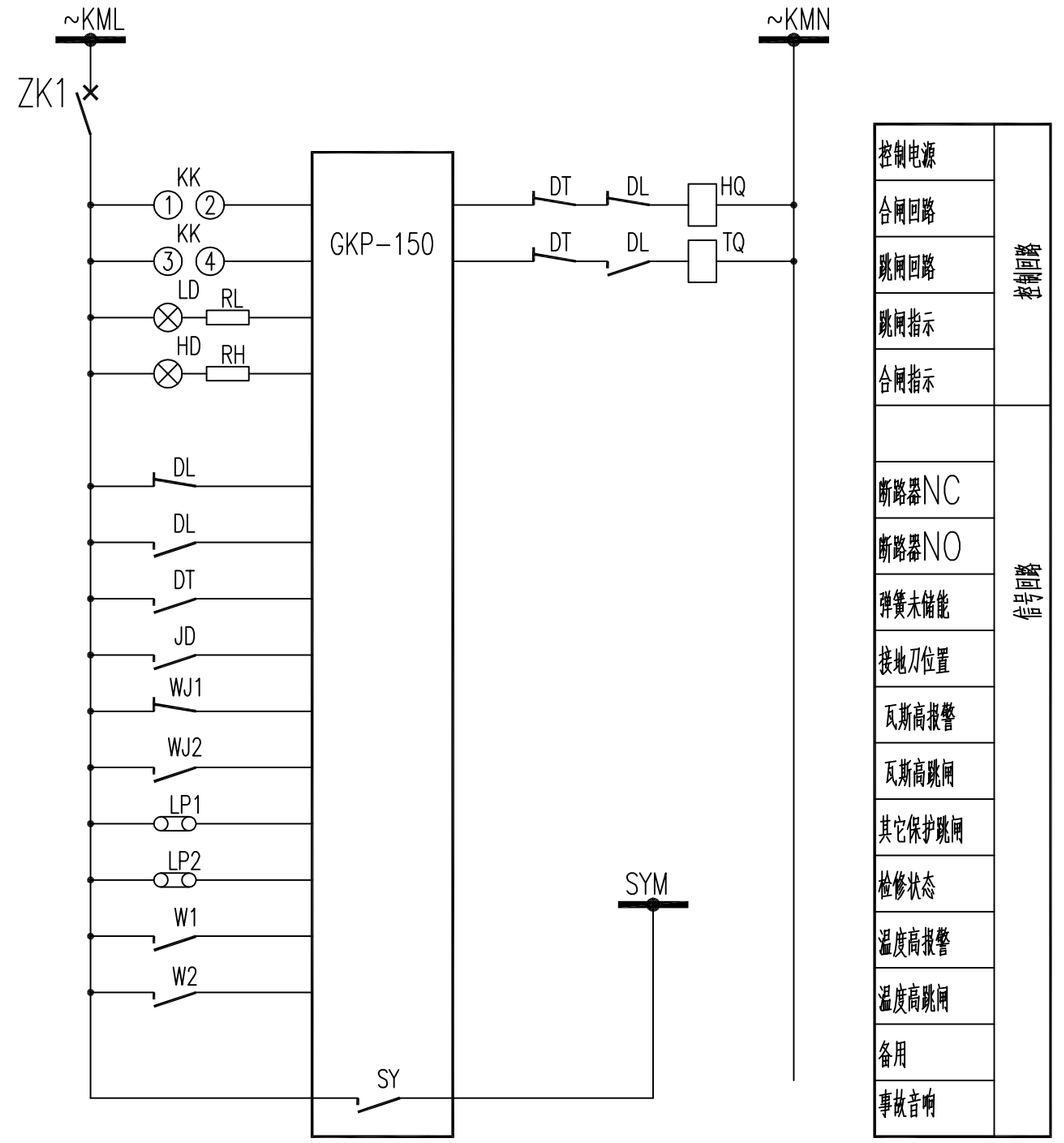

设 备 表

符 号	名 称	规 格	单位	数量	备 注
SK1,SK2	控制开关		个	2	开关柜厂成套提供
L	柜内照明灯		只	1	开关柜厂成套提供
ZK1,ZK2	微型断路器		个	2	开关柜厂成套提供
KK	控制开关		个	1	开关柜厂成套提供
1UK	空气开关		个	1	开关柜厂成套提供
R	加热器		个	1	开关柜厂成套提供
	变压器保护装置	GKP-150	套	1	

中科盛华工程集团有限公司

ZHONGKESHENGHUA Engineering Group CO.,LTD

证书编号： A114013266（甲级）
A214013263（乙级）

建筑行业（建筑工程）甲级
农林行业(农业综合开发生态工程)专项甲级
风景园林工程设计专项甲级
环境工程设计专项（水污染防治工程）甲级
市政行业乙级
建筑行业（人防工程）乙级
农林行业（农业工程）乙级
化工石化医药行业乙级
电力行业乙级
煤炭行业(选煤厂、矿井)专业乙级
建材行业乙级
机械行业乙级

建设单位：
皮山县农业农村局

工程名称：
皮山县2026年“南疆四地州现代设施农业项目”附属配套工程项目

子项名称：
附属配套工程10kV电力项目

图 名：
高压出线柜原理图

	姓 名	签 名
项目负责人	刘浅居	刘浅居
专业负责人	丁月慧	丁月慧
审核	丁月慧	丁月慧
校对	高伟	高伟
设计	陈鹏飞	陈鹏飞

工程编号	T0303-02		
设计阶段	施工图		
专业	电气	图号	
比例		日期	

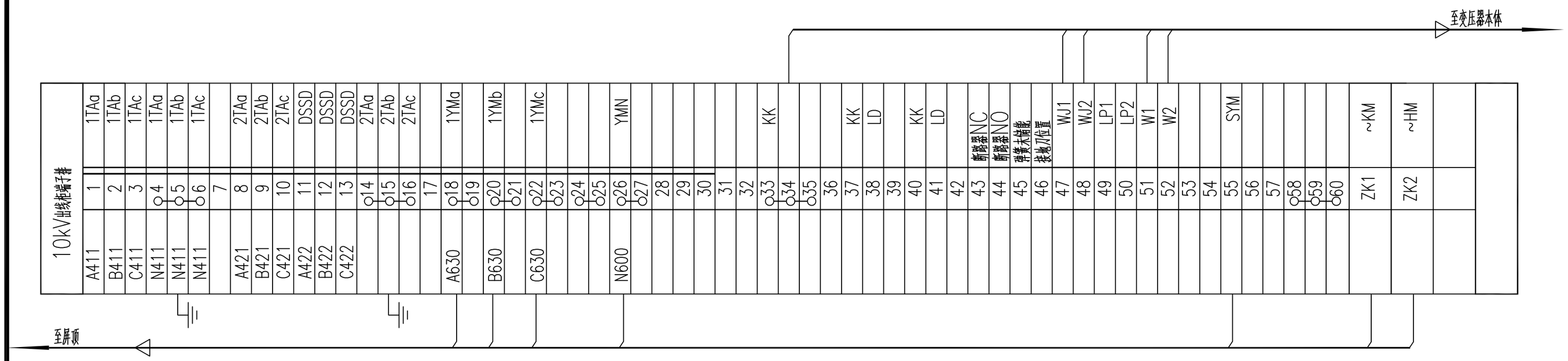

中科盛华工程集团有限公司

ZHONGKESHENGHUA Engineering Group CO.,LTD

证书编号： A114013266（甲级）
A214013263（乙级）

建筑行业（建筑工程）甲级
农林行业(农业综合开发生态工程)专项甲级
风景园林工程设计专项甲级
环境工程设计专项（水污染防治工程）甲级
市政行业乙级
建筑行业（人防工程）乙级
农林行业（农业工程）乙级
化工石化医药行业乙级
电力行业乙级
煤炭行业(选煤厂、矿井)专业乙级
建材行业乙级
机械行业乙级

建设单位:
皮山县农业农村局

工程名称:
皮山县2026年“南疆四地州现代设施农业项目”附属配套工程项目

子项名称:
附属配套工程10kV电力项目

图　　名:
高压出线柜端子排图

	姓 名	签 名
项目负责人	刘浅居	刘浅居
专业负责人	丁月慧	丁月慧
审核	丁月慧	丁月慧
校对	高伟	高伟
设计	陈鹏飞	陈鹏飞

工程编号	T0303-03		
设计阶段	施工图		
专业	电气	图号	
比例		日期	

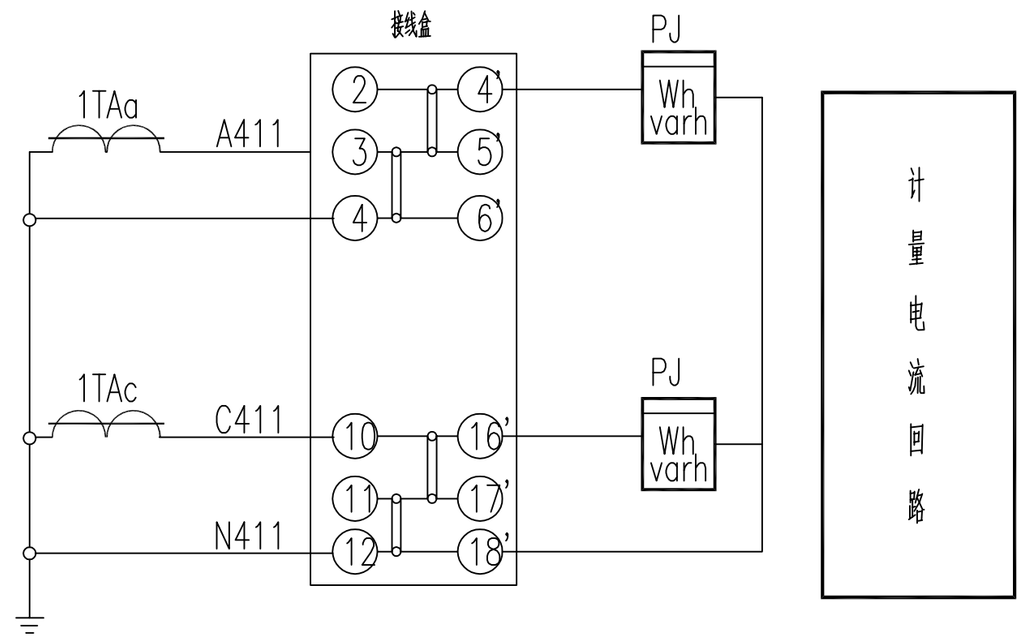

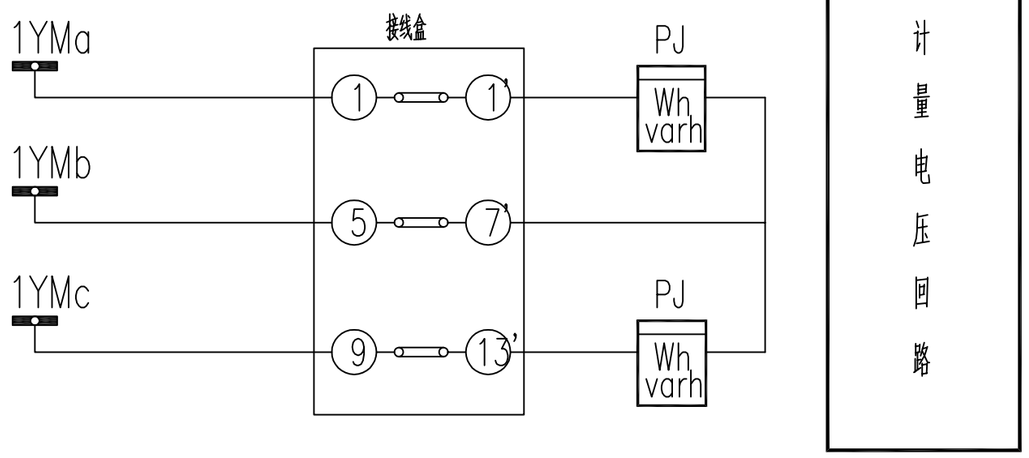

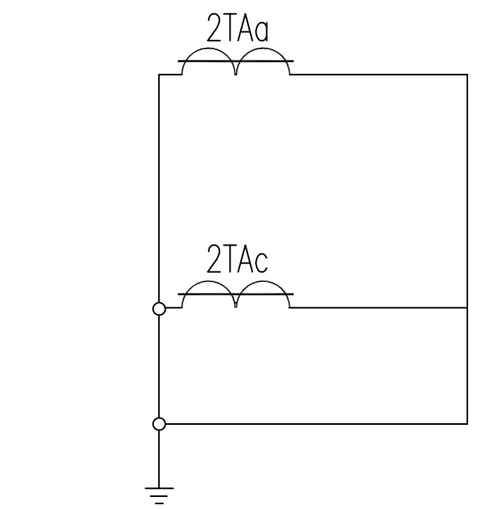

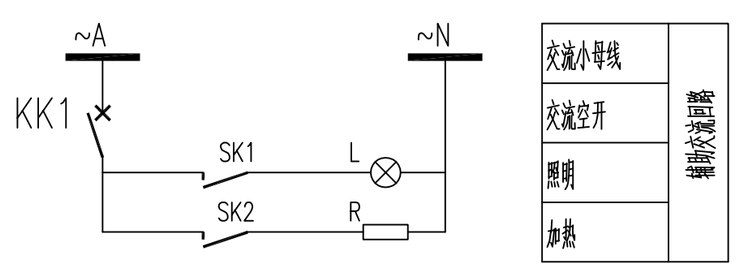

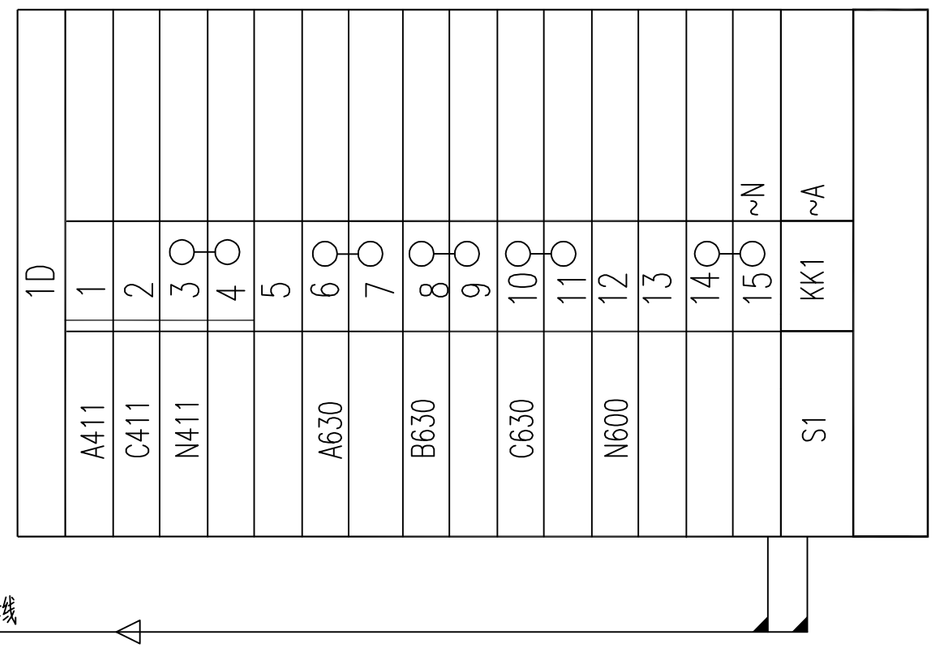

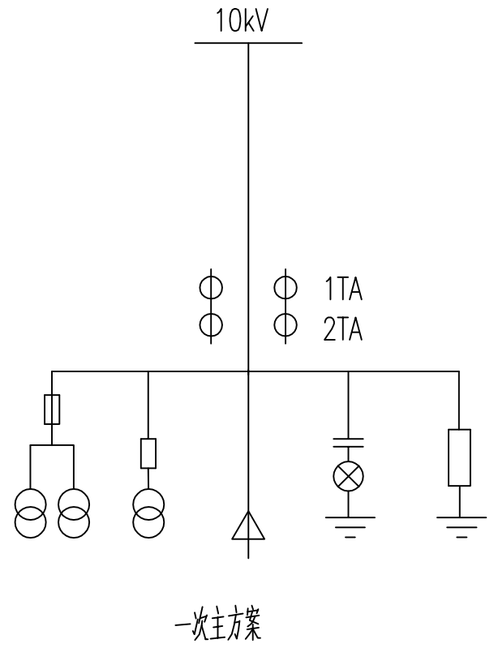

一次主方案

设 备 表

符 号	名 称	规 格	单位	数量	备 注
SK1,SK2	控制开关		个	2	开关柜厂成套提供
L	柜内照明灯		只	1	开关柜厂成套提供
KK1	微型断路器		个	1	开关柜厂成套提供
R	加热器		个	1	开关柜厂成套提供
PJ	电度表		套	1	

中科盛华工程集团有限公司

ZHONGKESHENGHUA Engineering Group CO.,LTD
证书编号： A114013266（甲级）
A214013263（乙级）
建筑行业（建筑工程）甲级
农林行业(农业综合开发生态工程)专项甲级
风景园林工程设计专项甲级
环境工程设计专项（水污染防治工程）甲级
市政行业乙级
建筑行业（人防工程）乙级
农林行业（农业工程）乙级
化工石化医药行业乙级
电力行业乙级
煤炭行业(选煤厂、矿井)专业乙级
建材行业乙级
机械行业乙级

建设单位：
皮山县农业农村局

工程名称：
皮山县2026年“南疆四地州现代设施农业项目”附属配套工程项目

子项名称：
附属配套工程10kV电力项目

图 名：
高压进线计量柜原理图及端子排图

	姓 名	签 名
项目负责人	刘浅居	刘浅居
专业负责人	丁月慧	丁月慧
审核	丁月慧	丁月慧
校对	高伟	高伟
设计	陈鹏飞	陈鹏飞

工程编号	T0303-04		
设计阶段	施工图		
专业	电气	图号	
比例		日期	

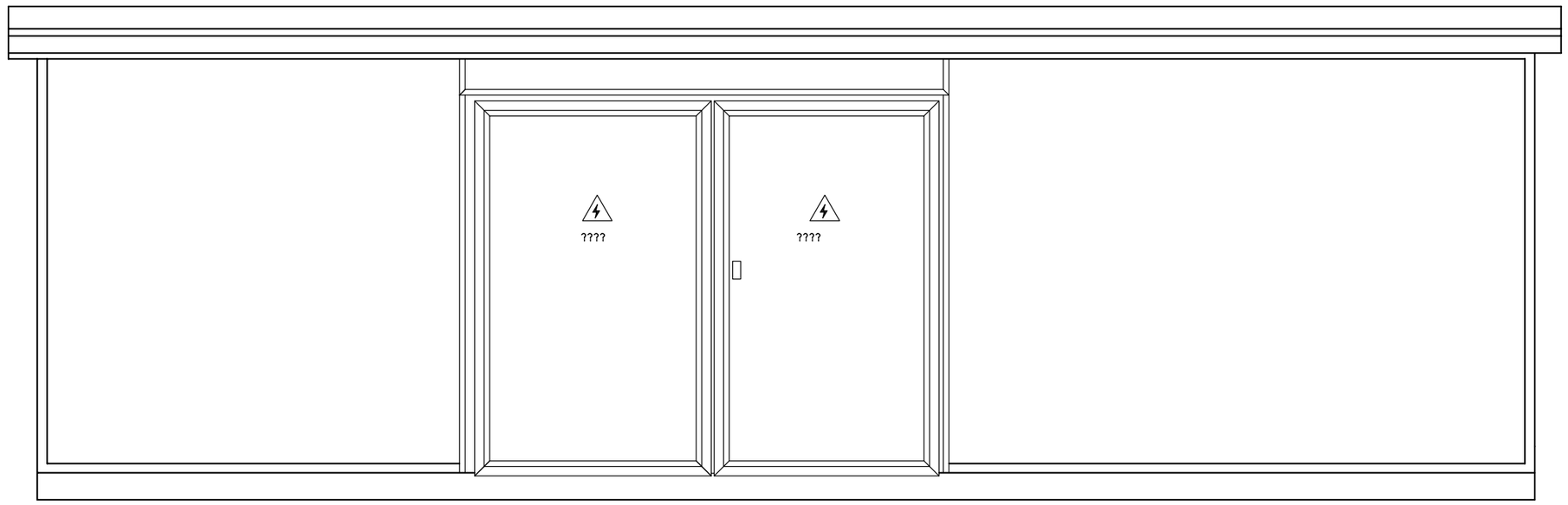

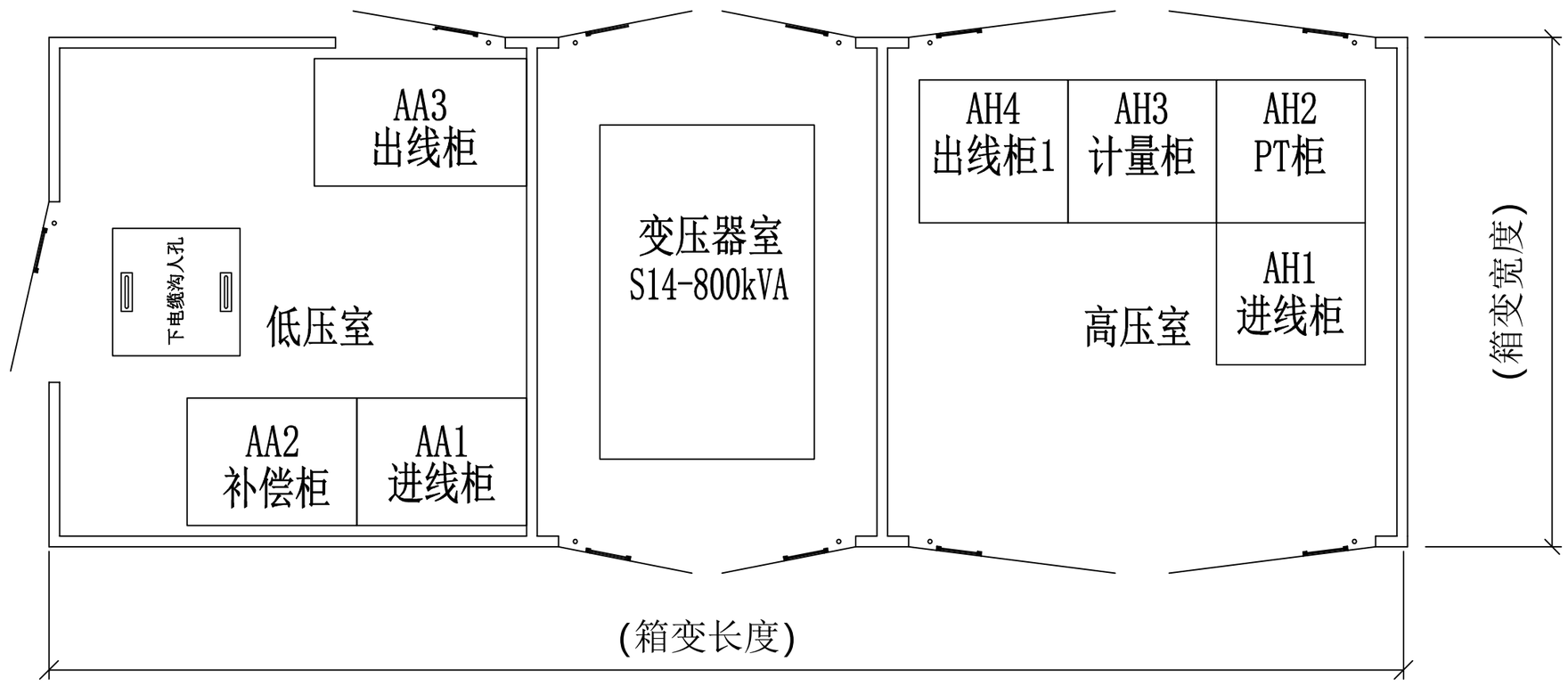

说明:此图仅做参考,具体布置由开关柜厂家确定.

中科盛华工程集团有限公司

ZHONGKESHENGHUA Engineering Group CO.,LTD

证书编号： A114013266（甲级）
A214013263（乙级）

建筑行业（建筑工程）甲级
农林行业(农业综合开发生态工程)专项甲级
风景园林工程设计专项甲级
环境工程设计专项（水污染防治工程）甲级
市政行业乙级
建筑行业（人防工程）乙级
农林行业（农业工程）乙级
化工石化医药行业乙级
电力行业乙级
煤炭行业(选煤厂、矿井)专业乙级
建材行业乙级
机械行业乙级

建设单位:
皮山县农业农村局

工程名称:
皮山县2026年“南疆四地州现代设施农业项目”附属配套工程项目

子项名称:
附属配套工程10kV电力项目

图　　名:
箱变平面布置图

	姓 名	签 名
项目负责人	刘浅居	刘浅居
专业负责人	丁月慧	丁月慧
审核	丁月慧	丁月慧
校对	高伟	高伟
设计	陈鹏飞	陈鹏飞

工程编号	T0303-05		
设计阶段	施工图		
专业	电气	图号	
比例		日期	

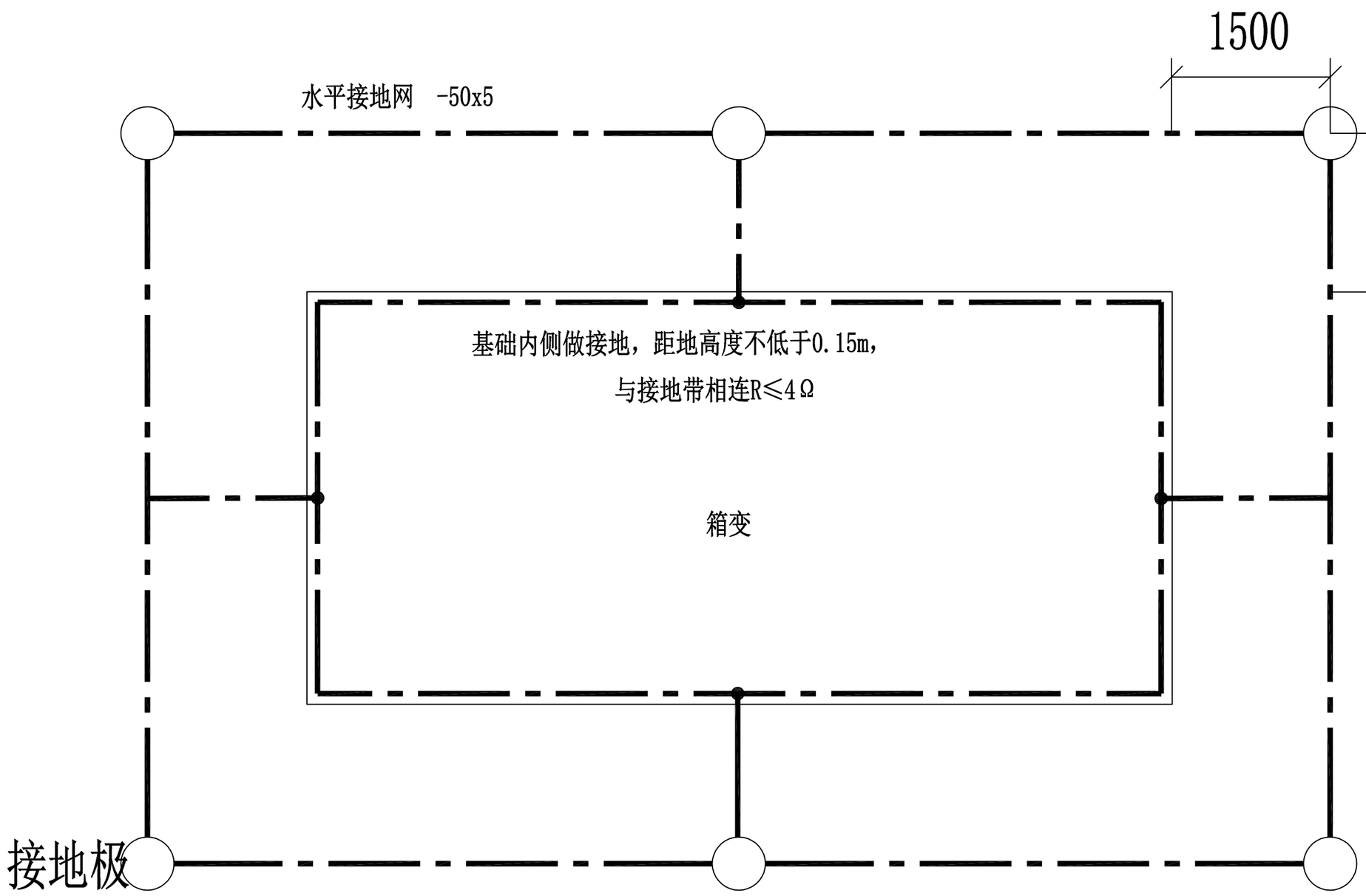

图例

水平接地网

垂直接地极

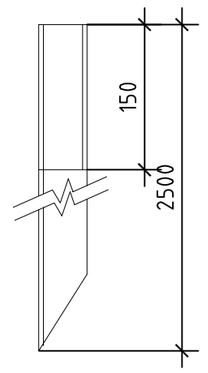

接地极制作示意图

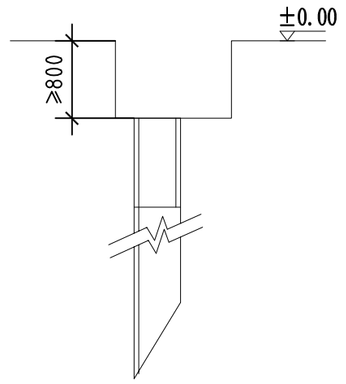

接地体入地示意图

说明:

1.单位：mm

2.箱变的接地网环绕箱变布置，接地极与接地带连接处焊接，并作防腐处理。设备外皮及主变中性点可靠接地。接地极顶端与接地带埋深距地面不少于0.6m。接地网与基础内侧接地扁铁焊接，基础内侧接地扁铁高度距地不低于0.15m。

3.接地装置的接地电阻应≤4Ω，如电阻实测值不满足要求，应增加垂直接地极及水平接地体的长度，直到符合要求为止。

4.电气装置的下列金属部分，均应与接地装置可靠连接：

a).变压器、配电柜等的金属底座和外壳。

b).配电装置的金属构架及靠近带电部位的金属遮拦等。

c).电力电缆的金属接线盒和保护管。

d).其他因绝缘破坏可能使其带电的外露导体。

材料表:

序号	名　称	型　号	单位	数量	备　注
1	接地极	∠50mmx50mmx5mmx2500mm	根	6	热镀锌
2	接地带	-50mmx5mm	m	40	热镀锌

中科盛华工程集团有限公司

ZHONGKESHENGHUA Engineering Group CO.,LTD

证书编号： A114013266（甲级）
A214013263（乙级）

建筑行业（建筑工程）甲级
农林行业(农业综合开发生态工程)专项甲级
风景园林工程设计专项甲级
环境工程设计专项（水污染防治工程）甲级
市政行业乙级
建筑行业（人防工程）乙级
农林行业（农业工程）乙级
化工石化医药行业乙级
电力行业乙级
煤炭行业(选煤厂、矿井)专业乙级
建材行业乙级
机械行业乙级

建设单位:

皮山县农业农村局

工程名称:

皮山县2026年“南疆四地州现代设施农业项目”附属配套工程项目

子项名称:

附属配套工程10kV电力项目

图　　名:

箱变接地布置图

	姓 名	签 名
项目负责人	刘浅居	刘浅居
专业负责人	丁月慧	丁月慧
审核	丁月慧	丁月慧
校对	高伟	高伟
设计	陈鹏飞	陈鹏飞

工程编号	T0303-06		
设计阶段	施工图		
专业	电气	图号	
比例		日期	

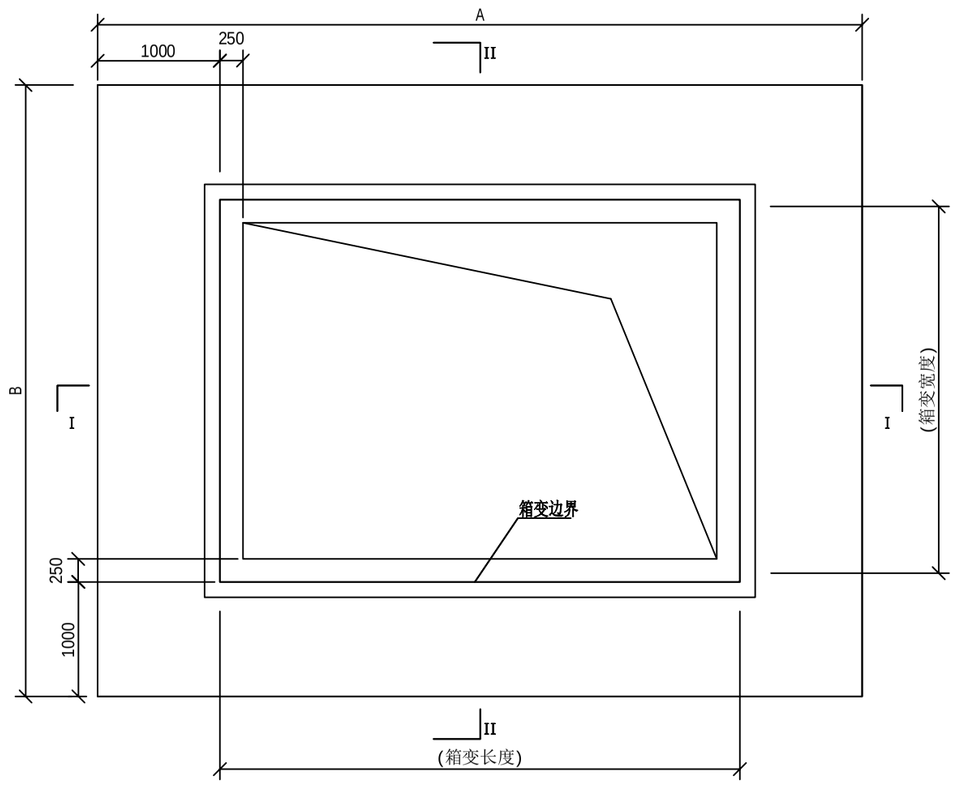

箱变基础结构示意

注：具体以厂家基础图为准，此图仅为示意。

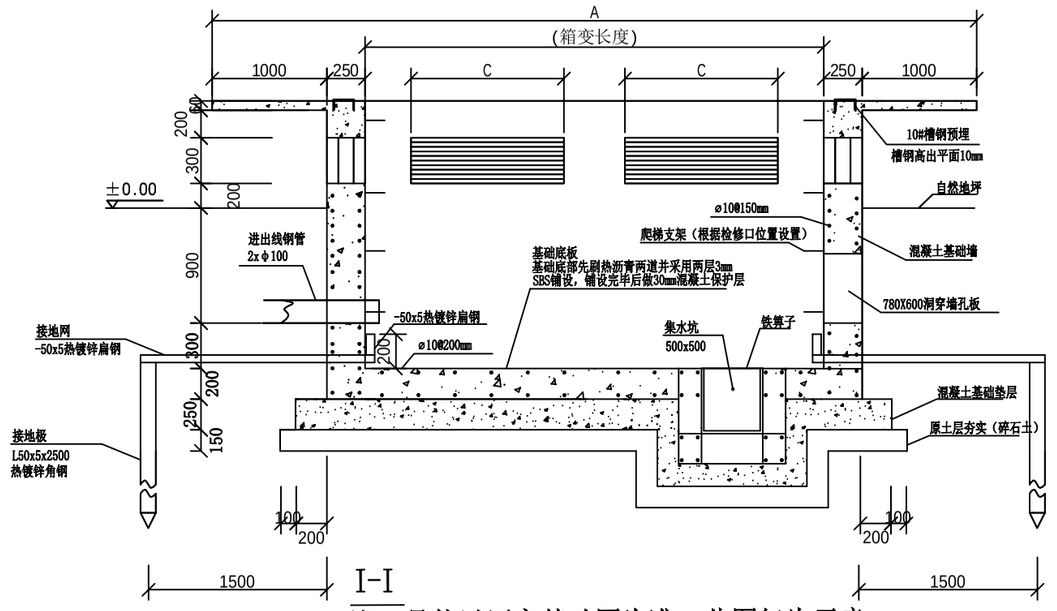

I-I

注：具体以厂家基础图为准，此图仅为示意。

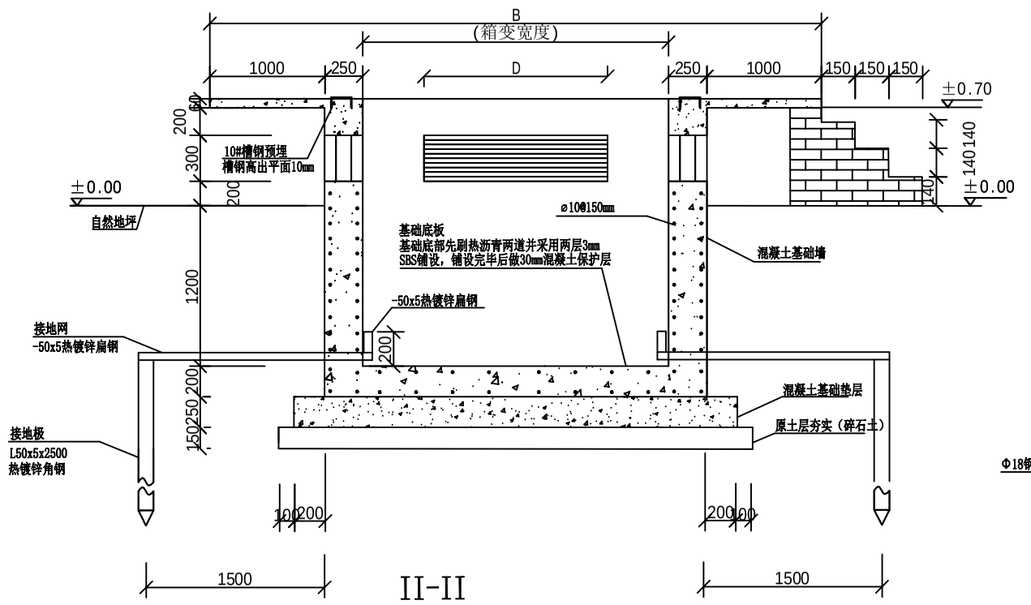

II-II

注：具体以厂家基础图为准，此图仅为示意。

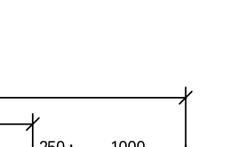

爬梯做法示意

780X600穿墙孔板

注：数量和方向按实际情况而定

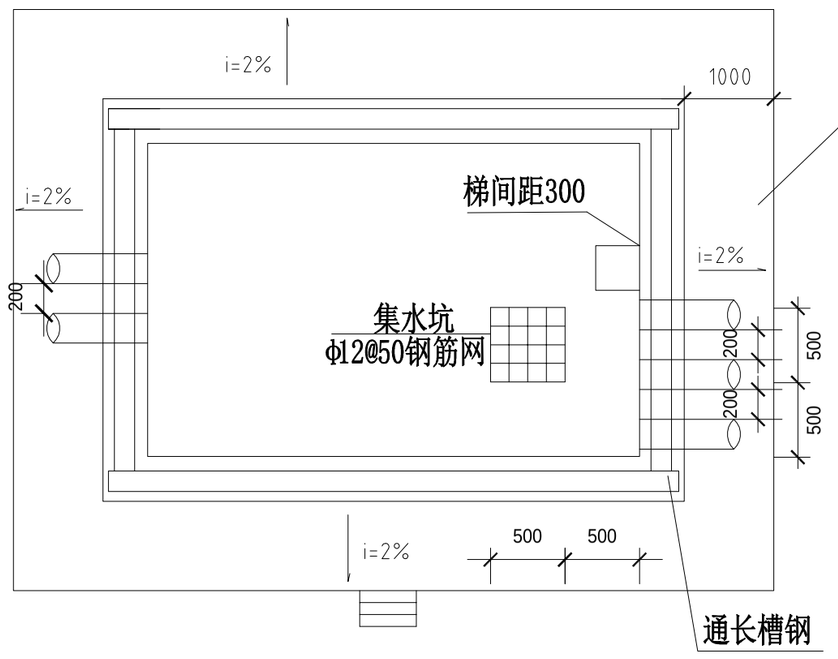

箱变设备基础平面示意图

注：具体以厂家基础图为准，此图仅为示意。

说明:

1. 结构砼强度等级为C25,基础垫层砼强度等级为C15(厚度150）。
2. 地基处理按实际情况采取措施。
3. 箱体尺寸长*宽以供货厂家提供的尺寸为准。
4. 电缆进出线埋管方向和数量应按实际情况确定。
5. 爬梯位置应根据供货厂家提供的活动底板位置确定，钢爬梯涂刷红丹两道、面漆两道。
6. 通风窗采用2m厚钢板冲压百叶窗，百叶窗孔隙不大于10mm,百叶窗外框为L25mmx25mmx4mm。
7. 基础与地板及箱体基础与操作走廊基础间设置10mm宽的贯通变形沉降缝，采用24#镀锌铁皮、聚苯泡沫、沥青麻丝、沥青砂浆、密封材料填充封堵。

说明:

1. 普通百叶窗外框采用L40x4角钢，百叶采用3mm冷轧钢板现场定制，长度根据实际，窗内部均罩钢纱。自然地面距百叶窗的距离不得小于200mm。
2. 箱变入口处应设置附墙爬梯，以便于人员上下。
3. 基础内的电缆应有支架固定，所有预埋铁件及支撑件应接地。
4. 基础内预埋钢管根数及方位由用户根据进出线电缆的根数及方位确定。
5. 接地棒根数由土壤情况确定，接地电阻小于4欧姆。
6. 接地极与接地线连接处焊接且刷沥青防腐。
7. 箱变四周应有1000mm的开门空间。
8. 地坑深度及其它尺寸可视安装环境确定。
9. 基础图供参考，用户可根据实际情况修改。

中科盛华工程集团有限公司

ZHONGKESHENGHUA Engineering Group CO.,LTD

证书编号： A114013266（甲级）
A214013263（乙级）

建筑行业（建筑工程）甲级
农林行业(农业综合开发生态工程)专项甲级
风景园林工程设计专项甲级
环境工程设计专项（水污染防治工程）甲级
市政行业乙级
建筑行业（人防工程）乙级
农林行业（农业工程）乙级
化工石化医药行业乙级
电力行业乙级
煤炭行业(选煤厂、矿井)专业乙级
建材行业乙级
机械行业乙级

建设单位:

皮山县农业农村局

工程名称:

皮山县2026年“南疆四地州现代设施农业项目”附属配套工程项目

子项名称:

附属配套工程10kV电力项目

图　　名:

箱变基础作法示意图

	姓 名	签 名
项目负责人	刘浅居	刘浅居
专业负责人	丁月慧	丁月慧
审核	丁月慧	丁月慧
校对	高伟	高伟
设计	陈鹏飞	陈鹏飞

工程编号	T0303-07		
设计阶段	施工图		
专业	电气	图号	
比例		日期	

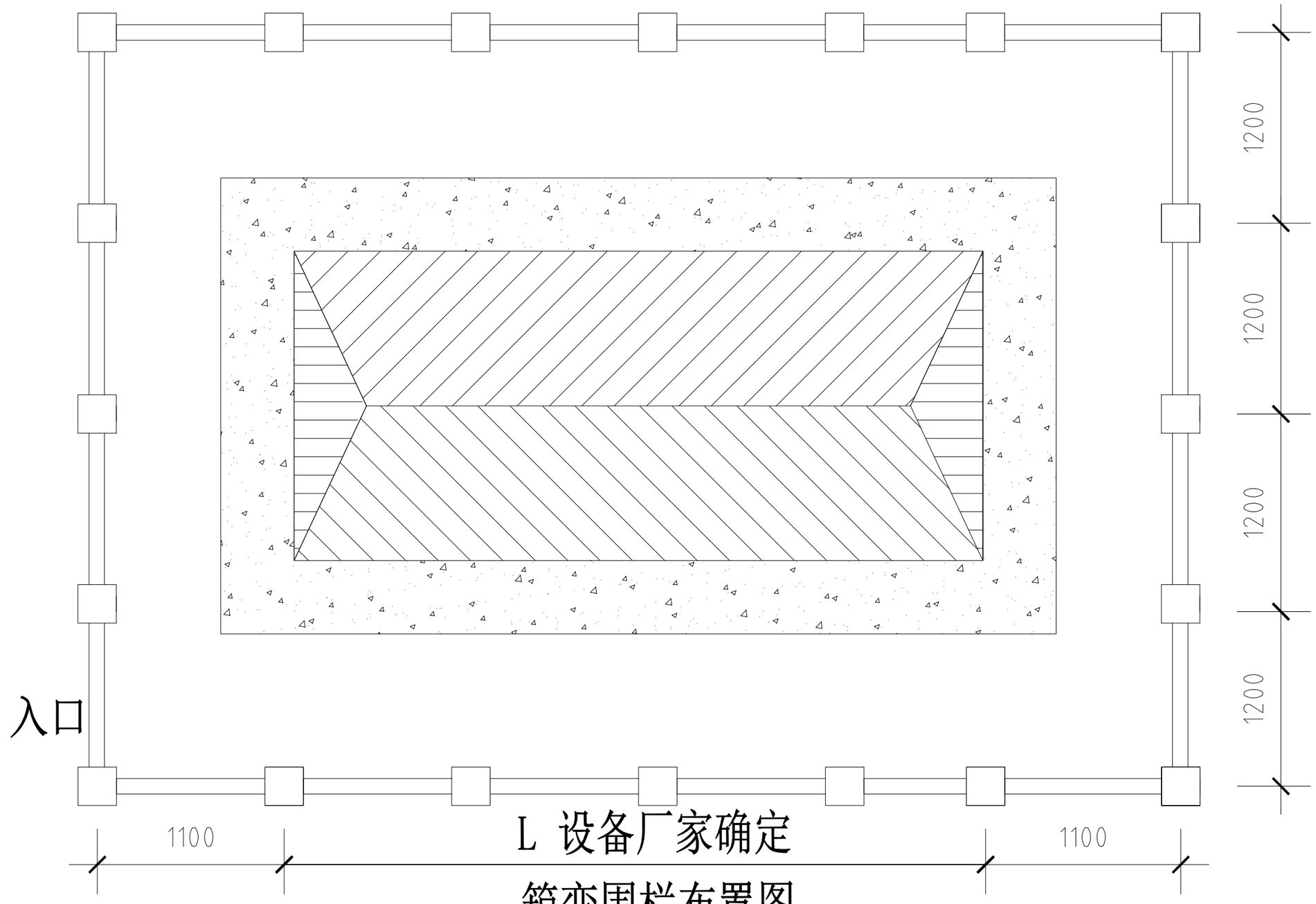

箱变围栏布置图

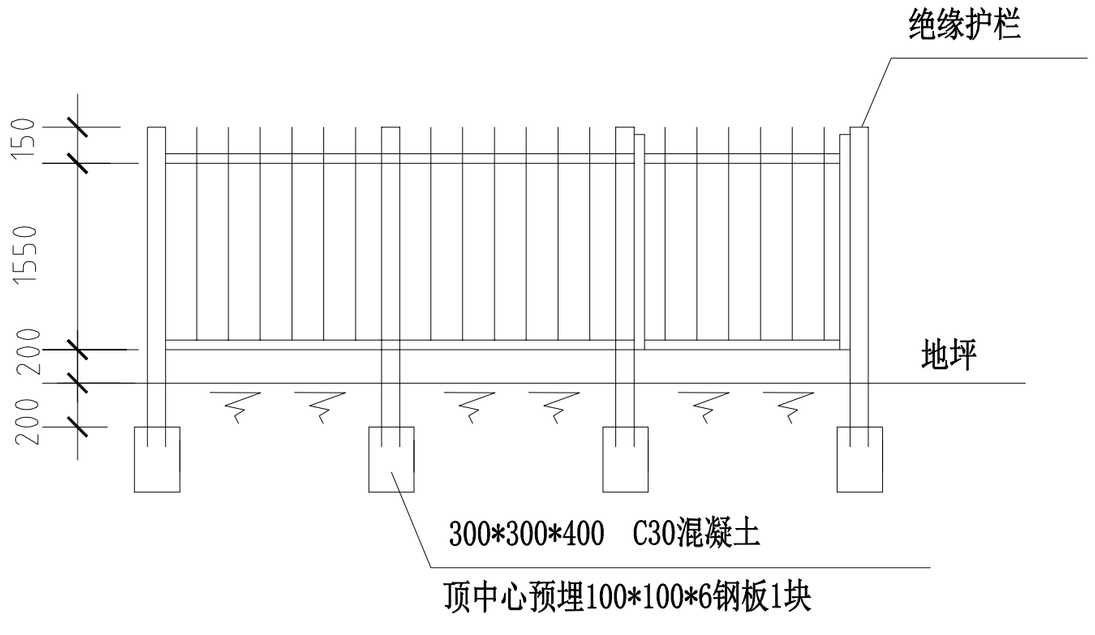

围栏大样图

中科盛华工程集团有限公司

ZHONGKESHENGHUA Engineering Group CO.,LTD
证书编号： A114013266（甲级）
A214013263（乙级）
建筑行业（建筑工程）甲级
农林行业(农业综合开发生态工程)专项甲级
风景园林工程设计专项甲级
环境工程设计专项（水污染防治工程）甲级
市政行业乙级
建筑行业（人防工程）乙级
农林行业（农业工程）乙级
化工石化医药行业乙级
电力行业乙级
煤炭行业(选煤厂、矿井)专业乙级
建材行业乙级
机械行业乙级

建设单位：
皮山县农业农村局

工程名称：
皮山县2026年“南疆四地州现代设施农业项目”附属配套工程项目

子项名称：
附属配套工程10kV电力项目

图　　名：
箱变护栏安装图

	姓 名	签 名
项目负责人	刘浅居	刘浅居
专业负责人	丁月慧	丁月慧
审核	丁月慧	丁月慧
校对	高伟	高伟
设计	陈鹏飞	陈鹏飞

工程编号	T0303-08		
设计阶段	施工图		
专业	电气	图号	
比例		日期	

图 纸 目 录

序号	图纸名称	图号或文件编号	版次	张数	图幅	备注	序号	图纸名称	图号或文件编号	版次	张数	图幅	备注
1	3#800kVA箱变一次系统图	T0304-01		1	A3		21						
2	高压出线柜原理图	T0304-02		1	A3		22						
3	高压出线柜端子排图	T0304-03		1	A3		23						
4	高压进线计量柜原理图及端子排图	T0304-04		1	A3		24						
5	箱变平面布置图	T0304-05		1	A3		25						
6	箱变接地布置图	T0304-06		1	A3		26						
7	箱变基础作法示意图	T0304-07		1	A3		27						
8	箱变护栏安装图	T0304-08		1	A3		28						
9							29						
10							30						
11							31						
12							32						
13							33						
14							34						
15							35						
16							36						
17							37						
18							38						
19							39						
20							40						

总张数		总设计张数		图幅		标准图张数	

说　明：　　电气部分（3#800kVA箱变）　　第三卷　　第二册

开关柜型号	HXGN15-12	HXGN15-12	HXGN15-12	HXGN15-12
开关柜编号	1AH	2AH	3AH	4AH
开关柜尺寸	900*2200*900	900*2200*900	900*2200*900	900*2200*900
母排规格型号	TMY-3*(50*5)	TMY-3*(50*5)	TMY-3*(50*5)	TMY-3*(50*5)
一次线方案	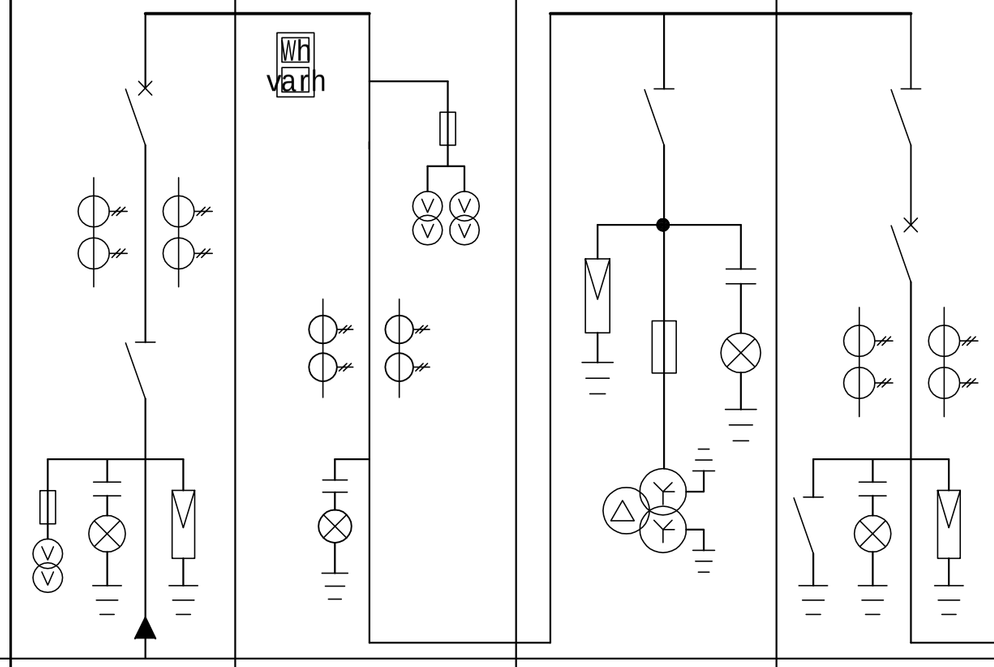			
断路器型号	VS1-12/630-25KA			VS1-12/630-25KA
避雷器	HY5WZ2-17/45		HY5WS2-17/45	HY5WZ2-17/45
电流互感器	LZZBJ9-10,75/5,0.5	LZZBJ9-10,50/5,0.2S,10P10	JDZJ-10,10/√3/0.1/√3,0.1/3KV	LZZBJ9-10,40/5,0.5
隔离刀	GN19-12/630-25KA		GN19-12/630-25KA	GN19-12/630-25KA
带电显示器	DXN-Q	DXN-Q	DXN-Q	DXN-T
电压互感器		JDZ-10,10KV/100V,0.2		
接地刀				GN15-12/630
电压互感器	JDZC-10,10KV/220V,500VA			
综保	RDG360/AC220V,5A		RDG360/AC220V,5A	RDG360/AC220V,5A
熔断器	XRNP-0.5A	XRNP-10,0.5A	XRNP-0.5A	
备注	进线柜	计量柜	PT 柜	出线柜

变压器室	1AP 进线柜	2AP补偿柜	3AP 出线柜	柜体编号
	GGD	GGD	GGD	柜体型号
				铜母线
	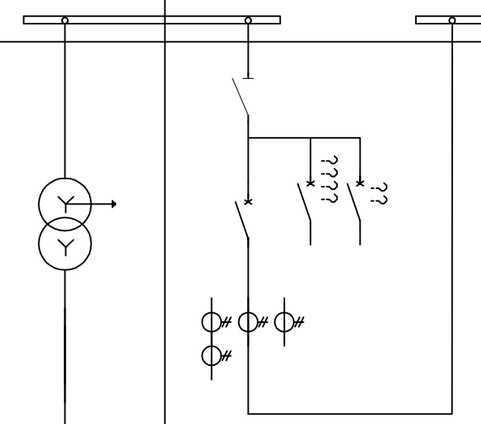	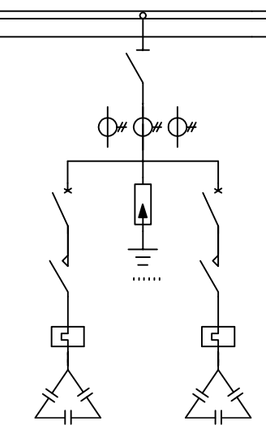	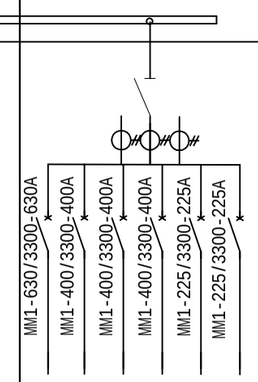	TMY-3(80×8) TMY-2(60×6) 一次系统图
	HD13BX-1500/31	HD13BX-800/31	HD13BX-1500/31	刀开关
	DW17-2000/3P 1600A	DZ158-125/3P,D80A		断路器
	BH-0.66/100I,1500/5	BH-0.66/40I,600/5	BH-0.66/100I 1500/5	电流互感器
	6L2-A,1500/5	6L2-A,600/5	6L2-A,1500/5	电流表
		CJ19-63/11		接触器
		JR36-63 11~63A		热继电器
		BSMJ0.45-15-3		电容器
		FYS-0.22		过电压保护
S14-M-800-10.0.4 Dyn11	低压进线柜	240Kvar补偿柜	低压出线柜	负荷名称
	800*2000*600	800*2000*600	1000*2000*600	柜体尺寸 （宽*高*厚）

1.共计3面低压开关柜。

2.图纸审核通过，需甲方确认出线数量大小后可订货。

中科盛华工程集团有限公司

ZHONGKESHENGHUA Engineering Group CO.,LTD

证书编号： A114013266（甲级）
A214013263（乙级）

建筑行业（建筑工程）甲级
农林行业(农业综合开发生态工程)专项甲级
风景园林工程设计专项甲级
环境工程设计专项（水污染防治工程）甲级
市政行业乙级
建筑行业（人防工程）乙级
农林行业（农业工程）乙级
化工石化医药行业乙级
电力行业乙级
煤炭行业(选煤厂、矿井)专业乙级
建材行业乙级
机械行业乙级

建设单位：
皮山县农业农村局

工程名称：
皮山县2026年“南疆四地州现代设施农业项目”附属配套工程项目

子项名称：
附属配套工程10kV电力项目

图　　名：
3#800kVA箱变一次系统图

	姓 名	签 名
项目负责人	刘浅居	刘浅居
专业负责人	丁月慧	丁月慧
审核	丁月慧	丁月慧
校对	高伟	高伟
设计	陈鹏飞	陈鹏飞

工程编号	T0304-01		
设计阶段	施工图		
专业	电气	图号	
比例		日期	

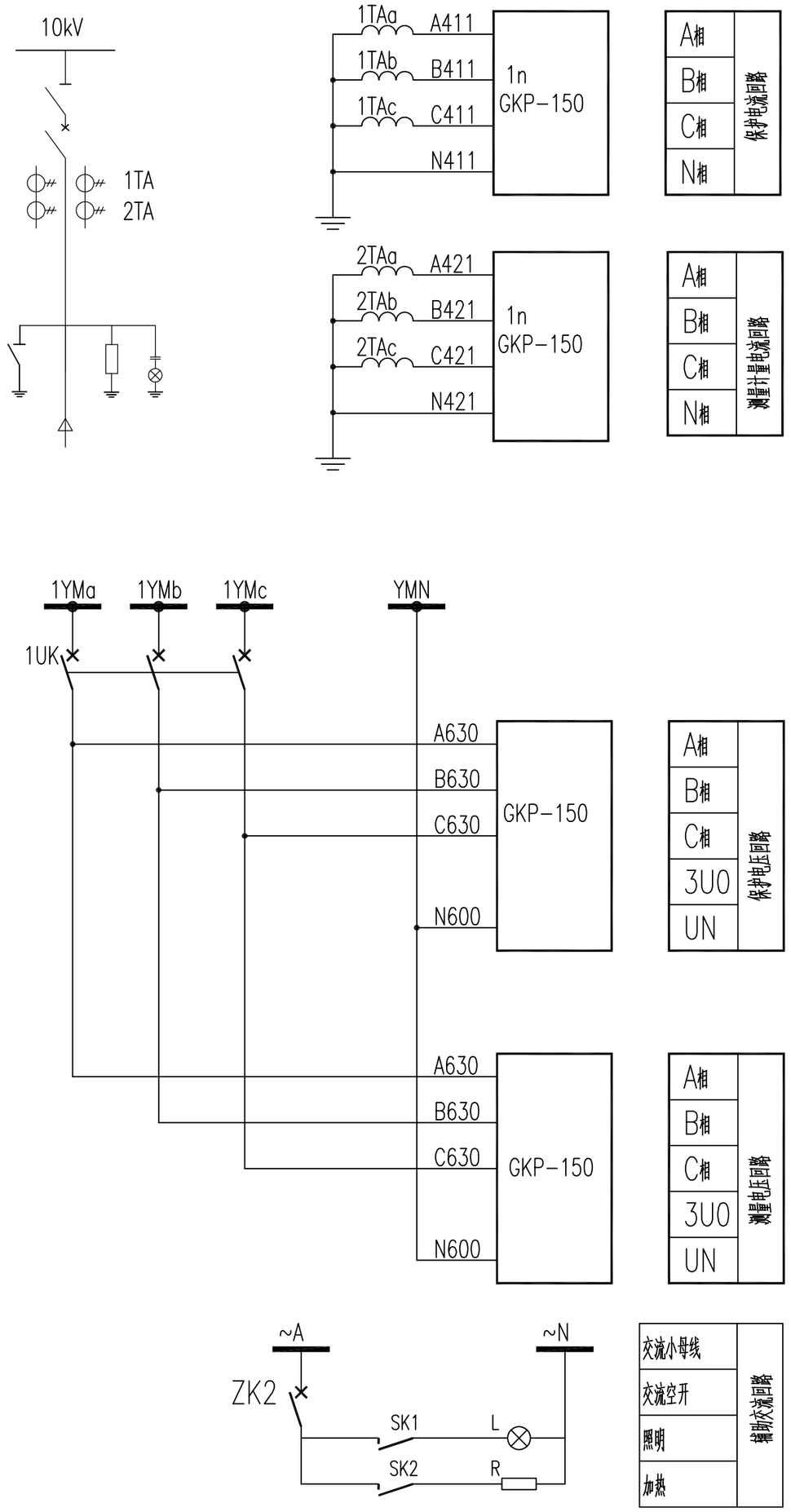

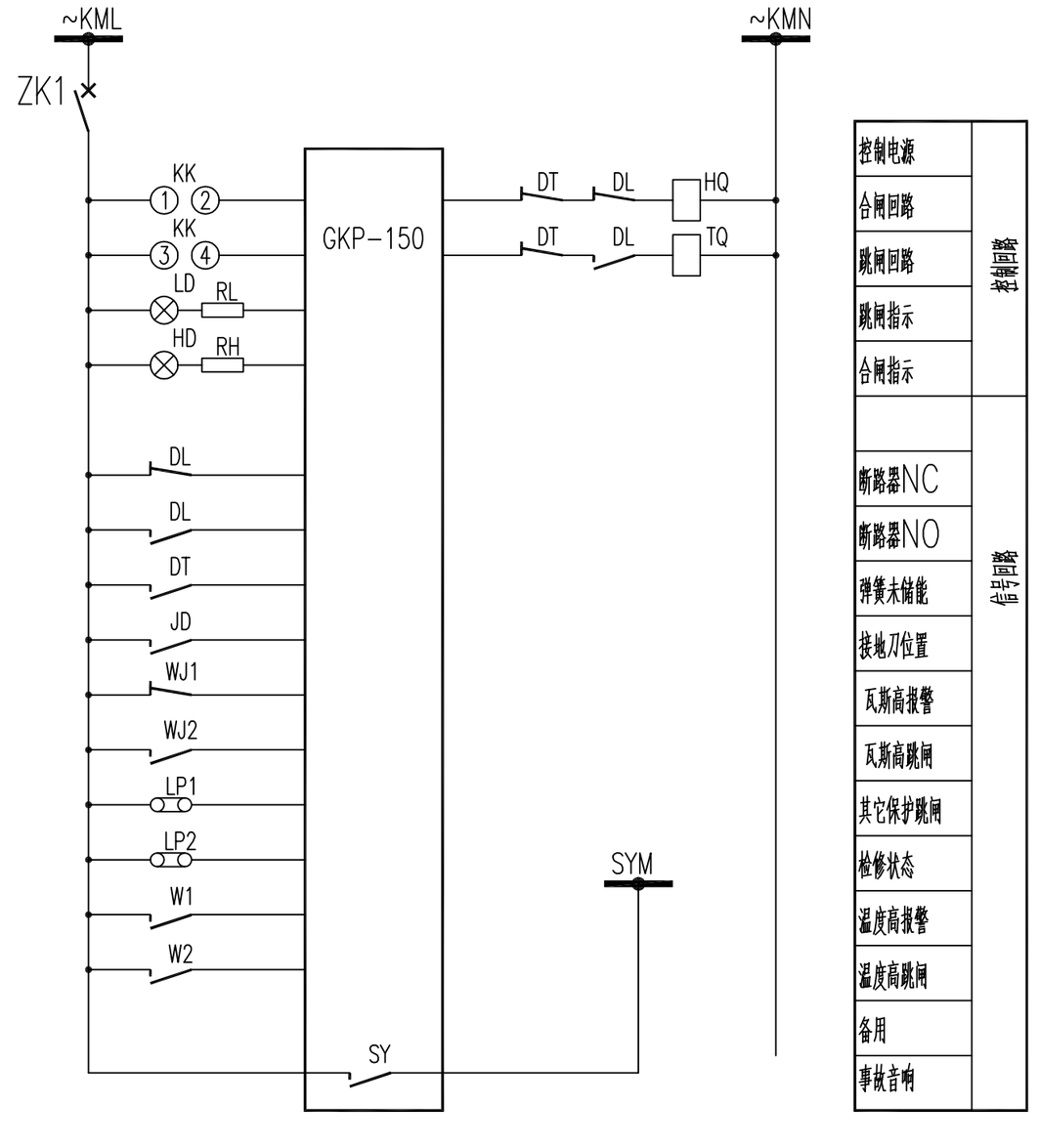

设 备 表

符 号	名 称	规 格	单位	数量	备 注
SK1,SK2	控制开关		个	2	开关柜厂成套提供
L	柜内照明灯		只	1	开关柜厂成套提供
ZK1,ZK2	微型断路器		个	2	开关柜厂成套提供
KK	控制开关		个	1	开关柜厂成套提供
1UK	空气开关		个	1	开关柜厂成套提供
R	加热器		个	1	开关柜厂成套提供
	变压器保护装置	GKP-150	套	1	

中科盛华工程集团有限公司

ZHONGKESHENGHUA Engineering Group CO.,LTD

证书编号： A114013266（甲级）
A214013263（乙级）

建筑行业（建筑工程）甲级
农林行业(农业综合开发生态工程)专项甲级
风景园林工程设计专项甲级
环境工程设计专项（水污染防治工程）甲级
市政行业乙级
建筑行业（人防工程）乙级
农林行业（农业工程）乙级
化工石化医药行业乙级
电力行业乙级
煤炭行业(选煤厂、矿井)专业乙级
建材行业乙级
机械行业乙级

建设单位：
皮山县农业农村局

工程名称：
皮山县2026年“南疆四地州现代设施农业项目”附属配套工程项目

子项名称：
附属配套工程10kV电力项目

图 名：
高压出线柜原理图

	姓 名	签 名
项目负责人	刘浅居	刘浅居
专业负责人	丁月慧	丁月慧
审核	丁月慧	丁月慧
校对	高伟	高伟
设计	陈鹏飞	陈鹏飞

工程编号	T0304-02		
设计阶段	施工图		
专业	电气	图号	
比例		日期	

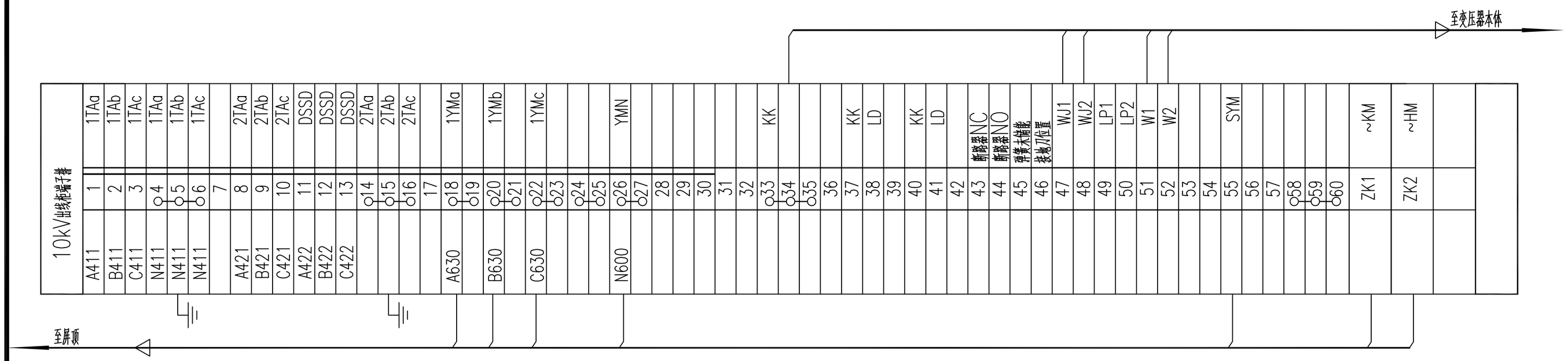

中科盛华工程集团有限公司

ZHONGKESHENGHUA Engineering Group CO.,LTD
证书编号： A114013266（甲级）
A214013263（乙级）
建筑行业（建筑工程）甲级
农林行业(农业综合开发生态工程)专项甲级
风景园林工程设计专项甲级
环境工程设计专项（水污染防治工程）甲级
市政行业乙级
建筑行业（人防工程）乙级
农林行业（农业工程）乙级
化工石化医药行业乙级
电力行业乙级
煤炭行业(选煤厂、矿井)专业乙级
建材行业乙级
机械行业乙级

建设单位:
皮山县农业农村局

工程名称:
皮山县2026年“南疆四地州现代设施农业项目”附属配套工程项目

子项名称:
附属配套工程10kV电力项目

图　　名:
高压出线柜端子排图

	姓 名	签 名
项目负责人	刘浅居	刘浅居
专业负责人	丁月慧	丁月慧
审核	丁月慧	丁月慧
校对	高伟	高伟
设计	陈鹏飞	陈鹏飞

工程编号	T0304-03		
设计阶段	施工图		
专业	电气	图号	
比例		日期	

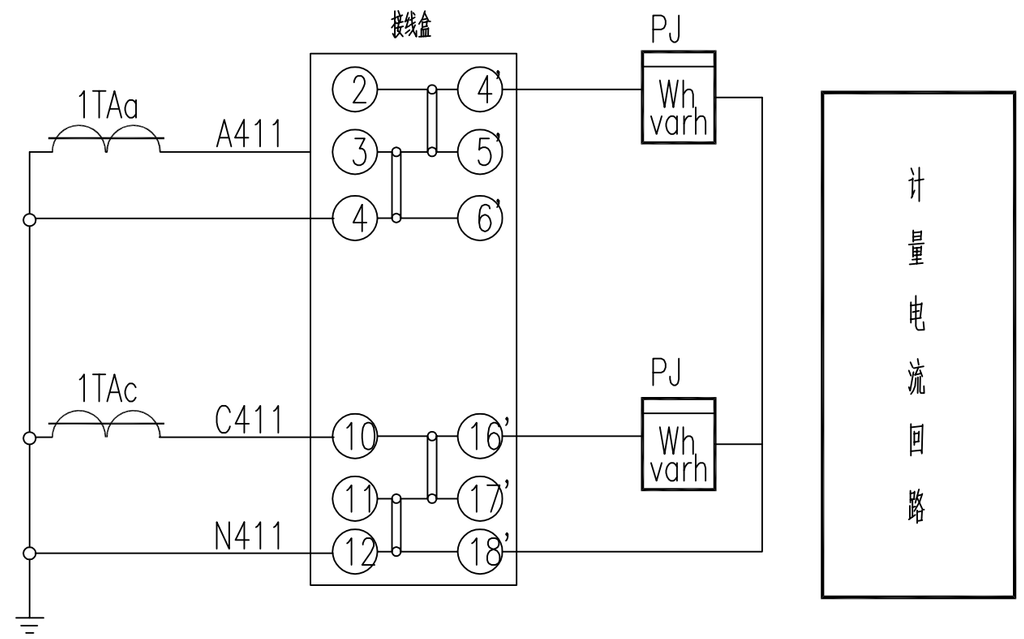

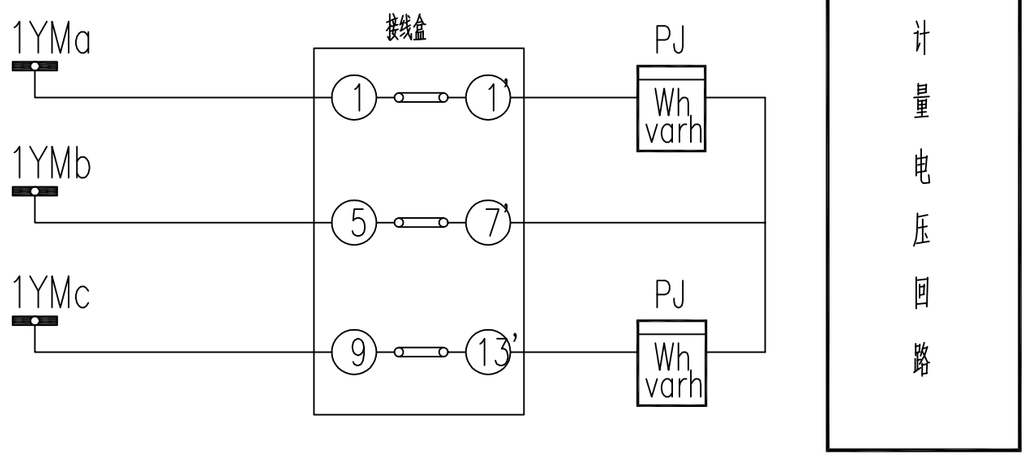

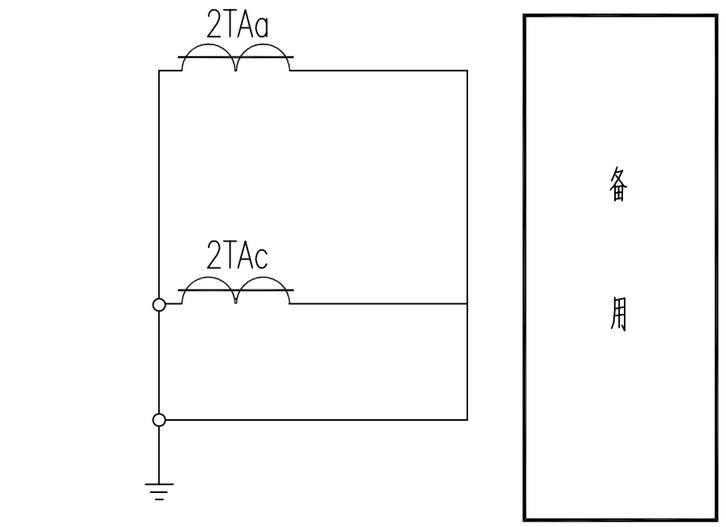

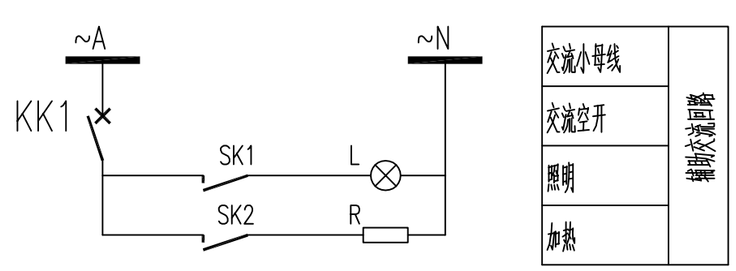

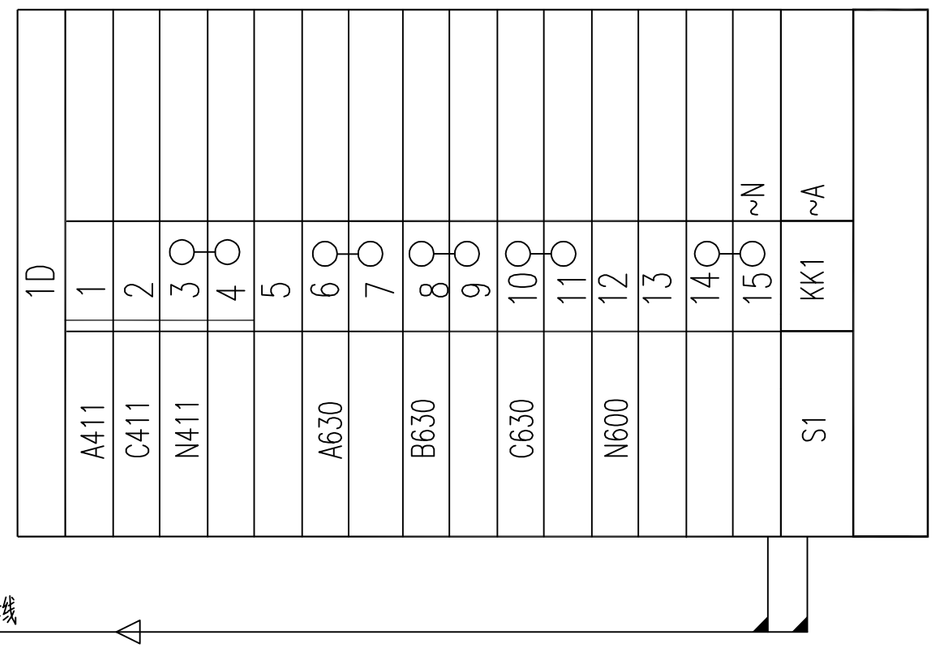

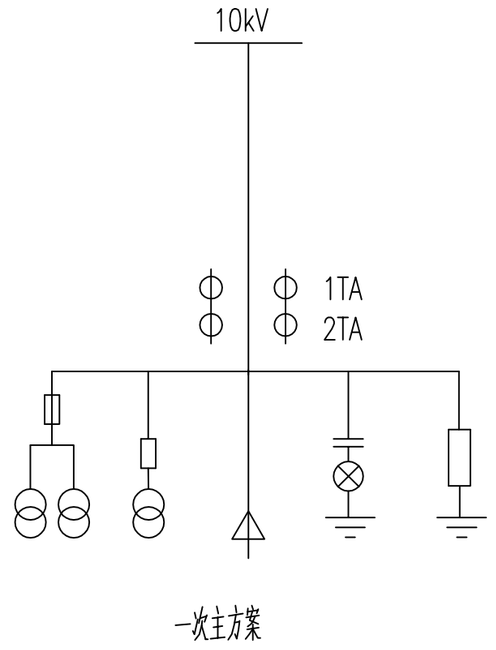

一次主方案

设 备 表

符 号	名 称	规 格	单位	数量	备 注
SK1,SK2	控制开关		个	2	开关柜厂成套提供
L	柜内照明灯		只	1	开关柜厂成套提供
KK1	微型断路器		个	1	开关柜厂成套提供
R	加热器		个	1	开关柜厂成套提供
PJ	电度表		套	1	

中科盛华工程集团有限公司

ZHONGKESHENGHUA Engineering Group CO.,LTD
证书编号： A114013266（甲级）
A214013263（乙级）
建筑行业（建筑工程）甲级
农林行业(农业综合开发生态工程)专项甲级
风景园林工程设计专项甲级
环境工程设计专项（水污染防治工程）甲级
市政行业乙级
建筑行业（人防工程）乙级
农林行业（农业工程）乙级
化工石化医药行业乙级
电力行业乙级
煤炭行业(选煤厂、矿井)专业乙级
建材行业乙级
机械行业乙级

建设单位：
皮山县农业农村局

工程名称：
皮山县2026年“南疆四地州现代设施农业项目”附属配套工程项目

子项名称：
附属配套工程10kV电力项目

图 名：
高压进线计量柜原理图及端子排图

	姓 名	签 名
项目负责人	刘浅居	刘浅居
专业负责人	丁月慧	丁月慧
审核	丁月慧	丁月慧
校对	高伟	高伟
设计	陈鹏飞	陈鹏飞

工程编号	T0304-04		
设计阶段	施工图		
专业	电气	图号	
比例		日期	

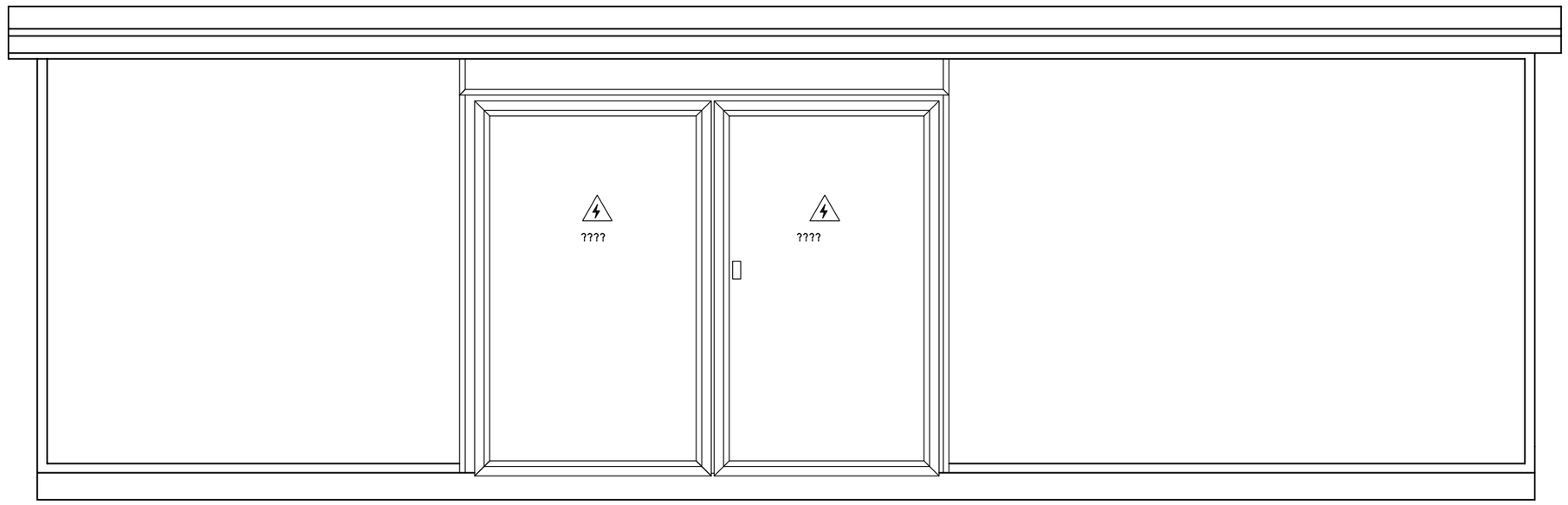

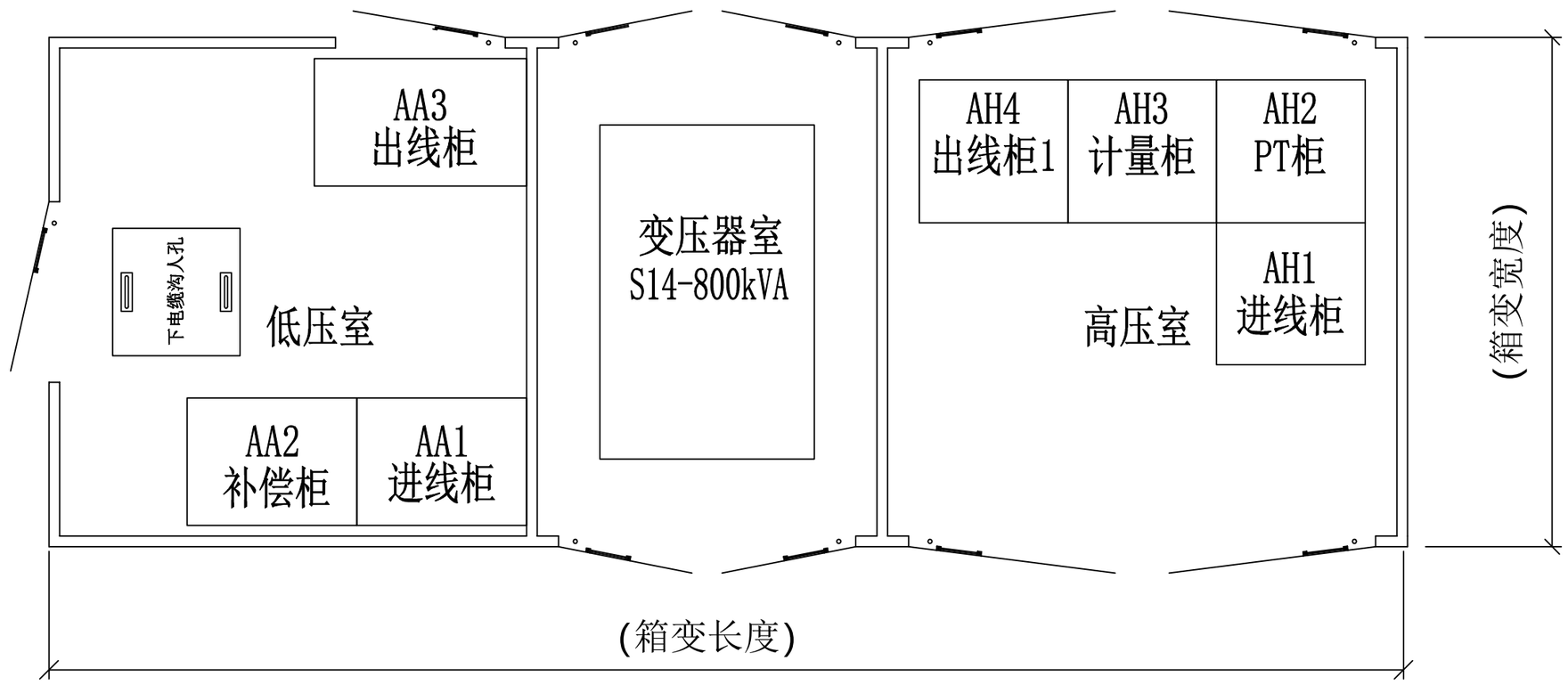

说明:此图仅做参考,具体布置由开关柜厂家确定.

中科盛华工程集团有限公司

ZHONGKESHENGHUA Engineering Group CO.,LTD

证书编号： A114013266（甲级）
A214013263（乙级）

建筑行业（建筑工程）甲级
农林行业(农业综合开发生态工程)专项甲级
风景园林工程设计专项甲级
环境工程设计专项（水污染防治工程）甲级
市政行业乙级
建筑行业（人防工程）乙级
农林行业（农业工程）乙级
化工石化医药行业乙级
电力行业乙级
煤炭行业(选煤厂、矿井)专业乙级
建材行业乙级
机械行业乙级

建设单位:
皮山县农业农村局

工程名称:
皮山县2026年“南疆四地州现代设施农业项目”附属配套工程项目

子项名称:
附属配套工程10kV电力项目

图　　名:
箱变平面布置图

	姓 名	签 名
项目负责人	刘浅居	刘浅居
专业负责人	丁月慧	丁月慧
审核	丁月慧	丁月慧
校对	高伟	高伟
设计	陈鹏飞	陈鹏飞

工程编号	T0304-05		
设计阶段	施工图		
专业	电气	图号	
比例		日期	

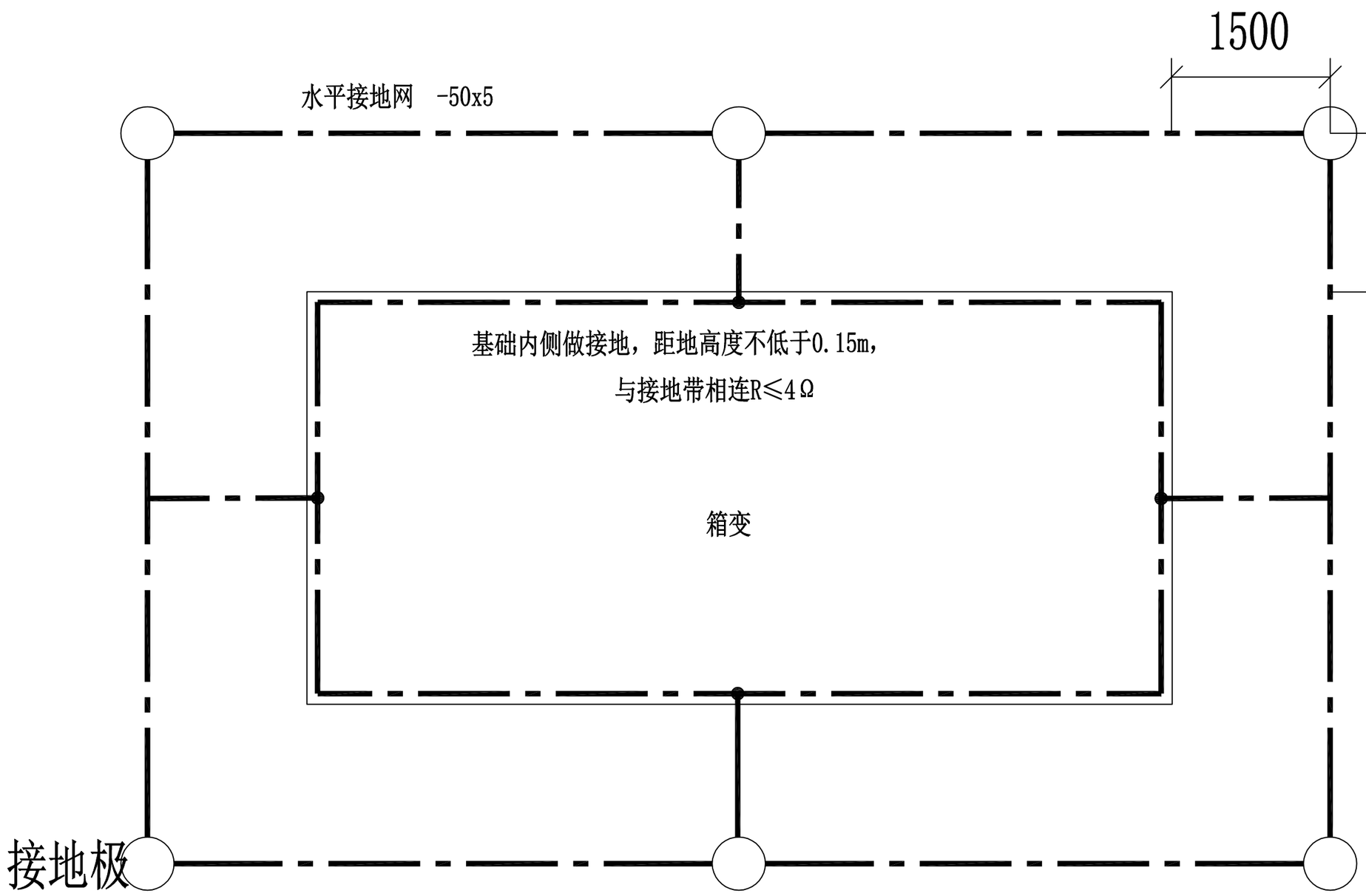

图例

水平接地网

垂直接地极

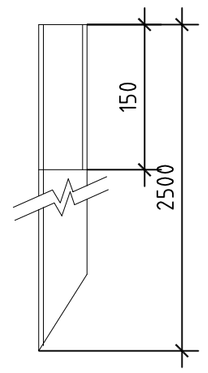

接地极制作示意图

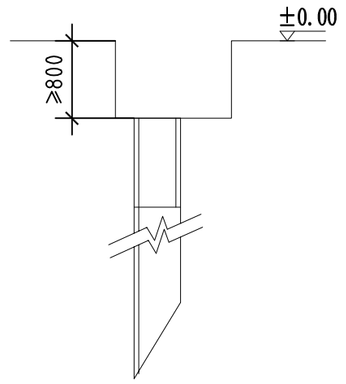

接地体入地示意图

说明:

1.单位：mm

2.箱变的接地网环绕箱变布置，接地极与接地带连接处焊接，并作防腐处理。设备外皮及主变中性点可靠接地。接地极顶端与接地带埋深距地面不少于0.6m。接地网与基础内侧接地扁铁焊接，基础内侧接地扁铁高度距地不低于0.15m。

3.接地装置的接地电阻应≤4Ω，如电阻实测值不满足要求，应增加垂直接地极及水平接地体的长度，直到符合要求为止。

4.电气装置的下列金属部分，均应与接地装置可靠连接：

a).变压器、配电柜等的金属底座和外壳。

b).配电装置的金属构架及靠近带电部位的金属遮拦等。

c).电力电缆的金属接线盒和保护管。

d).其他因绝缘破坏可能使其带电的外露导体。

材料表:

序号	名　称	型　号	单位	数量	备　注
1	接地极	∠50mmx50mmx5mmx2500mm	根	6	热镀锌
2	接地带	-50mmx5mm	m	40	热镀锌

中科盛华工程集团有限公司

ZHONGKESHENGHUA Engineering Group CO.,LTD

证书编号： A114013266（甲级）
A214013263（乙级）

建筑行业（建筑工程）甲级
农林行业(农业综合开发生态工程)专项甲级
风景园林工程设计专项甲级
环境工程设计专项（水污染防治工程）甲级
市政行业乙级
建筑行业（人防工程）乙级
农林行业（农业工程）乙级
化工石化医药行业乙级
电力行业乙级
煤炭行业(选煤厂、矿井)专业乙级
建材行业乙级
机械行业乙级

建设单位:

皮山县农业农村局

工程名称:

皮山县2026年“南疆四地州现代设施农业项目”附属配套工程项目

子项名称:

附属配套工程10kV电力项目

图　　名:

箱变接地布置图

	姓 名	签 名
项目负责人	刘浅居	刘浅居
专业负责人	丁月慧	丁月慧
审核	丁月慧	丁月慧
校对	高伟	高伟
设计	陈鹏飞	陈鹏飞

工程编号	T0304-06		
设计阶段	施工图		
专业	电气	图号	
比例		日期	

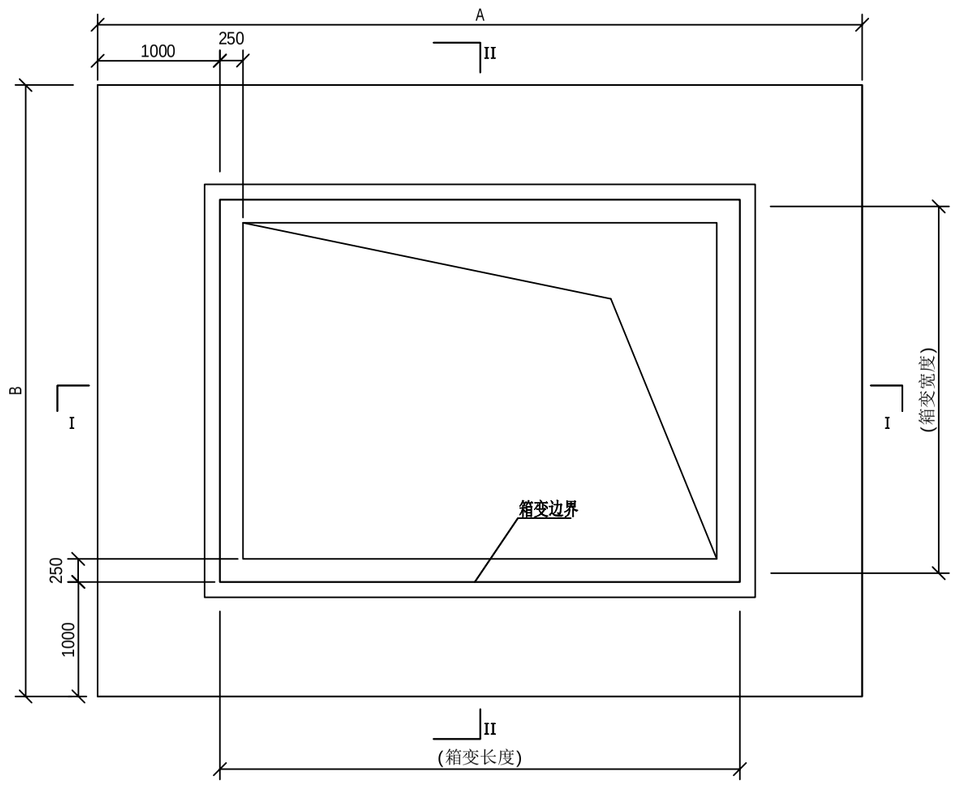

箱变基础结构示意

注：具体以厂家基础图为准，此图仅为示意。

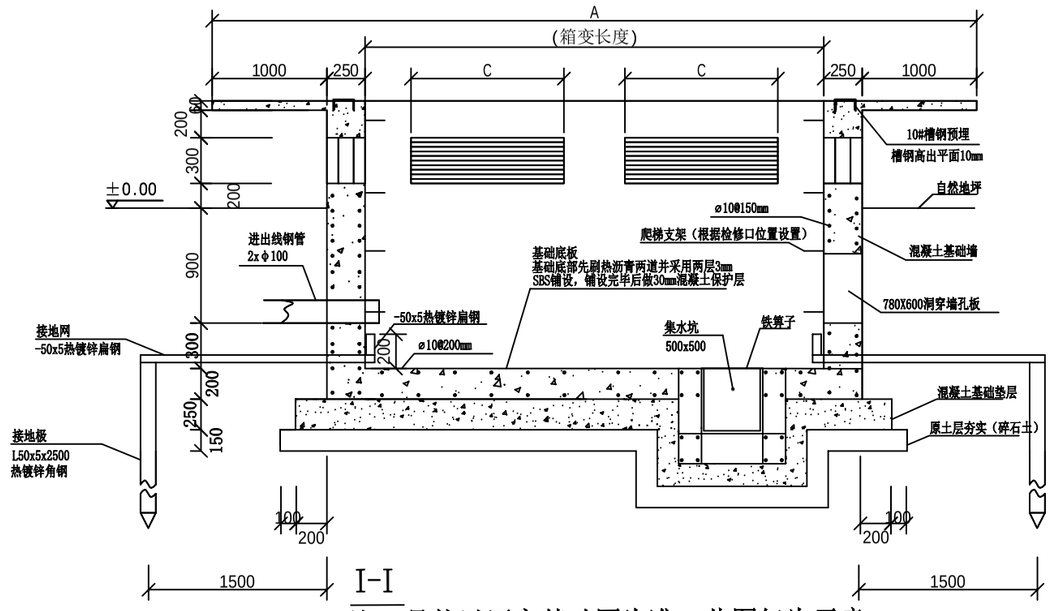

I-I

注：具体以厂家基础图为准，此图仅为示意。

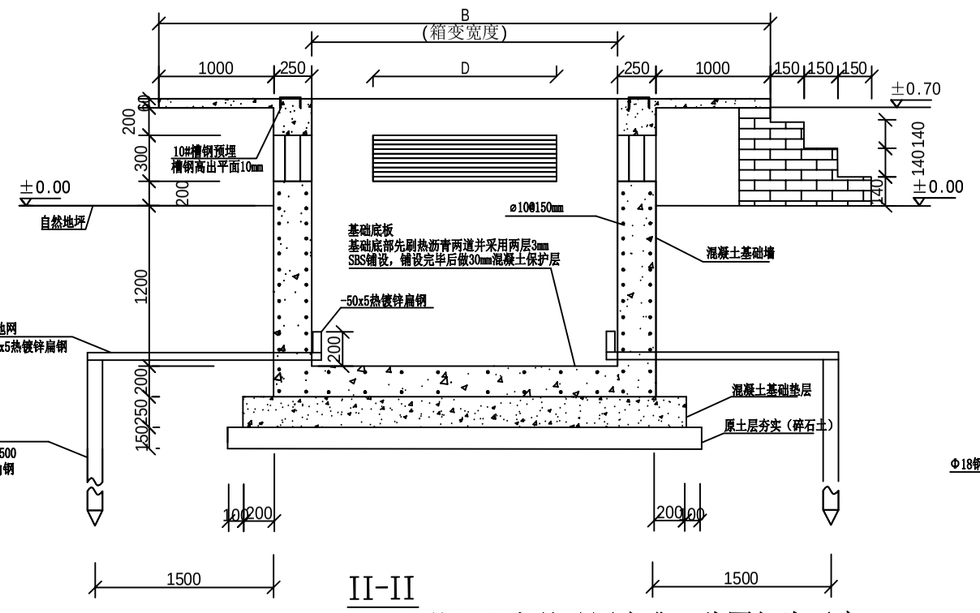

II-II

注：具体以厂家基础图为准，此图仅为示意。

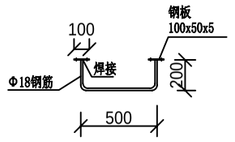

爬梯做法示意

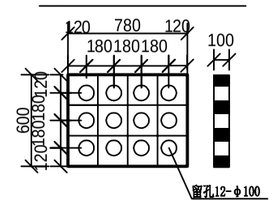

780X600穿墙孔板

注：数量和方向按实际情况而定

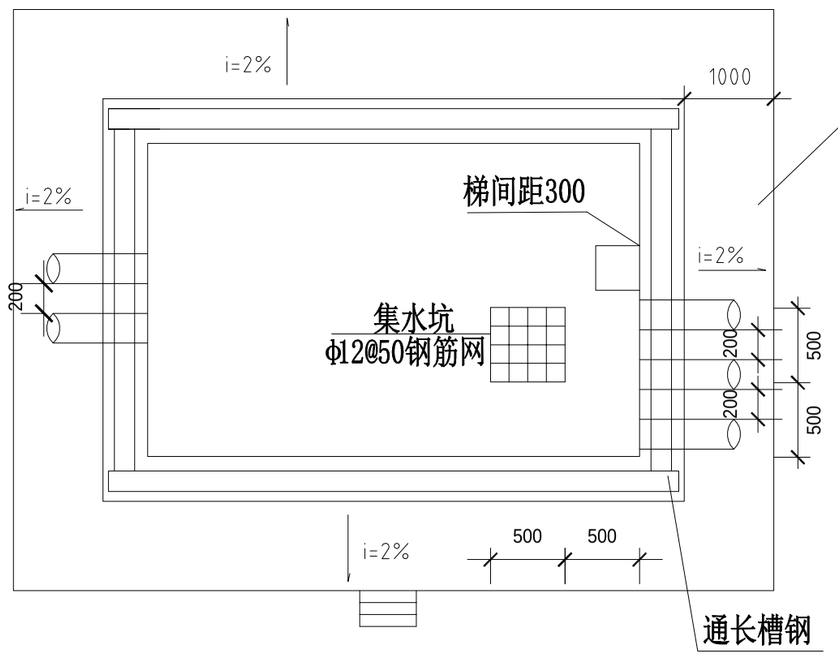

箱变设备基础平面示意图

注：具体以厂家基础图为准，此图仅为示意。

说明:

1. 结构砼强度等级为C25,基础垫层砼强度等级为C15(厚度150）。
2. 地基处理按实际情况采取措施。
3. 箱体尺寸长*宽以供货厂家提供的尺寸为准。
4. 电缆进出线埋管方向和数量应按实际情况确定。
5. 爬梯位置应根据供货厂家提供的活动底板位置确定，钢爬梯涂刷红丹两道、面漆两道。
6. 通风窗采用2m厚钢板冲压百叶窗，百叶窗孔隙不大于10mm,百叶窗外框为L25mmx25mmx4mm。
7. 基础与地板及箱体基础与操作走廊基础间设置10mm宽的贯通变形沉降缝，采用24#镀锌铁皮、聚苯泡沫、沥青麻丝、沥青砂浆、密封材料填充封堵。

说明:

1. 普通百叶窗外框采用L40x4角钢，百叶采用3mm冷轧钢板现场定制，长度根据实际，窗内部均罩钢纱。自然地面距百叶窗的距离不得小于200mm。
2. 箱变入口处应设置附墙爬梯，以便于人员上下。
3. 基础内的电缆应有支架固定，所有预埋铁件及支撑件应接地。
4. 基础内预埋钢管根数及方位由用户根据进出线电缆的根数及方位确定。
5. 接地棒根数由土壤情况确定，接地电阻小于4欧姆。
6. 接地极与接地线连接处焊接且刷沥青防腐。
7. 箱变四周应有1000mm的开门空间。
8. 地坑深度及其它尺寸可视安装环境确定。
9. 基础图供参考，用户可根据实际情况修改。

中科盛华工程集团有限公司

ZHONGKESHENGHUA Engineering Group CO.,LTD

证书编号： A114013266（甲级）
A214013263（乙级）

建筑行业（建筑工程）甲级
农林行业(农业综合开发生态工程)专项甲级
风景园林工程设计专项甲级
环境工程设计专项（水污染防治工程）甲级
市政行业乙级
建筑行业（人防工程）乙级
农林行业（农业工程）乙级
化工石化医药行业乙级
电力行业乙级
煤炭行业(选煤厂、矿井)专业乙级
建材行业乙级
机械行业乙级

建设单位:

皮山县农业农村局

工程名称:

皮山县2026年“南疆四地州现代设施农业项目”附属配套工程项目

子项名称:

附属配套工程10kV电力项目

图　　名:

箱变基础作法示意图

	姓 名	签 名
项目负责人	刘浅居	刘浅居
专业负责人	丁月慧	丁月慧
审核	丁月慧	丁月慧
校对	高伟	高伟
设计	陈鹏飞	陈鹏飞

工程编号	T0304-07		
设计阶段	施工图		
专业	电气	图号	
比例		日期	

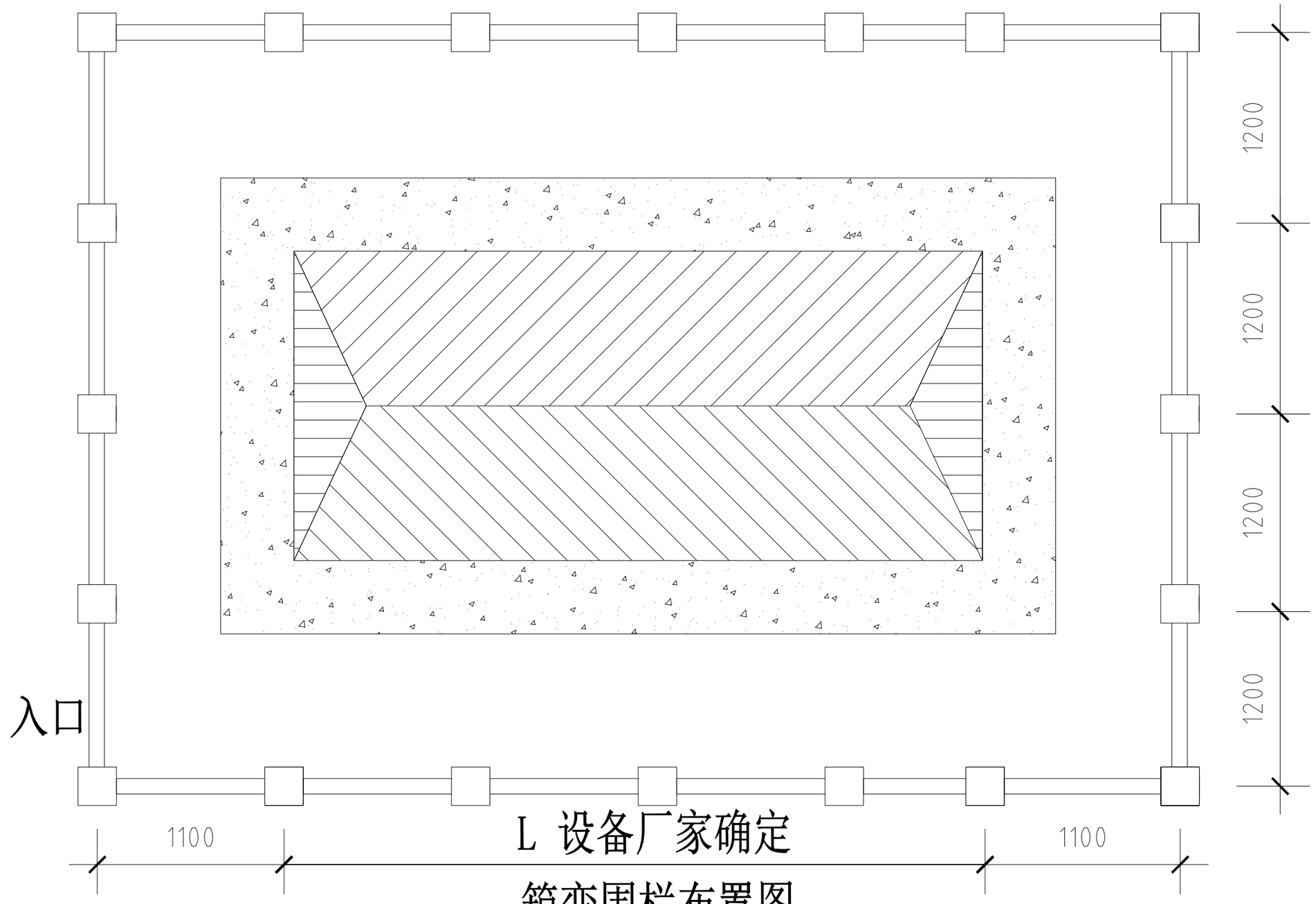

箱变围栏布置图

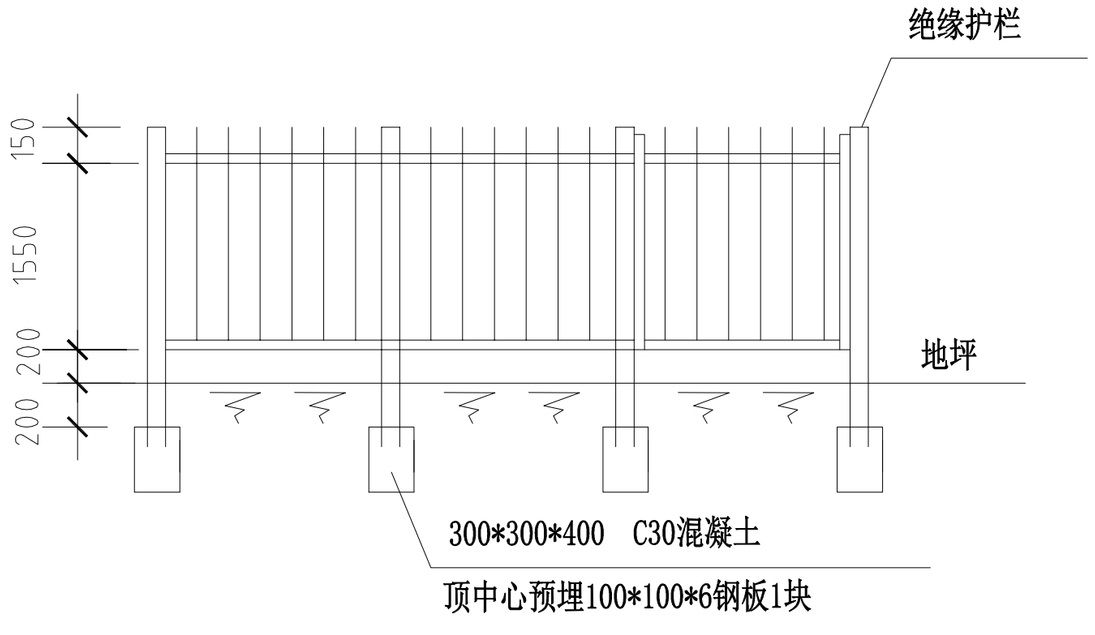

围栏大样图

中科盛华工程集团有限公司

ZHONGKESHENGHUA Engineering Group CO.,LTD
证书编号： A114013266（甲级）
A214013263（乙级）
建筑行业（建筑工程）甲级
农林行业(农业综合开发生态工程)专项甲级
风景园林工程设计专项甲级
环境工程设计专项（水污染防治工程）甲级
市政行业乙级
建筑行业（人防工程）乙级
农林行业（农业工程）乙级
化工石化医药行业乙级
电力行业乙级
煤炭行业(选煤厂、矿井)专业乙级
建材行业乙级
机械行业乙级

建设单位：
皮山县农业农村局

工程名称：
皮山县2026年“南疆四地州现代设施农业项目”附属配套工程项目

子项名称：
附属配套工程10kV电力项目

图　　名：
箱变护栏安装图

	姓 名	签 名
项目负责人	刘浅居	刘浅居
专业负责人	丁月慧	丁月慧
审核	丁月慧	丁月慧
校对	高伟	高伟
设计	陈鹏飞	陈鹏飞

工程编号	T0304-08		
设计阶段	施工图		
专业	电气	图号	
比例		日期	

图 纸 目 录

序 号	图 纸 名 称	图 号 或 文 件 编 号	版 次	张 数	图 幅	备 注	序 号	图 纸 名 称	图 号 或 文 件 编 号	版 次	张 数	图 幅	备 注
1	4#800kVA箱变一次系统图	T0305-01		1	A3		21						
2	高压出线柜原理图	T0305-02		1	A3		22						
3	高压出线柜端子排图	T0305-03		1	A3		23						
4	高压进线计量柜原理图及端子排图	T0305-04		1	A3		24						
5	箱变平面布置图	T0305-05		1	A3		25						
6	箱变接地布置图	T0305-06		1	A3		26						
7	箱变基础作法示意图	T0305-07		1	A3		27						
8	箱变护栏安装图	T0305-08		1	A3		28						
9							29						
10							30						
11							31						
12							32						
13							33						
14							34						
15							35						
16							36						
17							37						
18							38						
19							39						
20							40						

总 张 数		总 设 计 张 数		图 幅		标 准 图 张 数	

说 明：

电气部分（4#800kVA箱变） 第三卷 第二册

开关柜型号	HXGN15-12	HXGN15-12	HXGN15-12	HXGN15-12
开关柜编号	1AH	2AH	3AH	4AH
开关柜尺寸	900*2200*900	900*2200*900	900*2200*900	900*2200*900
母排规格型号	TMY-3*(50*5)	TMY-3*(50*5)	TMY-3*(50*5)	TMY-3*(50*5)
一次线方案	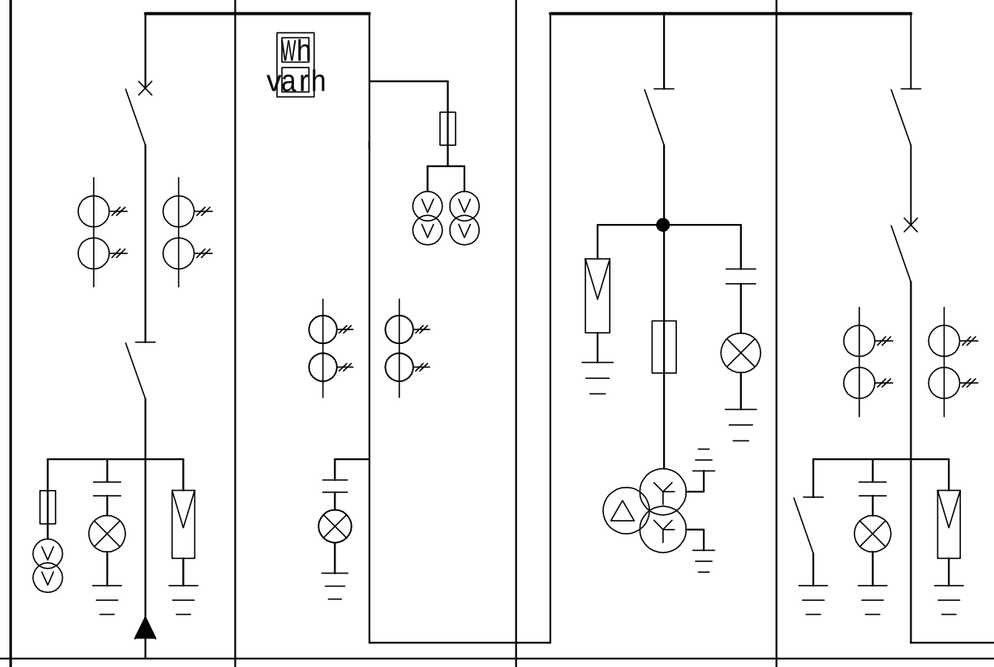			
断路器型号	VS1-12/630-25KA			VS1-12/630-25KA
避雷器	HY5WZ2-17/45		HY5WS2-17/45	HY5WZ2-17/45
电流互感器	LZZBJ9-10,75/5,0.5	LZZBJ9-10,50/5,0.2S,10P10	JDZJ-10,10/√3/0.1/√3,0.1/3KV	LZZBJ9-10,40/5,0.5
隔离刀	GN19-12/630-25KA		GN19-12/630-25KA	GN19-12/630-25KA
带电显示器	DXN-Q	DXN-Q	DXN-Q	DXN-T
电压互感器		JDZ-10,10KV/100V,0.2		
接地刀				GN15-12/630
电压互感器	JDZC-10,10KV/220V,500VA			
综保	RDG360/AC220V,5A		RDG360/AC220V,5A	RDG360/AC220V,5A
熔断器	XRNP-0.5A	XRNP-10,0.5A	XRNP-0.5A	
备注	进线柜	计量柜	PT 柜	出线柜

变压器室	1AP 进线柜	2AP补偿柜	3AP 出线柜	柜体编号
	GGD	GGD	GGD	柜体型号
				铜母线
	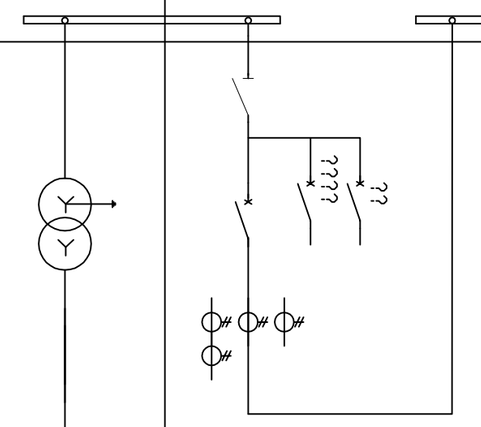	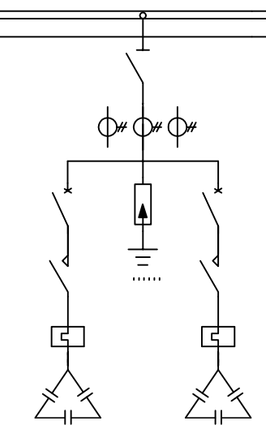	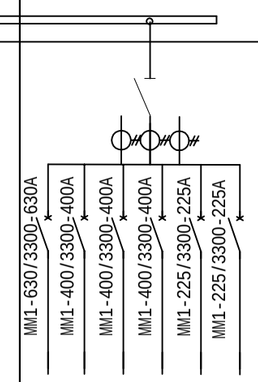	TMY-3(80×8) TMY-2(60×6) 一次系统图
	HD13BX-1500/31	HD13BX-800/31	HD13BX-1500/31	刀开关
	DW17-2000/3P 1600A	DZ158-125/3P,D80A		断路器
	BH-0.66/100I,1500/5	BH-0.66/40I,600/5	BH-0.66/100I 1500/5	电流互感器
	6L2-A,1500/5	6L2-A,600/5	6L2-A,1500/5	电流表
		CJ19-63/11		接触器
		JR36-63 11~63A		热继电器
		BSMJ0.45-15-3		电容器
		FYS-0.22		过电压保护
S14-M-800-10.0.4 Dyn11	低压进线柜	240Kvar补偿柜	低压出线柜	负荷名称
	800*2000*600	800*2000*600	1000*2000*600	柜体尺寸 （宽*高*厚）

1.共计3面低压开关柜。

2.图纸审核通过，需甲方确认出线数量大小后可订货。

中科盛华工程集团有限公司

ZHONGKESHENGHUA Engineering Group CO.,LTD

证书编号： A114013266（甲级）
A214013263（乙级）

建筑行业（建筑工程）甲级
农林行业(农业综合开发生态工程)专项甲级
风景园林工程设计专项甲级
环境工程设计专项（水污染防治工程）甲级
市政行业乙级
建筑行业（人防工程）乙级
农林行业（农业工程）乙级
化工石化医药行业乙级
电力行业乙级
煤炭行业(选煤厂、矿井)专业乙级
建材行业乙级
机械行业乙级

建设单位：
皮山县农业农村局

工程名称：
皮山县2026年“南疆四地州现代设施农业项目”附属配套工程项目

子项名称：
附属配套工程10kV电力项目

图　　名：
4#800kVA箱变一次系统图

	姓 名	签 名
项目负责人	刘浅居	刘浅居
专业负责人	丁月慧	丁月慧
审核	丁月慧	丁月慧
校对	高伟	高伟
设计	陈鹏飞	陈鹏飞

工程编号	T0305-01		
设计阶段	施工图		
专业	电气	图号	
比例		日期	

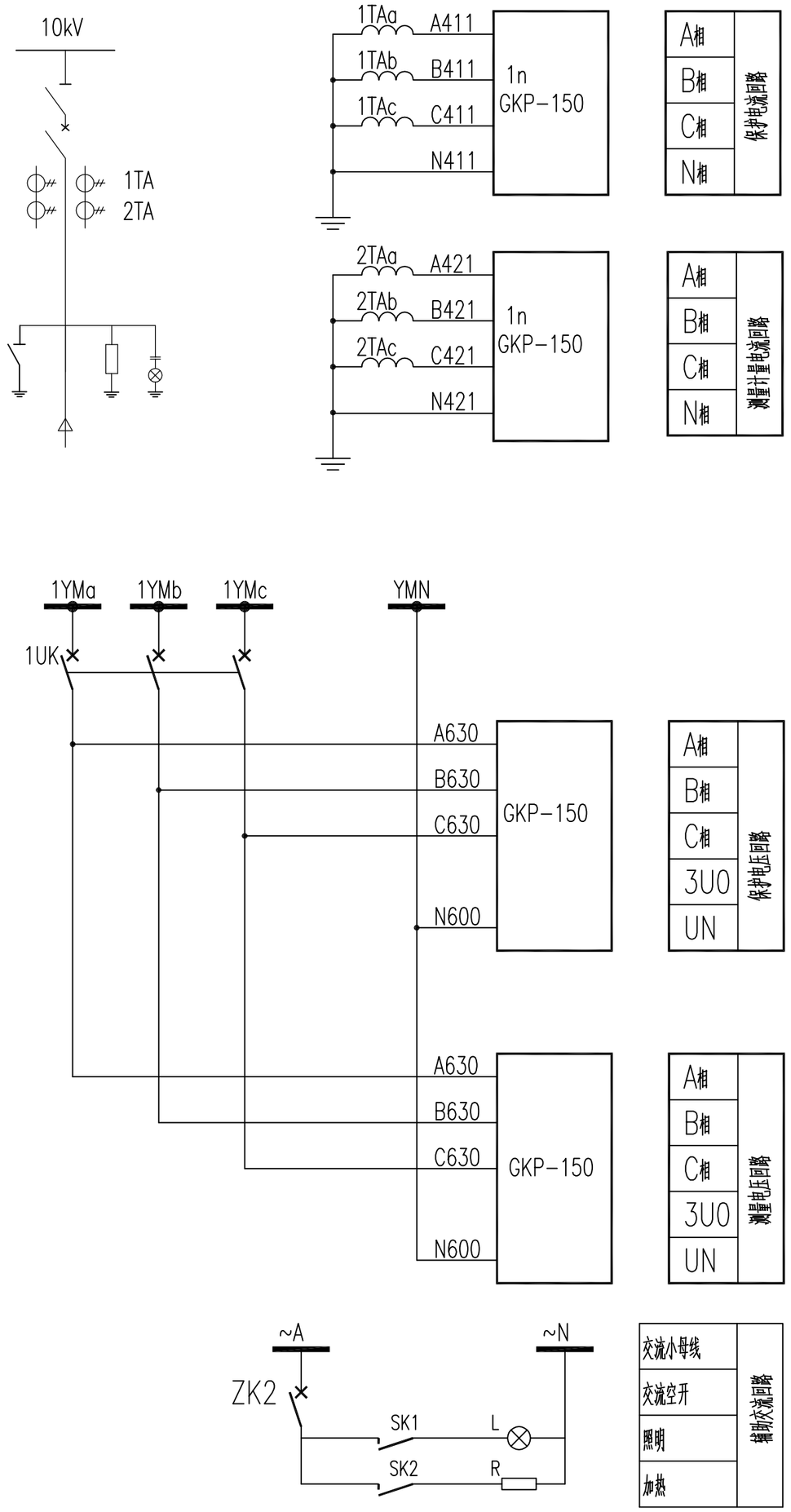

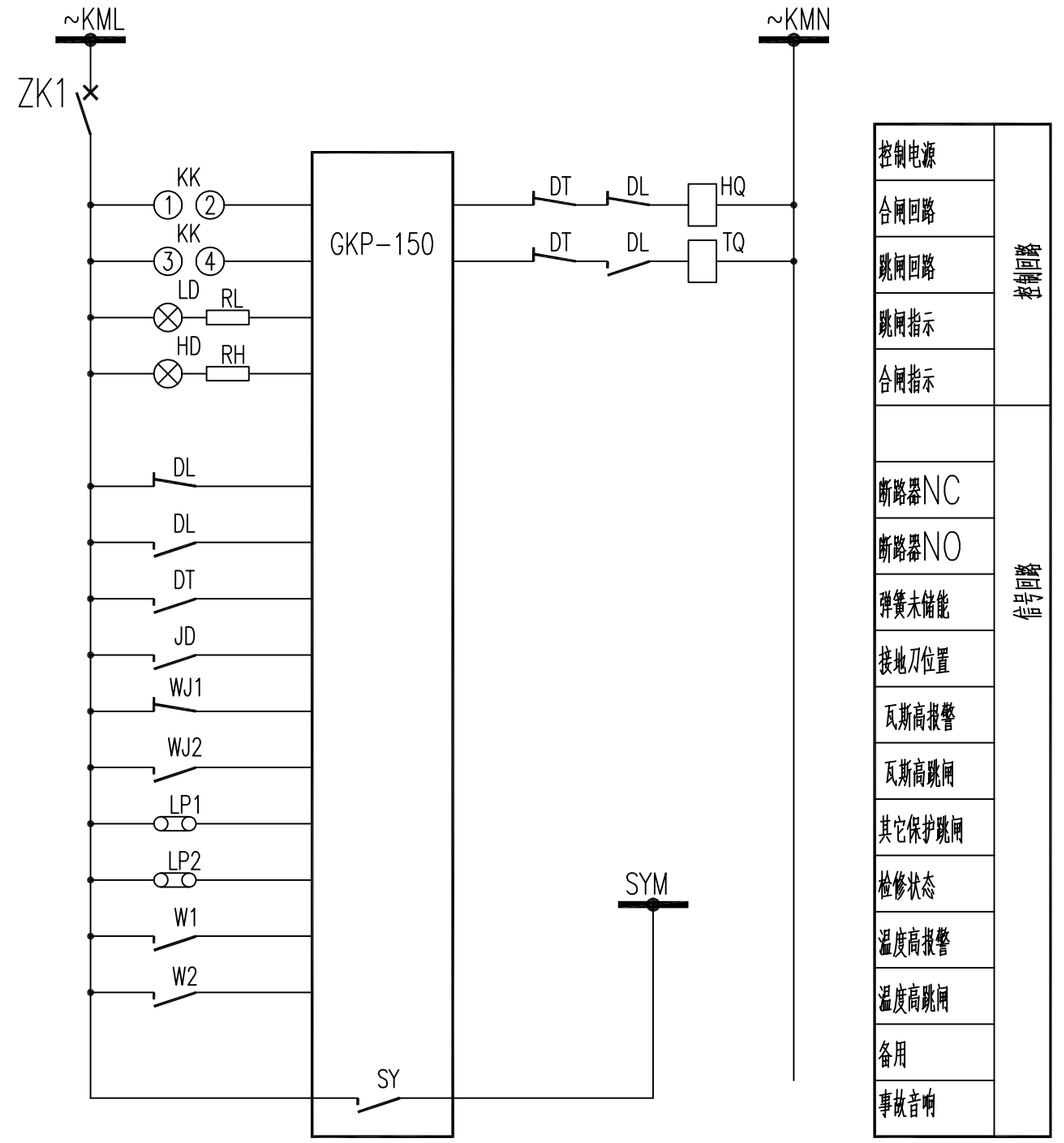

设 备 表

符 号	名 称	规 格	单位	数量	备 注
SK1,SK2	控制开关		个	2	开关柜厂成套提供
L	柜内照明灯		只	1	开关柜厂成套提供
ZK1,ZK2	微型断路器		个	2	开关柜厂成套提供
KK	控制开关		个	1	开关柜厂成套提供
1UK	空气开关		个	1	开关柜厂成套提供
R	加热器		个	1	开关柜厂成套提供
	变压器保护装置	GKP-150	套	1	

中科盛华工程集团有限公司

ZHONGKESHENGHUA Engineering Group CO.,LTD

证书编号： A114013266（甲级）
A214013263（乙级）

建筑行业（建筑工程）甲级
农林行业(农业综合开发生态工程)专项甲级
风景园林工程设计专项甲级
环境工程设计专项（水污染防治工程）甲级
市政行业乙级
建筑行业（人防工程）乙级
农林行业（农业工程）乙级
化工石化医药行业乙级
电力行业乙级
煤炭行业(选煤厂、矿井)专业乙级
建材行业乙级
机械行业乙级

建设单位：
皮山县农业农村局

工程名称：
皮山县2026年“南疆四地州现代设施农业项目”附属配套工程项目

子项名称：
附属配套工程10kV电力项目

图 名：
高压出线柜原理图

	姓 名	签 名
项目负责人	刘浅居	刘浅居
专业负责人	丁月慧	丁月慧
审核	丁月慧	丁月慧
校对	高伟	高伟
设计	陈鹏飞	陈鹏飞

工程编号	T0305-02		
设计阶段	施工图		
专业	电气	图号	
比例		日期	

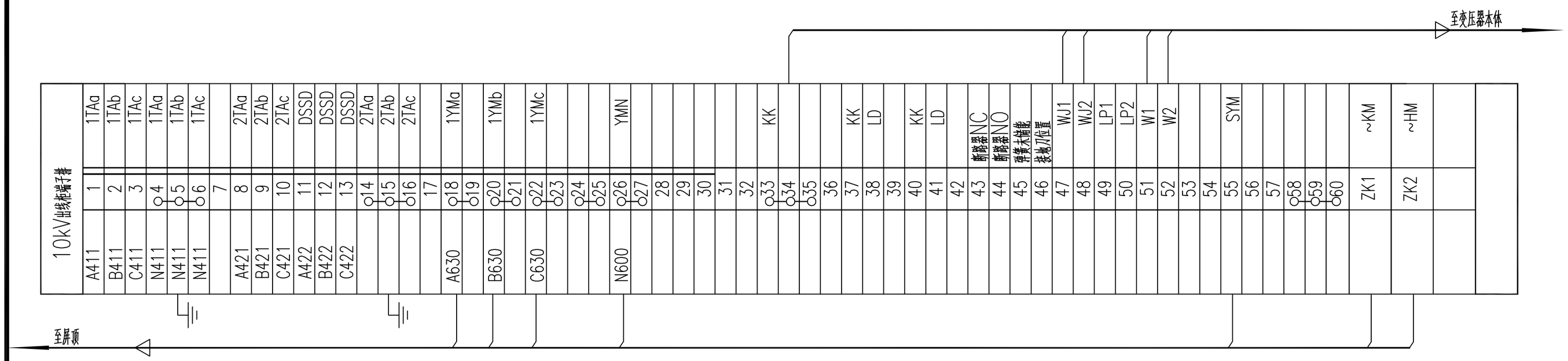

中科盛华工程集团有限公司

ZHONGKESHENGHUA Engineering Group CO.,LTD

证书编号： A114013266（甲级）
A214013263（乙级）

建筑行业（建筑工程）甲级
农林行业(农业综合开发生态工程)专项甲级
风景园林工程设计专项甲级
环境工程设计专项（水污染防治工程）甲级
市政行业乙级
建筑行业（人防工程）乙级
农林行业（农业工程）乙级
化工石化医药行业乙级
电力行业乙级
煤炭行业(选煤厂、矿井)专业乙级
建材行业乙级
机械行业乙级

建设单位:
皮山县农业农村局

工程名称:
皮山县2026年“南疆四地州现代设施农业项目”附属配套工程项目

子项名称:
附属配套工程10kV电力项目

图　　名:
高压出线柜端子排图

	姓 名	签 名
项目负责人	刘浅居	刘浅居
专业负责人	丁月慧	丁月慧
审核	丁月慧	丁月慧
校对	高伟	高伟
设计	陈鹏飞	陈鹏飞

工程编号	T0305-03		
设计阶段	施工图		
专业	电气	图号	
比例		日期	

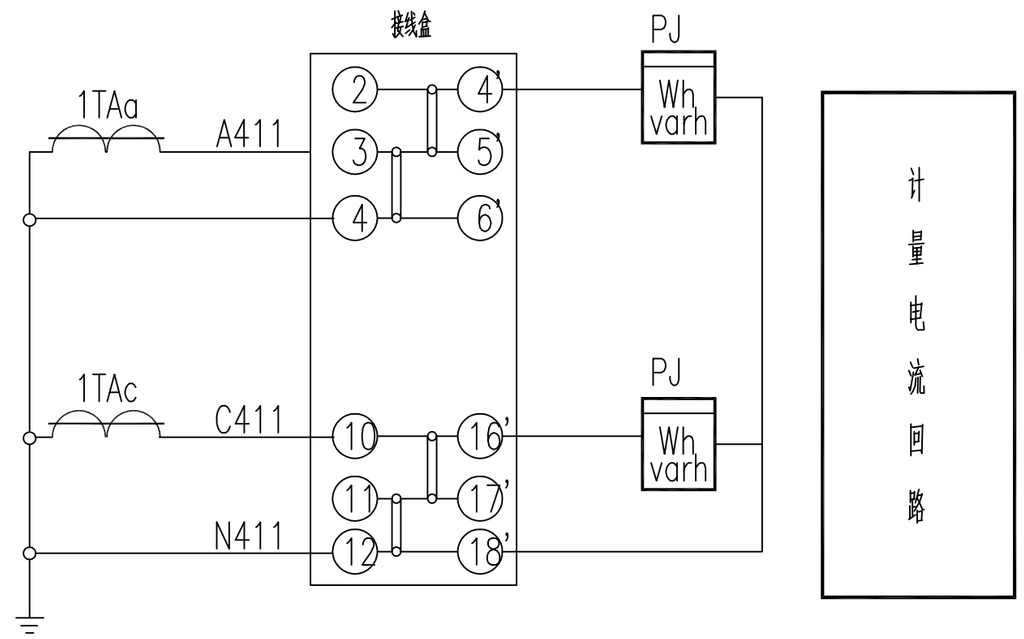

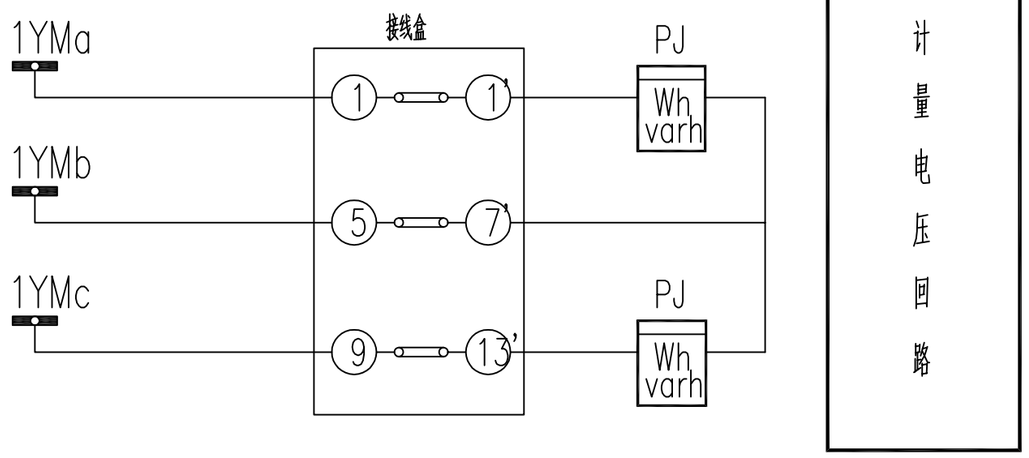

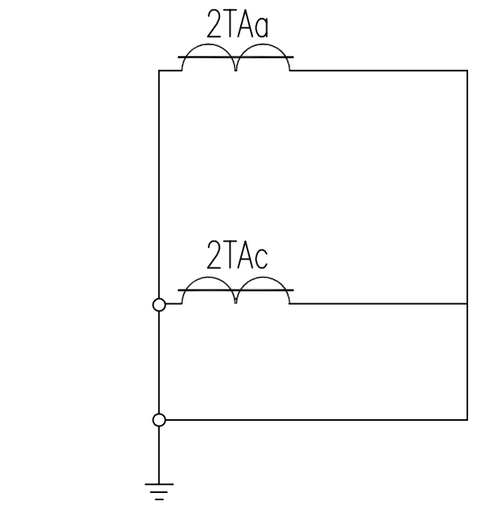

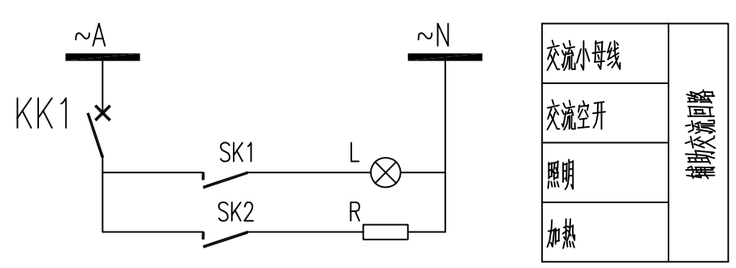

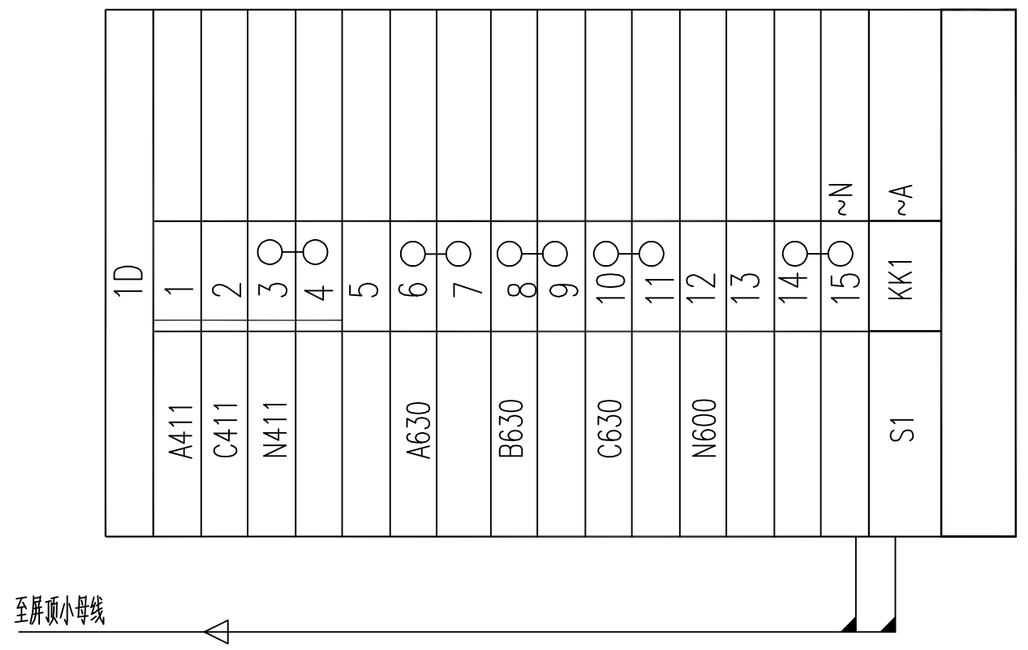

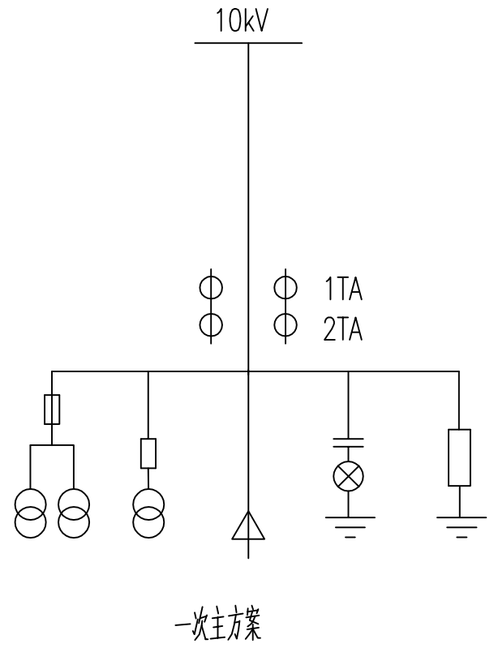

一次主方案

设 备 表

符 号	名 称	规 格	单位	数量	备 注
SK1,SK2	控制开关		个	2	开关柜厂成套提供
L	柜内照明灯		只	1	开关柜厂成套提供
KK1	微型断路器		个	1	开关柜厂成套提供
R	加热器		个	1	开关柜厂成套提供
PJ	电度表		套	1	

中科盛华工程集团有限公司

ZHONGKESHENGHUA Engineering Group CO.,LTD
证书编号： A114013266（甲级）
A214013263（乙级）
建筑行业（建筑工程）甲级
农林行业(农业综合开发生态工程)专项甲级
风景园林工程设计专项甲级
环境工程设计专项（水污染防治工程）甲级
市政行业乙级
建筑行业（人防工程）乙级
农林行业（农业工程）乙级
化工石化医药行业乙级
电力行业乙级
煤炭行业(选煤厂、矿井)专业乙级
建材行业乙级
机械行业乙级

建设单位：
皮山县农业农村局

工程名称：
皮山县2026年“南疆四地州现代设施农业项目”附属配套工程项目

子项名称：
附属配套工程10kV电力项目

图 名：
高压进线计量柜原理图及端子排图

	姓 名	签 名
项目负责人	刘浅居	刘浅居
专业负责人	丁月慧	丁月慧
审核	丁月慧	丁月慧
校对	高伟	高伟
设计	陈鹏飞	陈鹏飞

工程编号	T0305-04		
设计阶段	施工图		
专业	电气	图号	
比例		日期	

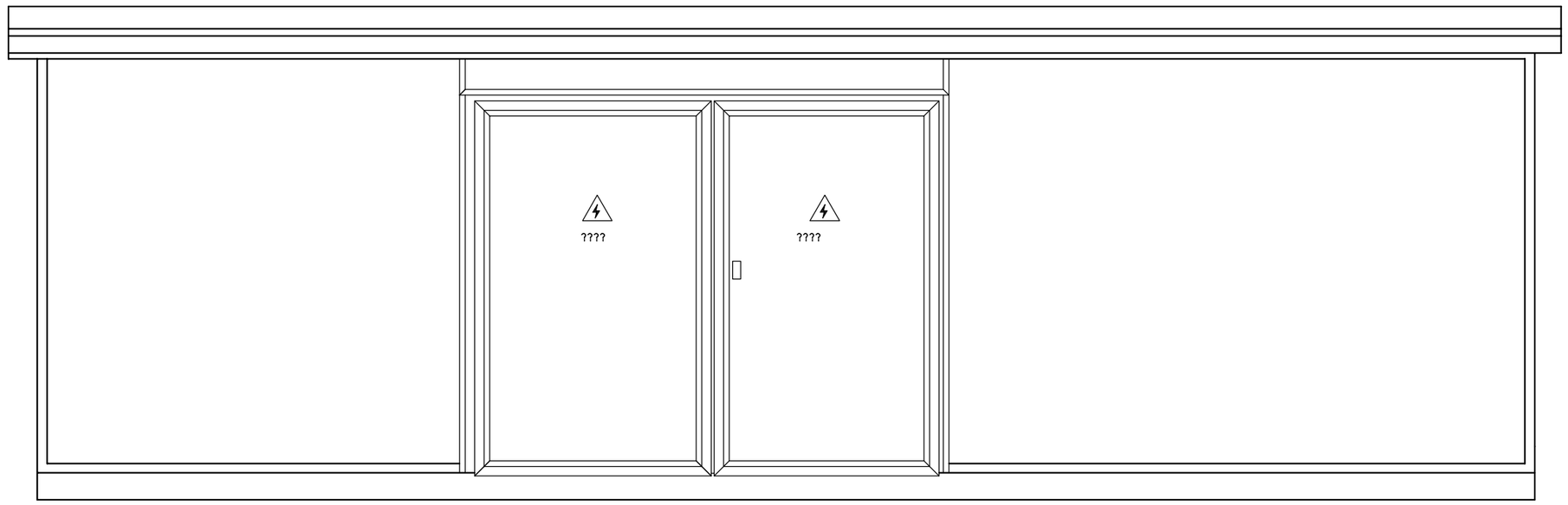

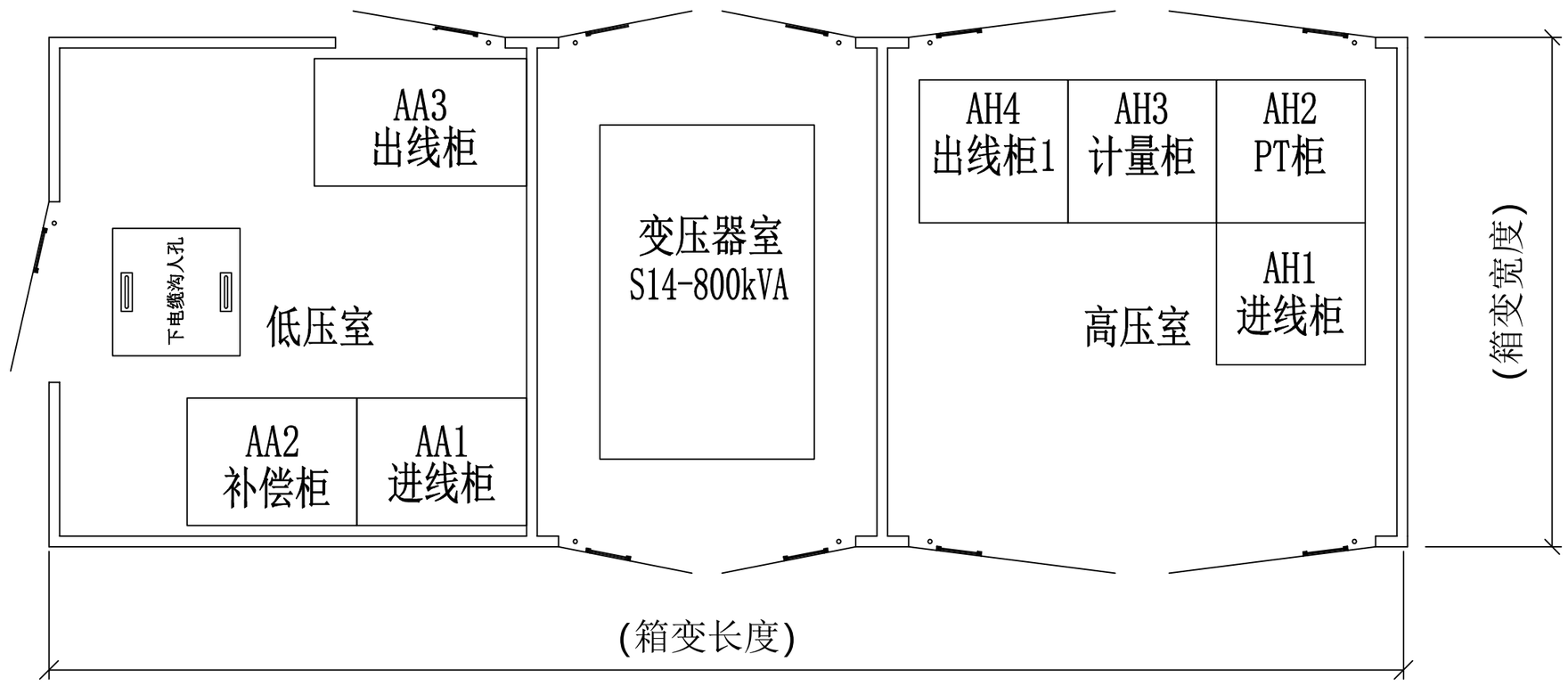

说明:此图仅做参考,具体布置由开关柜厂家确定.

中科盛华工程集团有限公司

ZHONGKESHENGHUA Engineering Group CO.,LTD

证书编号： A114013266（甲级）
A214013263（乙级）

建筑行业（建筑工程）甲级
农林行业(农业综合开发生态工程)专项甲级
风景园林工程设计专项甲级
环境工程设计专项（水污染防治工程）甲级
市政行业乙级
建筑行业（人防工程）乙级
农林行业（农业工程）乙级
化工石化医药行业乙级
电力行业乙级
煤炭行业(选煤厂、矿井)专业乙级
建材行业乙级
机械行业乙级

建设单位:
皮山县农业农村局

工程名称:
皮山县2026年“南疆四地州现代设施农业项目”附属配套工程项目

子项名称:
附属配套工程10kV电力项目

图　　名:
箱变平面布置图

	姓 名	签 名
项目负责人	刘浅居	刘浅居
专业负责人	丁月慧	丁月慧
审核	丁月慧	丁月慧
校对	高伟	高伟
设计	陈鹏飞	陈鹏飞

工程编号	T0305-05		
设计阶段	施工图		
专业	电气	图号	
比例		日期	

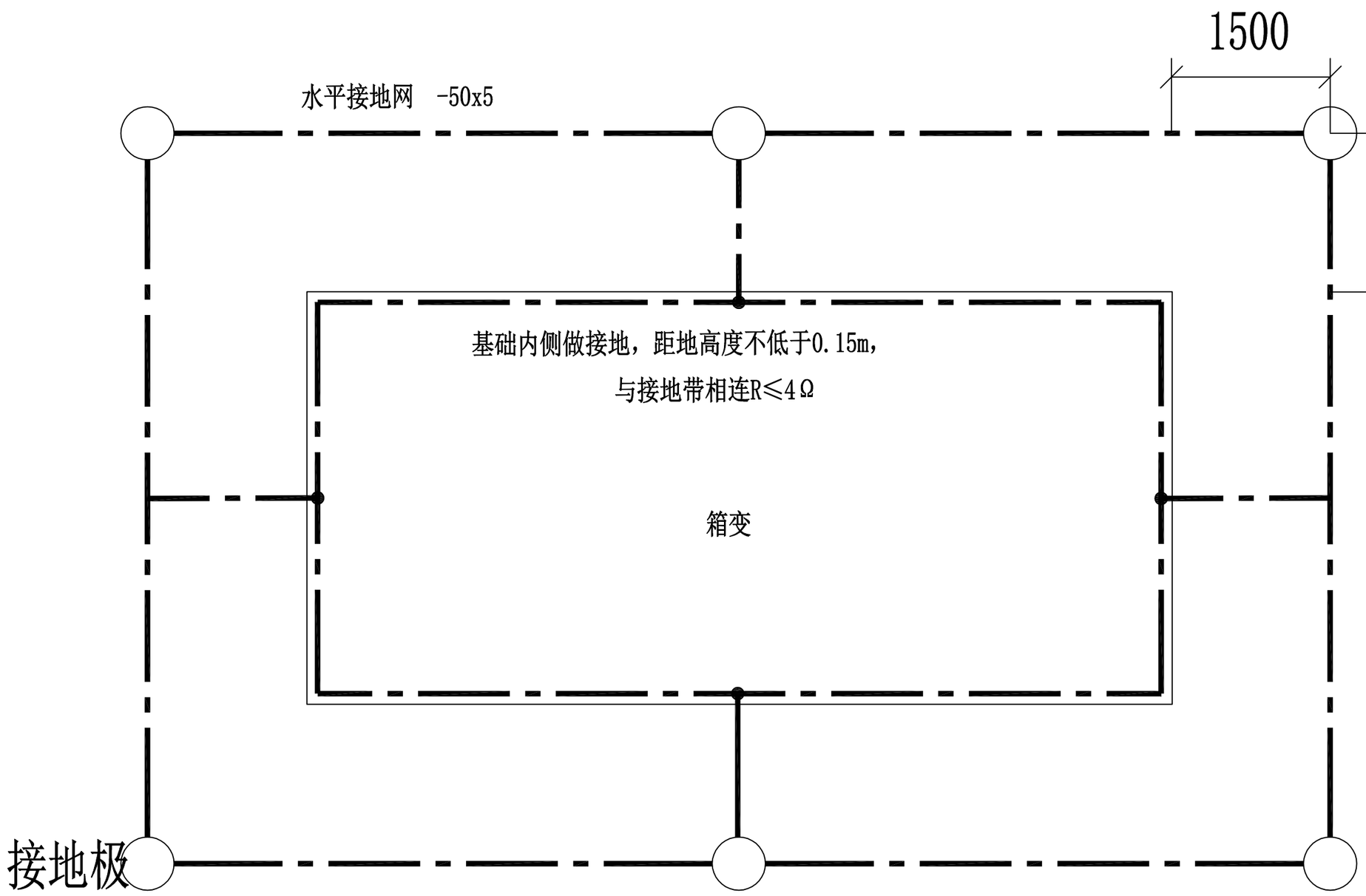

图例

水平接地网

垂直接地极

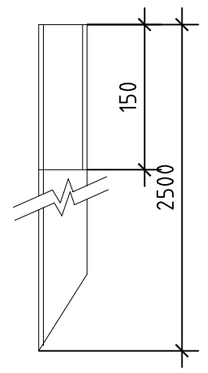

接地极制作示意图

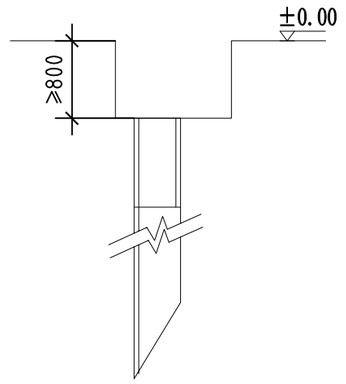

接地体入地示意图

说明:

1.单位：mm

2.箱变的接地网环绕箱变布置，接地极与接地带连接处焊接，并作防腐处理。设备外皮及主变中性点可靠接地。接地极顶端与接地带埋深距地面不少于0.6m。接地网与基础内侧接地扁铁焊接，基础内侧接地扁铁高度距地不低于0.15m。

3.接地装置的接地电阻应≤4Ω，如电阻实测值不满足要求，应增加垂直接地极及水平接地体的长度，直到符合要求为止。

4.电气装置的下列金属部分，均应与接地装置可靠连接：

a).变压器、配电柜等的金属底座和外壳。

b).配电装置的金属构架及靠近带电部位的金属遮拦等。

c).电力电缆的金属接线盒和保护管。

d).其他因绝缘破坏可能使其带电的外露导体。

材料表:

序号	名　称	型　号	单位	数量	备　注
1	接地极	∠50mmx50mmx5mmx2500mm	根	6	热镀锌
2	接地带	-50mmx5mm	m	40	热镀锌

中科盛华工程集团有限公司

ZHONGKESHENGHUA Engineering Group CO.,LTD

证书编号： A114013266（甲级）
A214013263（乙级）

建筑行业（建筑工程）甲级
农林行业(农业综合开发生态工程)专项甲级
风景园林工程设计专项甲级
环境工程设计专项（水污染防治工程）甲级
市政行业乙级
建筑行业（人防工程）乙级
农林行业（农业工程）乙级
化工石化医药行业乙级
电力行业乙级
煤炭行业(选煤厂、矿井)专业乙级
建材行业乙级
机械行业乙级

建设单位:

皮山县农业农村局

工程名称:

皮山县2026年“南疆四地州现代设施农业项目”附属配套工程项目

子项名称:

附属配套工程10kV电力项目

图　　名:

箱变接地布置图

	姓 名	签 名
项目负责人	刘浅居	刘浅居
专业负责人	丁月慧	丁月慧
审核	丁月慧	丁月慧
校对	高伟	高伟
设计	陈鹏飞	陈鹏飞

工程编号	T0305-06		
设计阶段	施工图		
专业	电气	图号	
比例		日期	

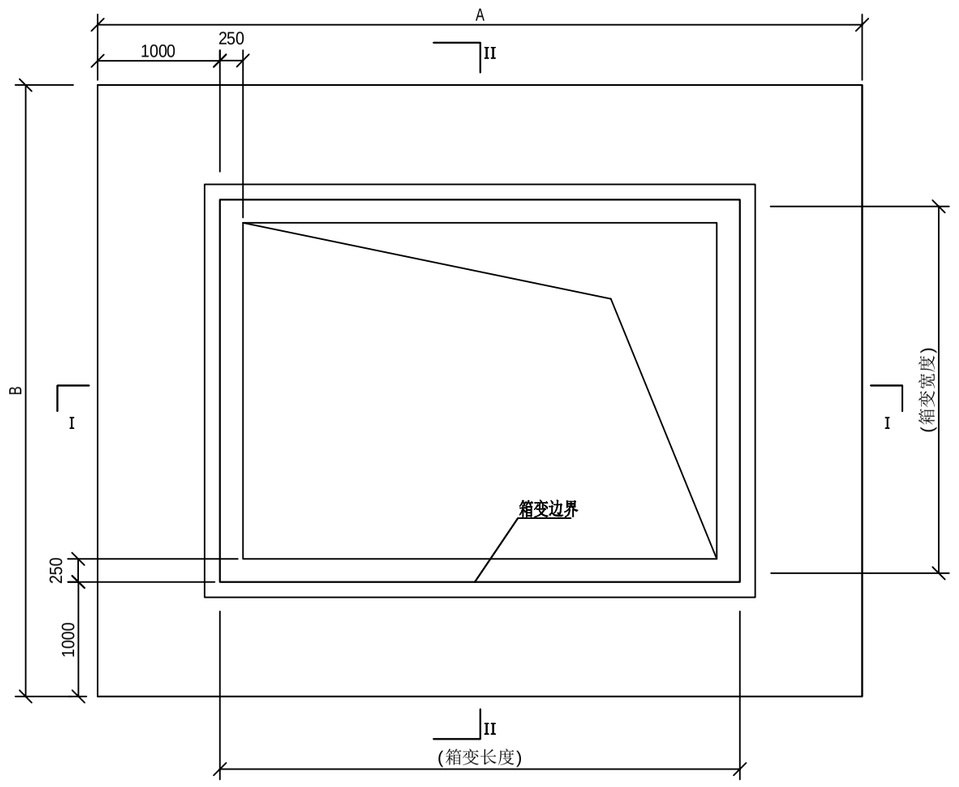

箱变基础结构示意

注：具体以厂家基础图为准，此图仅为示意。

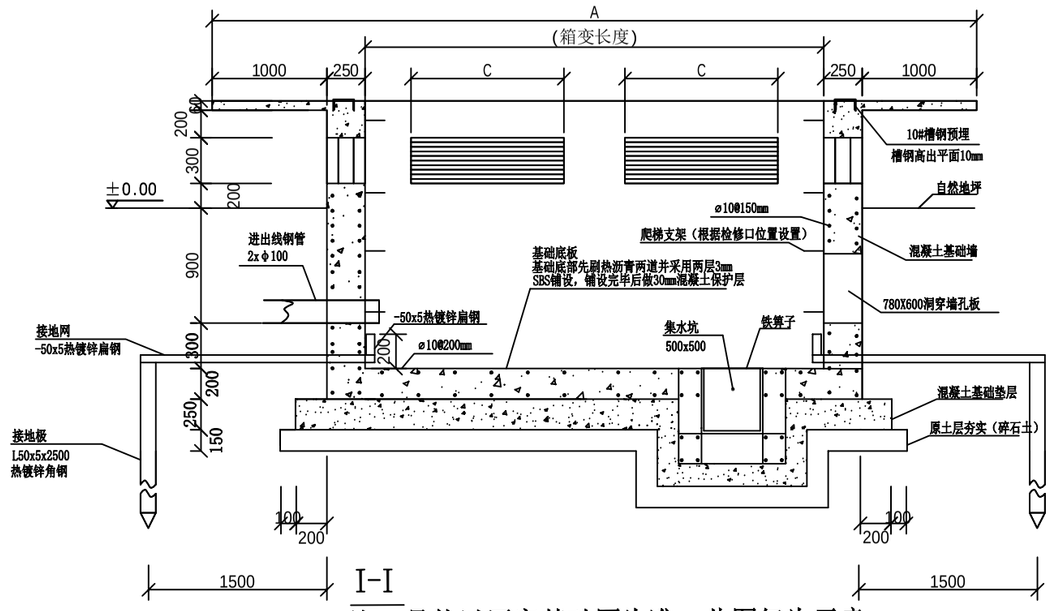

I-I

注：具体以厂家基础图为准，此图仅为示意。

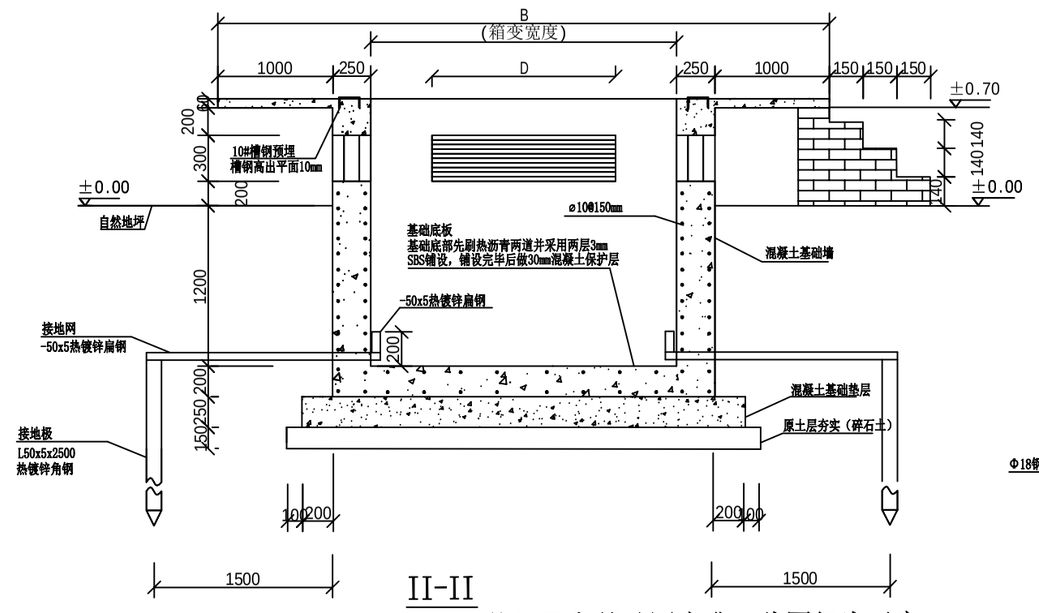

II-II

注：具体以厂家基础图为准，此图仅为示意。

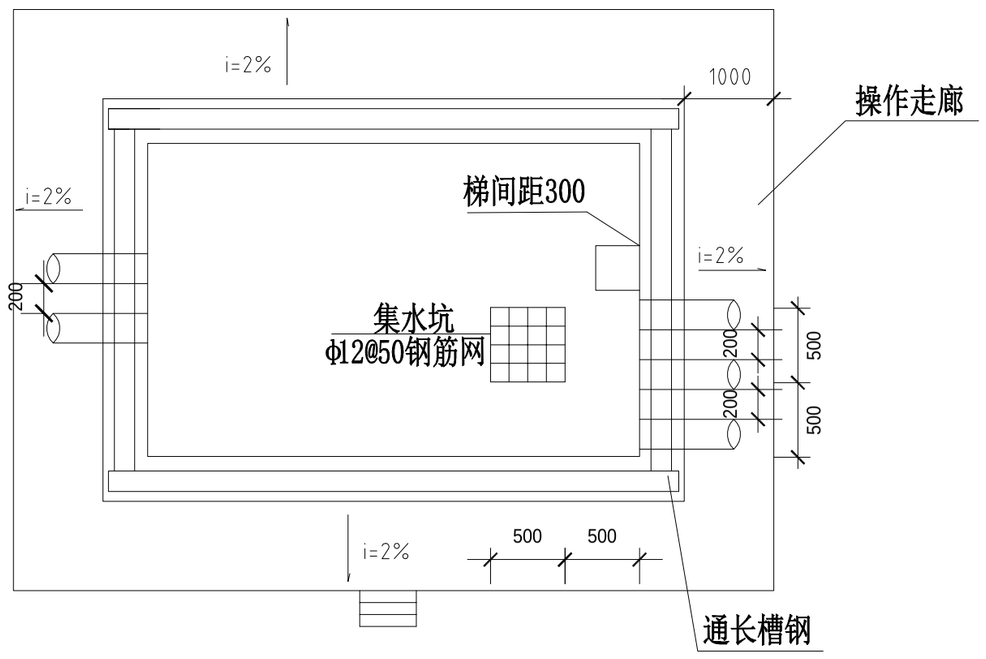

箱变设备基础平面示意图

注：具体以厂家基础图为准，此图仅为示意。

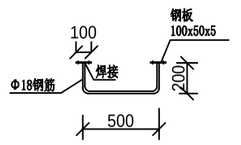

爬梯做法示意

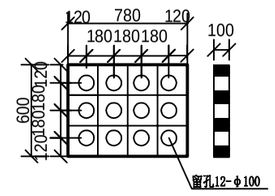

780X600穿墙孔板

注：数量和方向按实际情况而定

说明:

1. 结构砼强度等级为C25,基础垫层砼强度等级为C15(厚度150）。
2. 地基处理按实际情况采取措施。
3. 箱体尺寸长*宽以供货厂家提供的尺寸为准。
4. 电缆进出线埋管方向和数量应按实际情况确定。
5. 爬梯位置应根据供货厂家提供的活动底板位置确定，钢爬梯涂刷红丹两道、面漆两道。
6. 通风窗采用2m厚钢板冲压百叶窗，百叶窗孔隙不大于10mm,百叶窗外框为L25mmx25mmx4mm。
7. 基础与地板及箱体基础与操作走廊基础间设置10mm宽的贯通变形沉降缝，采用24#镀锌铁皮、聚苯泡沫、沥青麻丝、沥青砂浆、密封材料填充封堵。

说明:

1. 普通百叶窗外框采用L40x4角钢，百叶采用3mm冷轧钢板现场定制，长度根据实际，窗内部均罩钢纱。自然地面距百叶窗的距离不得小于200mm。
2. 箱变入口处应设置附墙爬梯，以便于人员上下。
3. 基础内的电缆应有支架固定，所有预埋铁件及支撑件应接地。
4. 基础内预埋钢管根数及方位由用户根据进出线电缆的根数及方位确定。
5. 接地棒根数由土壤情况确定，接地电阻小于4欧姆。
6. 接地极与接地线连接处焊接且刷沥青防腐。
7. 箱变四周应有1000mm的开门空间。
8. 地坑深度及其它尺寸可视安装环境确定。
9. 基础图供参考，用户可根据实际情况修改。

中科盛华工程集团有限公司

ZHONGKESHENGHUA Engineering Group CO.,LTD

证书编号： A114013266（甲级）
A214013263（乙级）

建筑行业（建筑工程）甲级
农林行业(农业综合开发生态工程)专项甲级
风景园林工程设计专项甲级
环境工程设计专项（水污染防治工程）甲级
市政行业乙级
建筑行业（人防工程）乙级
农林行业（农业工程）乙级
化工石化医药行业乙级
电力行业乙级
煤炭行业(选煤厂、矿井)专业乙级
建材行业乙级
机械行业乙级

建设单位:

皮山县农业农村局

工程名称:

皮山县2026年“南疆四地州现代设施农业项目”附属配套工程项目

子项名称:

附属配套工程10kV电力项目

图　　名:

箱变基础作法示意图

	姓 名	签 名
项目负责人	刘浅居	刘浅居
专业负责人	丁月慧	丁月慧
审核	丁月慧	丁月慧
校对	高伟	高伟
设计	陈鹏飞	陈鹏飞

工程编号	T0305-07		
设计阶段	施工图		
专业	电气	图号	
比例		日期	

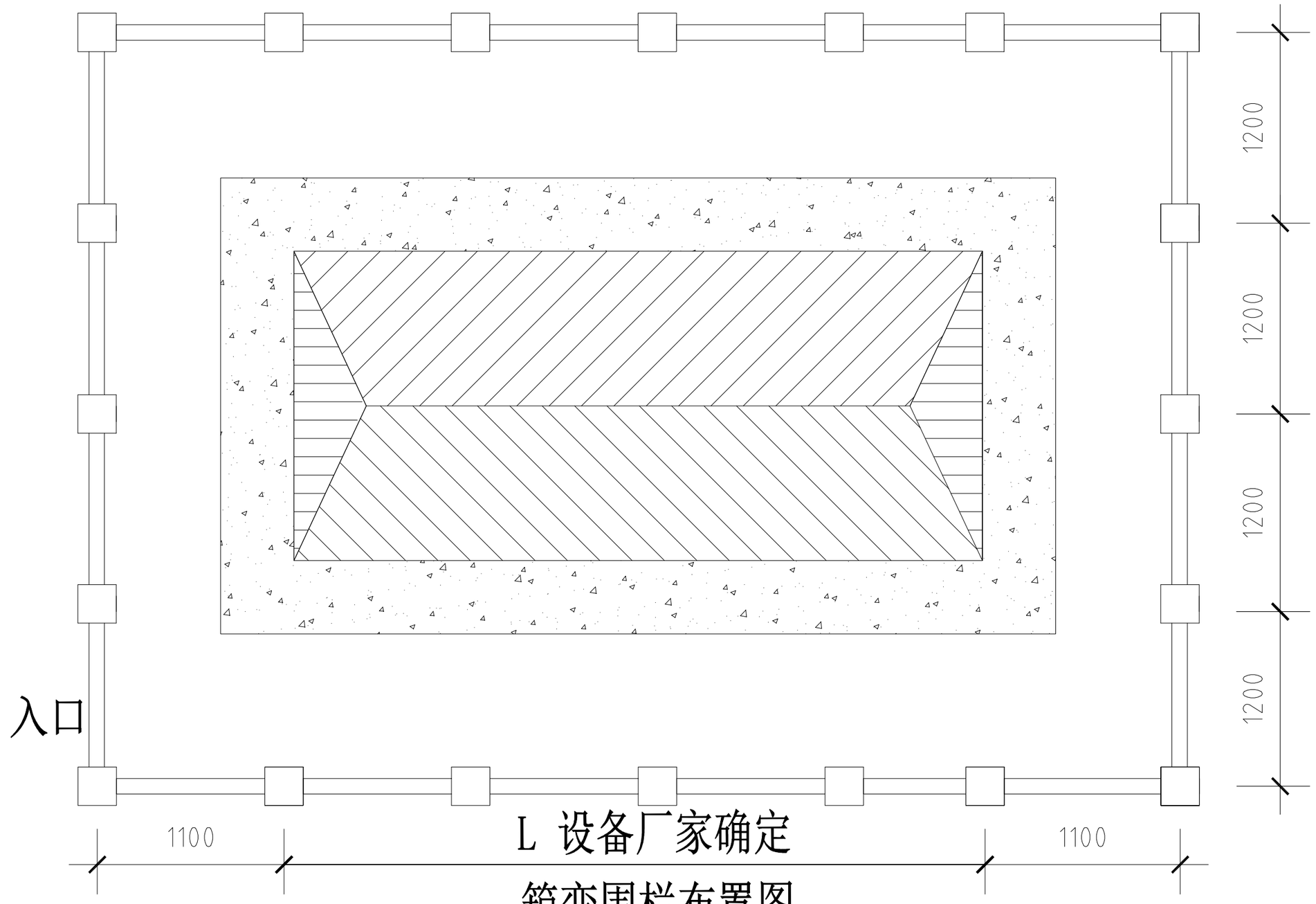

箱变围栏布置图

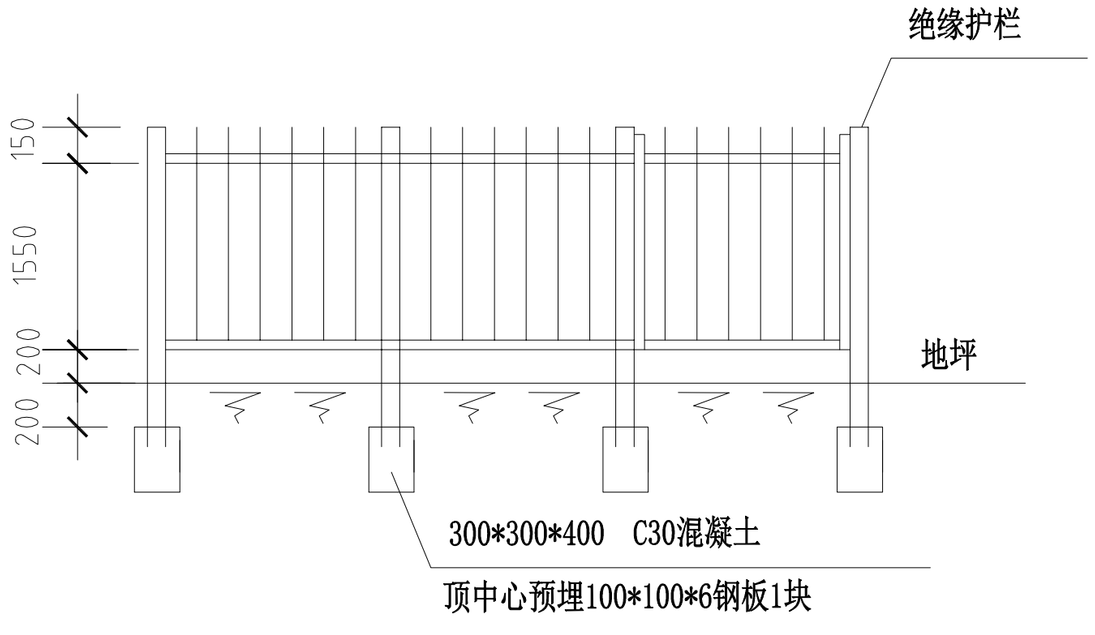

围栏大样图

中科盛华工程集团有限公司

ZHONGKESHENGHUA Engineering Group CO.,LTD
证书编号： A114013266（甲级）
A214013263（乙级）
建筑行业（建筑工程）甲级
农林行业(农业综合开发生态工程)专项甲级
风景园林工程设计专项甲级
环境工程设计专项（水污染防治工程）甲级
市政行业乙级
建筑行业（人防工程）乙级
农林行业（农业工程）乙级
化工石化医药行业乙级
电力行业乙级
煤炭行业(选煤厂、矿井)专业乙级
建材行业乙级
机械行业乙级

建设单位：
皮山县农业农村局

工程名称：
皮山县2026年“南疆四地州现代设施农业项目”附属配套工程项目

子项名称：
附属配套工程10kV电力项目

图　　名：
箱变护栏安装图

	姓 名	签 名
项目负责人	刘浅居	刘浅居
专业负责人	丁月慧	丁月慧
审核	丁月慧	丁月慧
校对	高伟	高伟
设计	陈鹏飞	陈鹏飞

工程编号	T0305-08		
设计阶段	施工图		
专业	电气	图号	
比例		日期	

图 纸 目 录

序号	图纸名称	图号或文件编号	版次	张数	图幅	备注	序号	图纸名称	图号或文件编号	版次	张数	图幅	备注
1	5#800kVA箱变一次系统图	T0306-01		1	A3		21						
2	高压出线柜原理图	T0306-02		1	A3		22						
3	高压出线柜端子排图	T0306-03		1	A3		23						
4	高压进线计量柜原理图及端子排图	T0306-04		1	A3		24						
5	箱变平面布置图	T0306-05		1	A3		25						
6	箱变接地布置图	T0306-06		1	A3		26						
7	箱变基础作法示意图	T0306-07		1	A3		27						
8	箱变护栏安装图	T0306-08		1	A3		28						
9							29						
10							30						
11							31						
12							32						
13							33						
14							34						
15							35						
16							36						
17							37						
18							38						
19							39						
20							40						

总张数		总设计张数		图幅		标准图张数	

说　明：　　电气部分（5#800kVA箱变）　　第三卷　　第二册

开关柜型号	HXGN15-12	HXGN15-12	HXGN15-12	HXGN15-12
开关柜编号	1AH	2AH	3AH	4AH
开关柜尺寸	900*2200*900	900*2200*900	900*2200*900	900*2200*900
母排规格型号	TMY-3*(50*5)	TMY-3*(50*5)	TMY-3*(50*5)	TMY-3*(50*5)
一次线方案	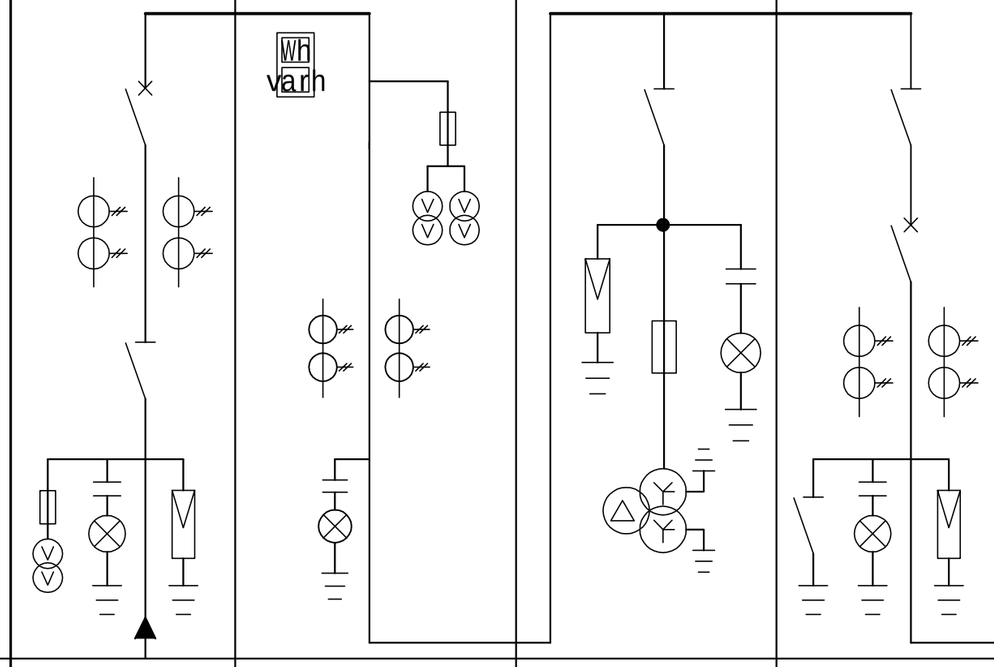			
断路器型号	VS1-12/630-25KA			VS1-12/630-25KA
避雷器	HY5WZ2-17/45		HY5WS2-17/45	HY5WZ2-17/45
电流互感器	LZZBJ9-10,75/5,0.5	LZZBJ9-10,50/5,0.2S,10P10	JDZJ-10,10/√3/0.1/√3,0.1/3KV	LZZBJ9-10,40/5,0.5
隔离刀	GN19-12/630-25KA		GN19-12/630-25KA	GN19-12/630-25KA
带电显示器	DXN-Q	DXN-Q	DXN-Q	DXN-T
电压互感器		JDZ-10,10KV/100V,0.2		
接地刀				GN15-12/630
电压互感器	JDZC-10,10KV/220V,500VA			
综保	RDG360/AC220V,5A		RDG360/AC220V,5A	RDG360/AC220V,5A
熔断器	XRNP-0.5A	XRNP-10,0.5A	XRNP-0.5A	
备注	进线柜	计量柜	PT 柜	出线柜

变压器室	1AP 进线柜	2AP补偿柜	3AP 出线柜	柜体编号
	GGD	GGD	GGD	柜体型号
				铜母线
	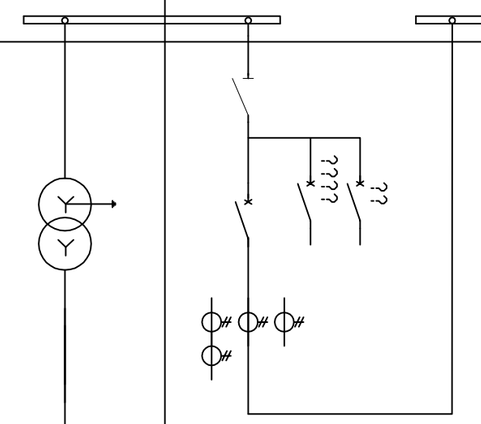	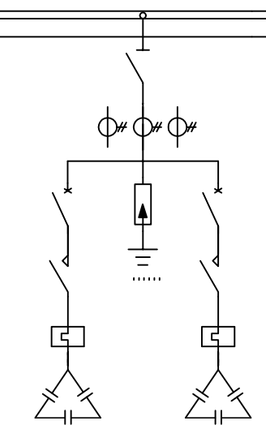	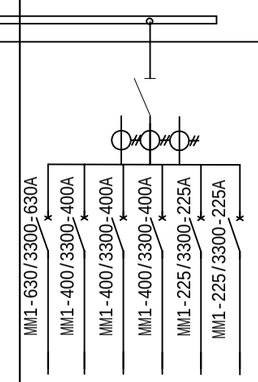	TMY-3(80×8) TMY-2(60×6) 一次系统图
	HD13BX-1500/31	HD13BX-800/31	HD13BX-1500/31	刀开关
	DW17-2000/3P 1600A	DZ158-125/3P,D80A		断路器
	BH-0.66/100I,1500/5	BH-0.66/40I,600/5	BH-0.66/100I 1500/5	电流互感器
	6L2-A,1500/5	6L2-A,600/5	6L2-A,1500/5	电流表
		CJ19-63/11		接触器
		JR36-63 11~63A		热继电器
		BSMJ0.45-15-3		电容器
		FYS-0.22		过电压保护
S14-M-800-10.0.4 Dyn11	低压进线柜	240Kvar补偿柜	低压出线柜	负荷名称
	800*2000*600	800*2000*600	1000*2000*600	柜体尺寸 （宽*高*厚）

1.共计3面低压开关柜。

2.图纸审核通过，需甲方确认出线数量大小后可订货。

中科盛华工程集团有限公司

ZHONGKESHENGHUA Engineering Group CO.,LTD

证书编号： A114013266（甲级）
A214013263（乙级）

建筑行业（建筑工程）甲级
农林行业(农业综合开发生态工程)专项甲级
风景园林工程设计专项甲级
环境工程设计专项（水污染防治工程）甲级
市政行业乙级
建筑行业（人防工程）乙级
农林行业（农业工程）乙级
化工石化医药行业乙级
电力行业乙级
煤炭行业(选煤厂、矿井)专业乙级
建材行业乙级
机械行业乙级

建设单位：
皮山县农业农村局

工程名称：
皮山县2026年“南疆四地州现代设施农业项目”附属配套工程项目

子项名称：
附属配套工程10kV电力项目

图　　名：
5#800kVA箱变一次系统图

	姓 名	签 名
项目负责人	刘浅居	刘浅居
专业负责人	丁月慧	丁月慧
审核	丁月慧	丁月慧
校对	高伟	高伟
设计	陈鹏飞	陈鹏飞

工程编号	T0306-01		
设计阶段	施工图		
专业	电气	图号	
比例		日期	

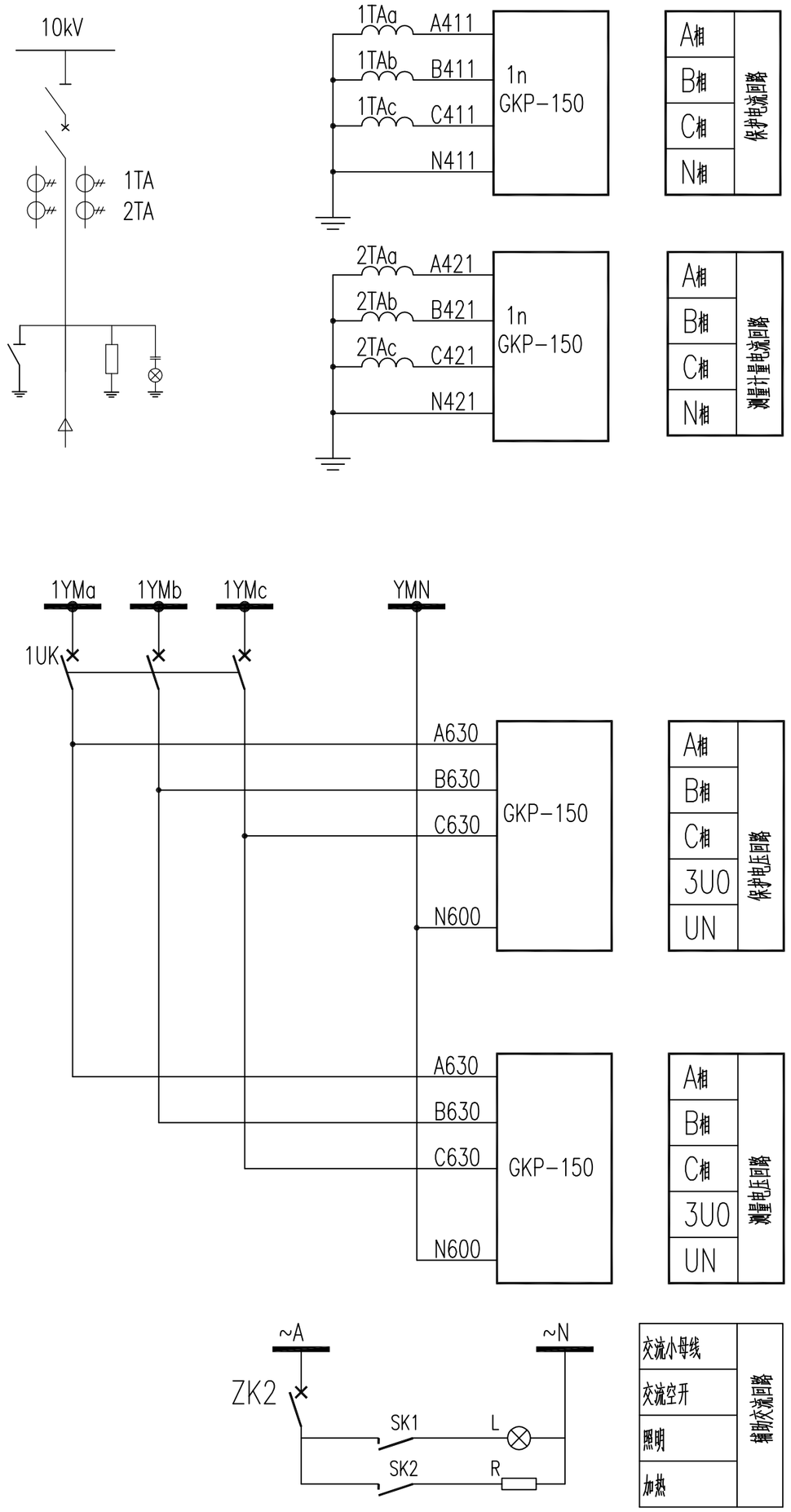

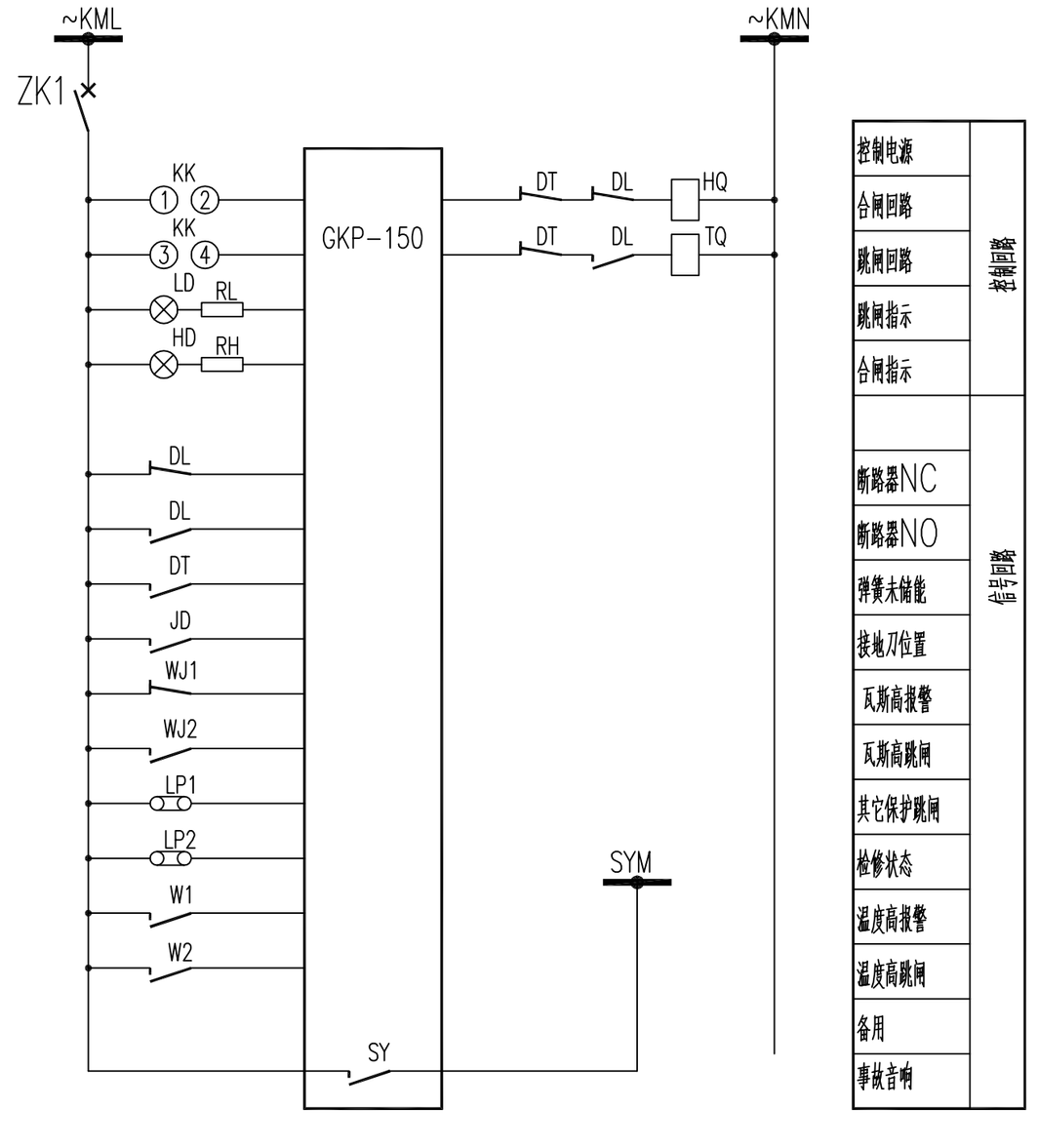

设 备 表

符 号	名 称	规 格	单位	数量	备 注
SK1,SK2	控制开关		个	2	开关柜厂成套提供
L	柜内照明灯		只	1	开关柜厂成套提供
ZK1,ZK2	微型断路器		个	2	开关柜厂成套提供
KK	控制开关		个	1	开关柜厂成套提供
1UK	空气开关		个	1	开关柜厂成套提供
R	加热器		个	1	开关柜厂成套提供
	变压器保护装置	GKP-150	套	1	

中科盛华工程集团有限公司

ZHONGKESHENGHUA Engineering Group CO.,LTD

证书编号： A114013266（甲级）
A214013263（乙级）

建筑行业（建筑工程）甲级
农林行业(农业综合开发生态工程)专项甲级
风景园林工程设计专项甲级
环境工程设计专项（水污染防治工程）甲级
市政行业乙级
建筑行业（人防工程）乙级
农林行业（农业工程）乙级
化工石化医药行业乙级
电力行业乙级
煤炭行业(选煤厂、矿井)专业乙级
建材行业乙级
机械行业乙级

建设单位：
皮山县农业农村局

工程名称：
皮山县2026年“南疆四地州现代设施农业项目”附属配套工程项目

子项名称：
附属配套工程10kV电力项目

图 名：
高压出线柜原理图

	姓 名	签 名
项目负责人	刘浅居	刘浅居
专业负责人	丁月慧	丁月慧
审核	丁月慧	丁月慧
校对	高伟	高伟
设计	陈鹏飞	陈鹏飞

工程编号	T0306-02		
设计阶段	施工图		
专业	电气	图号	
比例		日期	

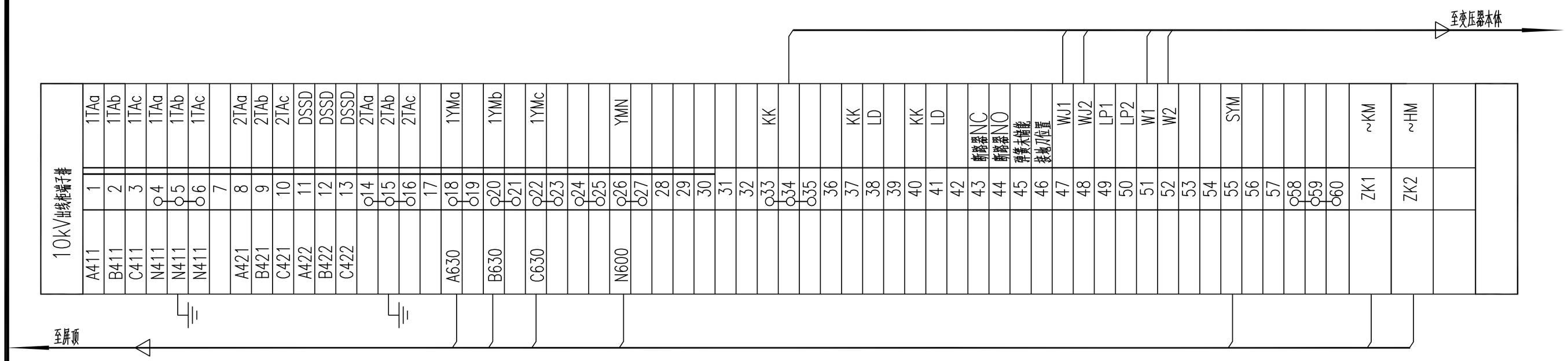

中科盛华工程集团有限公司

ZHONGKESHENGHUA Engineering Group CO.,LTD

证书编号： A114013266（甲级）
A214013263（乙级）

建筑行业（建筑工程）甲级
农林行业(农业综合开发生态工程)专项甲级
风景园林工程设计专项甲级
环境工程设计专项（水污染防治工程）甲级
市政行业乙级
建筑行业（人防工程）乙级
农林行业（农业工程）乙级
化工石化医药行业乙级
电力行业乙级
煤炭行业(选煤厂、矿井)专业乙级
建材行业乙级
机械行业乙级

建设单位:
皮山县农业农村局

工程名称:
皮山县2026年“南疆四地州现代设施农业项目”附属配套工程项目

子项名称:
附属配套工程10kV电力项目

图　　名:
高压出线柜端子排图

	姓 名	签 名
项目负责人	刘浅居	刘浅居
专业负责人	丁月慧	丁月慧
审核	丁月慧	丁月慧
校对	高伟	高伟
设计	陈鹏飞	陈鹏飞

工程编号	T0306-03		
设计阶段	施工图		
专业	电气	图号	
比例		日期	

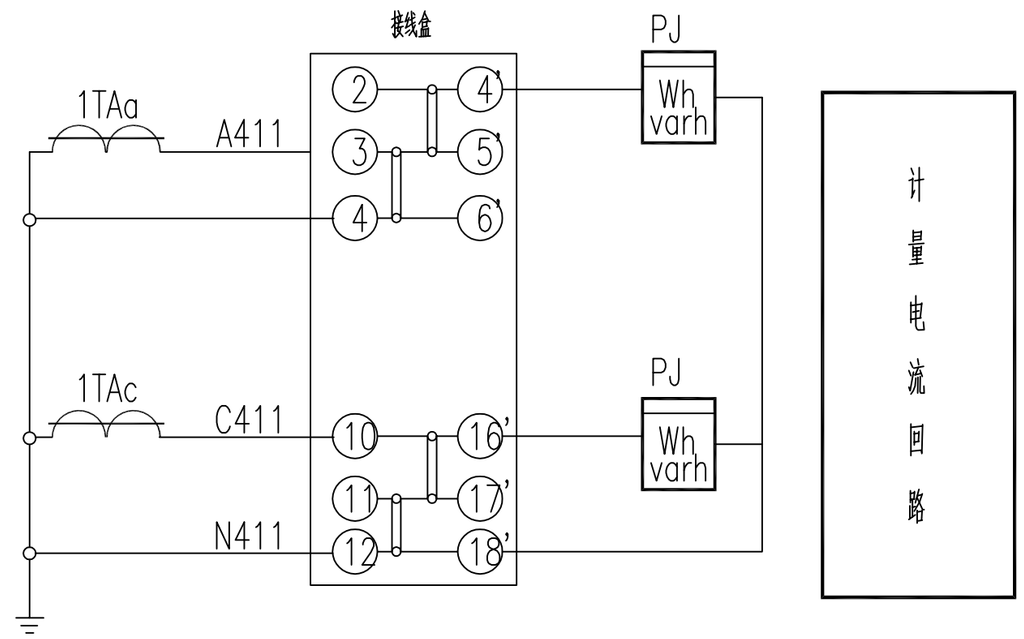

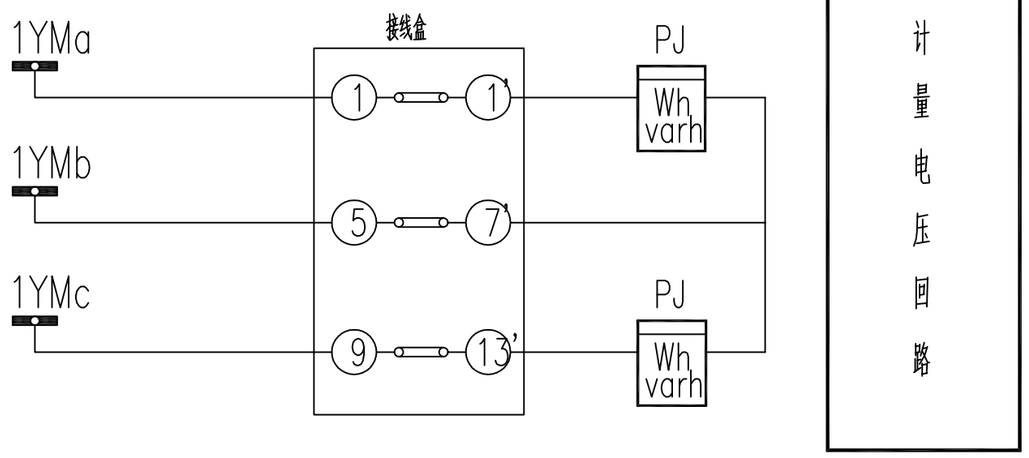

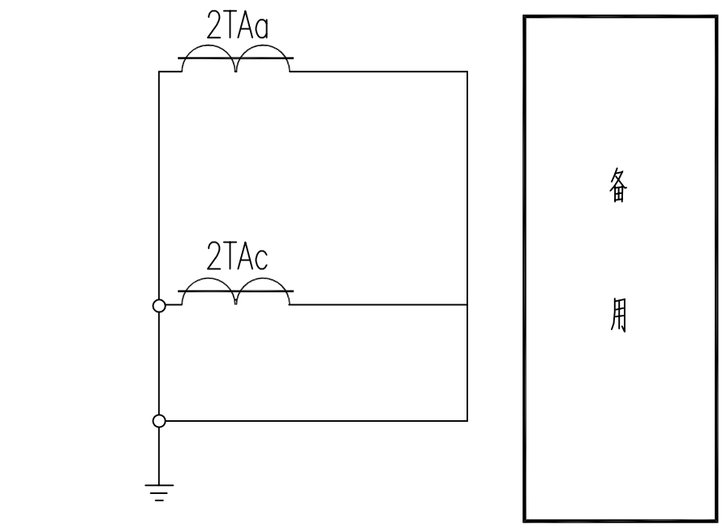

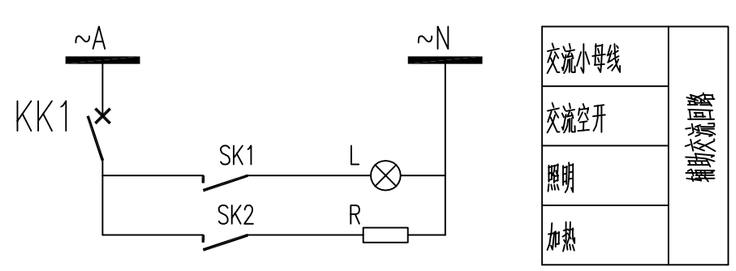

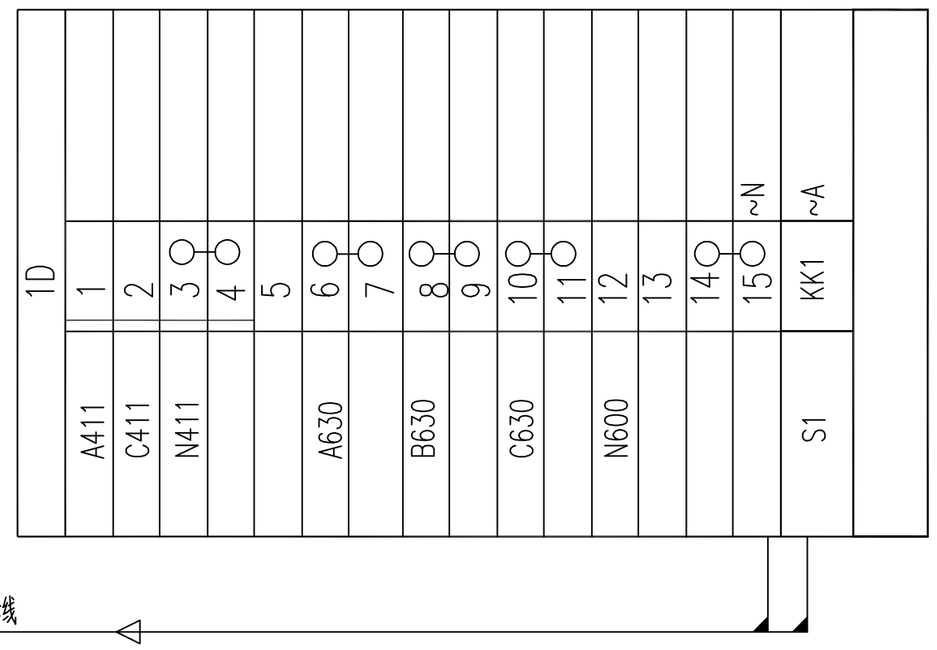

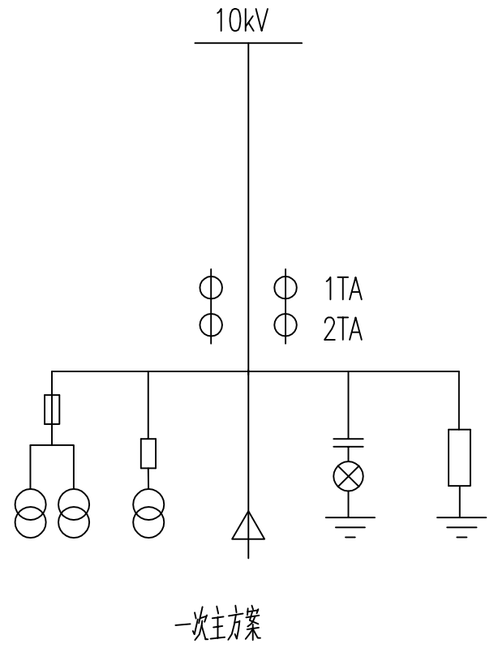

一次主方案

设 备 表

符 号	名 称	规 格	单位	数量	备 注
SK1,SK2	控制开关		个	2	开关柜厂成套提供
L	柜内照明灯		只	1	开关柜厂成套提供
KK1	微型断路器		个	1	开关柜厂成套提供
R	加热器		个	1	开关柜厂成套提供
PJ	电度表		套	1	

中科盛华工程集团有限公司

ZHONGKESHENGHUA Engineering Group CO.,LTD
证书编号： A114013266（甲级）
A214013263（乙级）
建筑行业（建筑工程）甲级
农林行业(农业综合开发生态工程)专项甲级
风景园林工程设计专项甲级
环境工程设计专项（水污染防治工程）甲级
市政行业乙级
建筑行业（人防工程）乙级
农林行业（农业工程）乙级
化工石化医药行业乙级
电力行业乙级
煤炭行业(选煤厂、矿井)专业乙级
建材行业乙级
机械行业乙级

建设单位：
皮山县农业农村局

工程名称：
皮山县2026年“南疆四地州现代设施农业项目”附属配套工程项目

子项名称：
附属配套工程10kV电力项目

图 名：
高压进线计量柜原理图及端子排图

	姓 名	签 名
项目负责人	刘浅居	刘浅居
专业负责人	丁月慧	丁月慧
审核	丁月慧	丁月慧
校对	高伟	高伟
设计	陈鹏飞	陈鹏飞

工程编号	T0306-04		
设计阶段	施工图		
专业	电气	图号	
比例		日期	

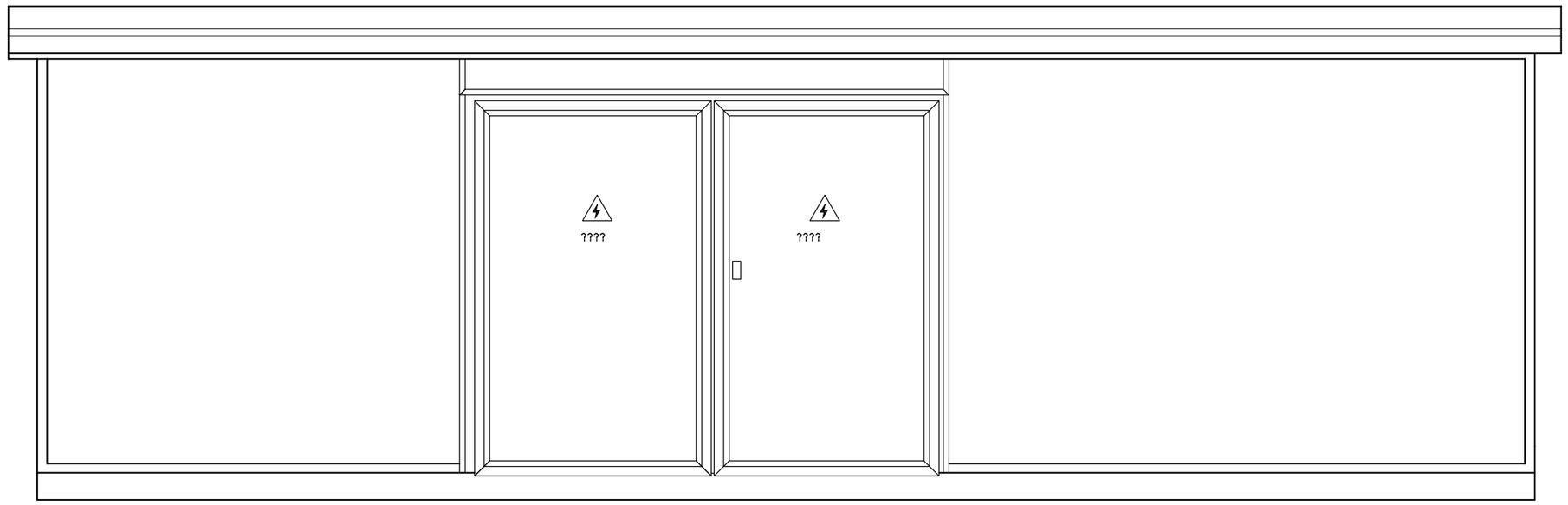

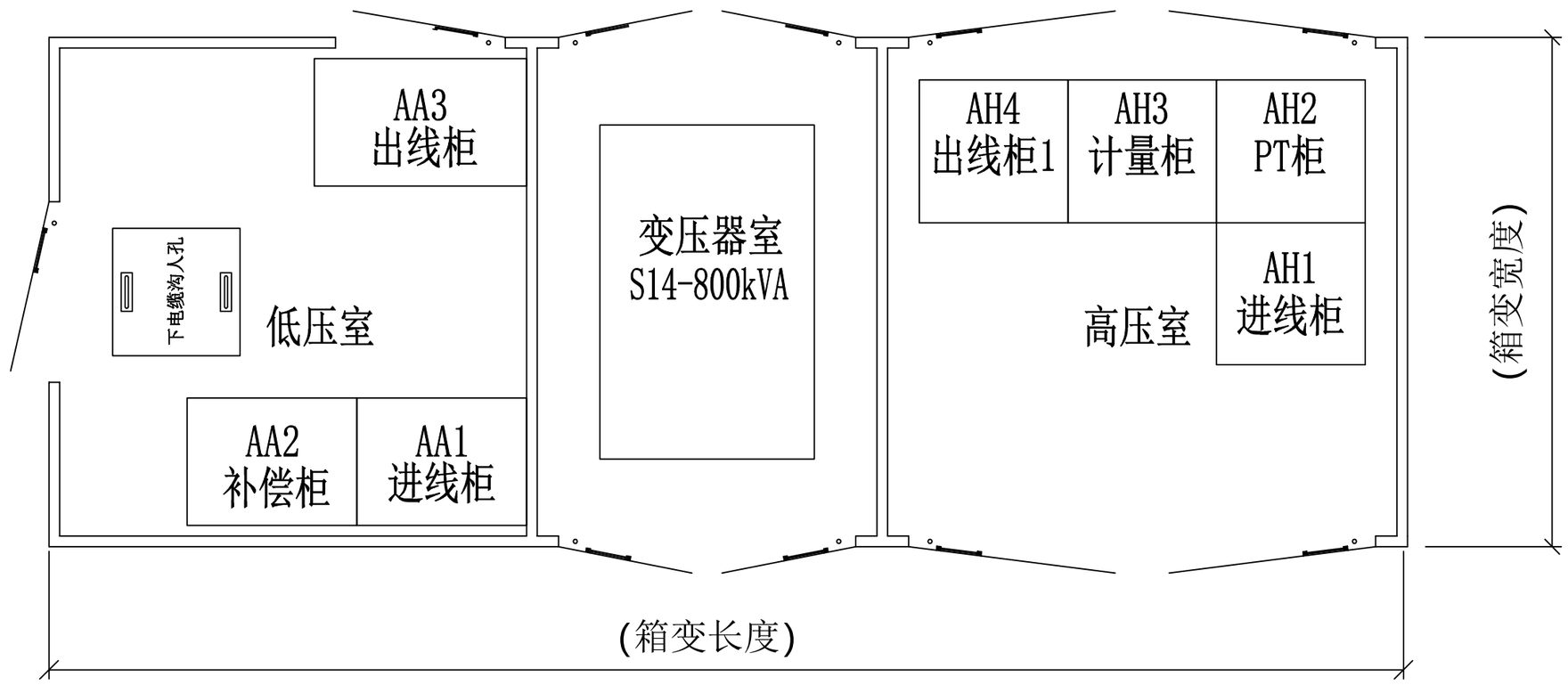

说明:此图仅做参考,具体布置由开关柜厂家确定.

中科盛华工程集团有限公司

ZHONGKESHENGHUA Engineering Group CO.,LTD

证书编号： A114013266（甲级）
A214013263（乙级）

建筑行业（建筑工程）甲级
农林行业(农业综合开发生态工程)专项甲级
风景园林工程设计专项甲级
环境工程设计专项（水污染防治工程）甲级
市政行业乙级
建筑行业（人防工程）乙级
农林行业（农业工程）乙级
化工石化医药行业乙级
电力行业乙级
煤炭行业(选煤厂、矿井)专业乙级
建材行业乙级
机械行业乙级

建设单位:
皮山县农业农村局

工程名称:
皮山县2026年“南疆四地州现代设施农业项目”附属配套工程项目

子项名称:
附属配套工程10kV电力项目

图　　名:
箱变平面布置图

	姓 名	签 名
项目负责人	刘浅居	刘浅居
专业负责人	丁月慧	丁月慧
审核	丁月慧	丁月慧
校对	高伟	高伟
设计	陈鹏飞	陈鹏飞

工程编号	T0306-05		
设计阶段	施工图		
专业	电气	图号	
比例		日期	

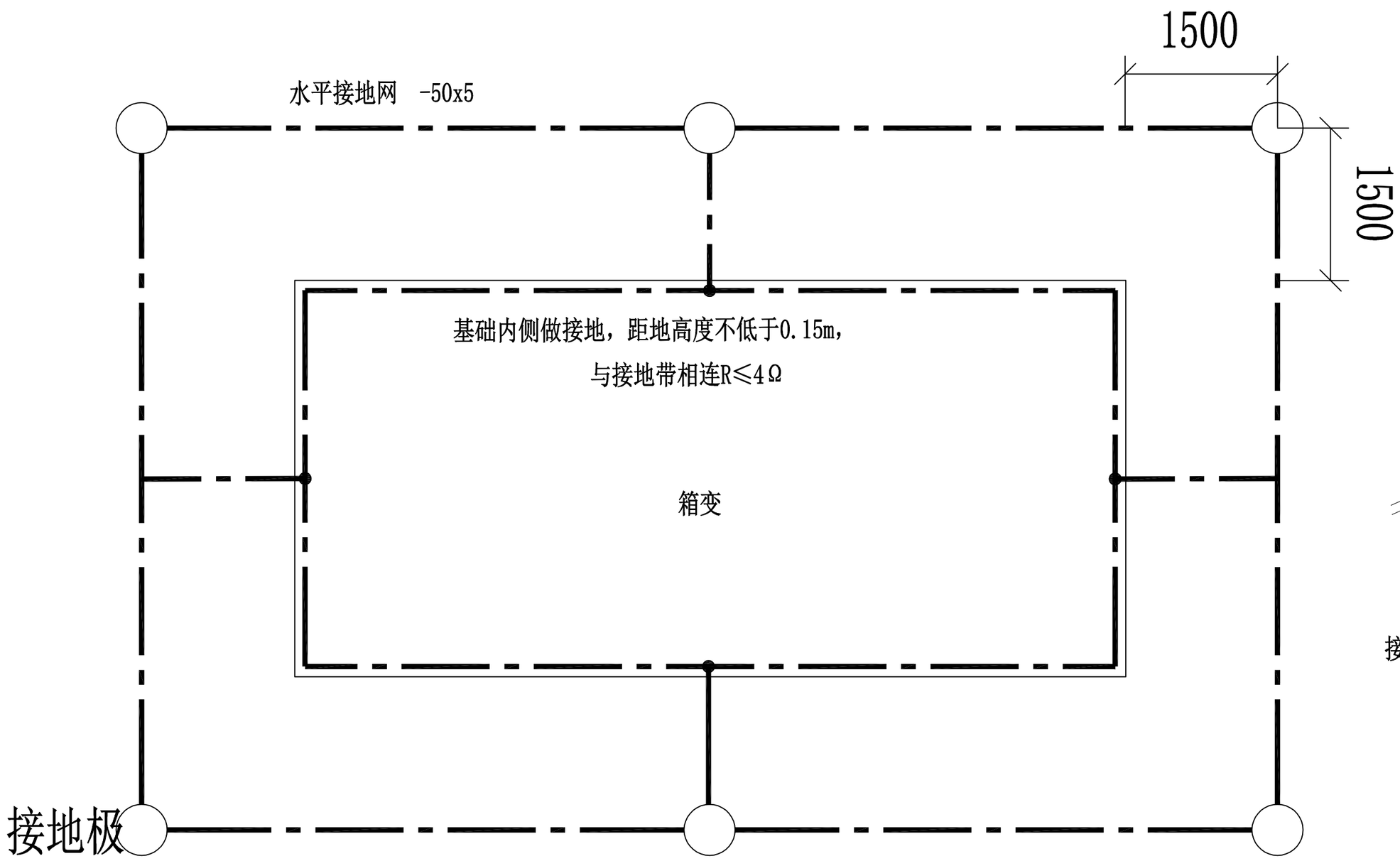

图例

水平接地网

垂直接地极

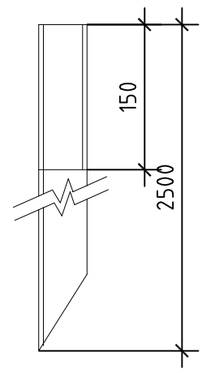

接地极制作示意图

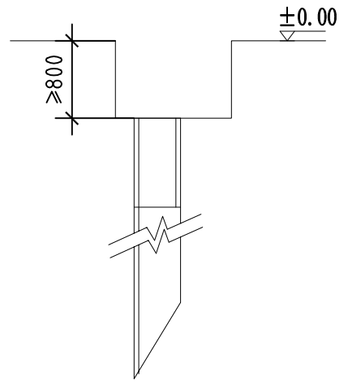

接地体入地示意图

说明:

1.单位：mm

2.箱变的接地网环绕箱变布置，接地极与接地带连接处焊接，并作防腐处理。设备外皮及主变中性点可靠接地。接地极顶端与接地带埋深距地面不少于0.6m。接地网与基础内侧接地扁铁焊接，基础内侧接地扁铁高度距地不低于0.15m。

3.接地装置的接地电阻应≤4Ω，如电阻实测值不满足要求，应增加垂直接地极及水平接地体的长度，直到符合要求为止。

4.电气装置的下列金属部分，均应与接地装置可靠连接：

a).变压器、配电柜等的金属底座和外壳。

b).配电装置的金属构架及靠近带电部位的金属遮拦等。

c).电力电缆的金属接线盒和保护管。

d).其他因绝缘破坏可能使其带电的外露导体。

材料表:

序号	名　称	型　号	单位	数量	备　注
1	接地极	∠50mmx50mmx5mmx2500mm	根	6	热镀锌
2	接地带	-50mmx5mm	m	40	热镀锌

中科盛华工程集团有限公司

ZHONGKESHENGHUA Engineering Group CO.,LTD

证书编号： A114013266（甲级）
A214013263（乙级）

建筑行业（建筑工程）甲级
农林行业(农业综合开发生态工程)专项甲级
风景园林工程设计专项甲级
环境工程设计专项（水污染防治工程）甲级
市政行业乙级
建筑行业（人防工程）乙级
农林行业（农业工程）乙级
化工石化医药行业乙级
电力行业乙级
煤炭行业(选煤厂、矿井)专业乙级
建材行业乙级
机械行业乙级

建设单位:

皮山县农业农村局

工程名称:

皮山县2026年“南疆四地州现代设施农业项目”附属配套工程项目

子项名称:

附属配套工程10kV电力项目

图　　名:

箱变接地布置图

	姓 名	签 名
项目负责人	刘浅居	刘浅居
专业负责人	丁月慧	丁月慧
审核	丁月慧	丁月慧
校对	高伟	高伟
设计	陈鹏飞	陈鹏飞

工程编号	T0306-06		
设计阶段	施工图		
专业	电气	图号	
比例		日期	

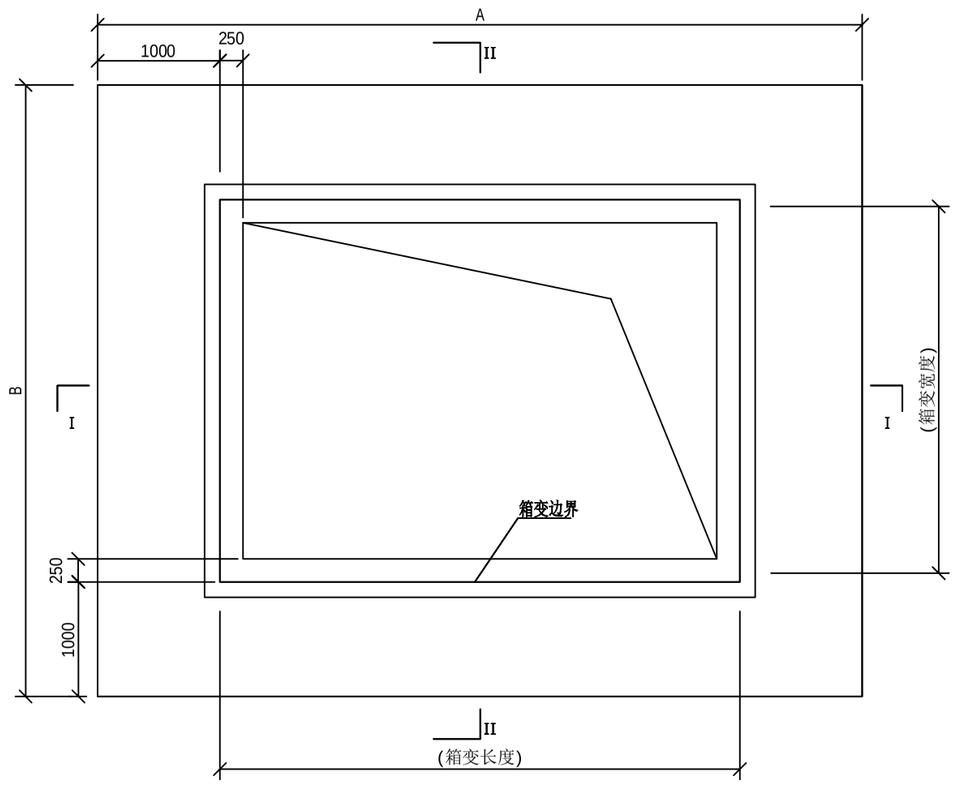

箱变基础结构示意

注：具体以厂家基础图为准，此图仅为示意。

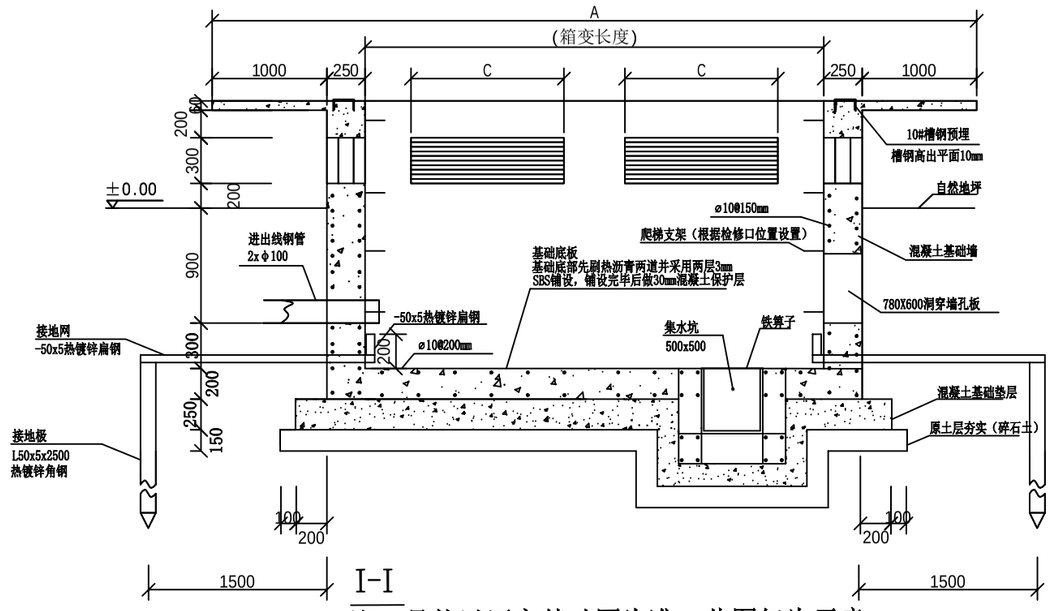

I-I

注：具体以厂家基础图为准，此图仅为示意。

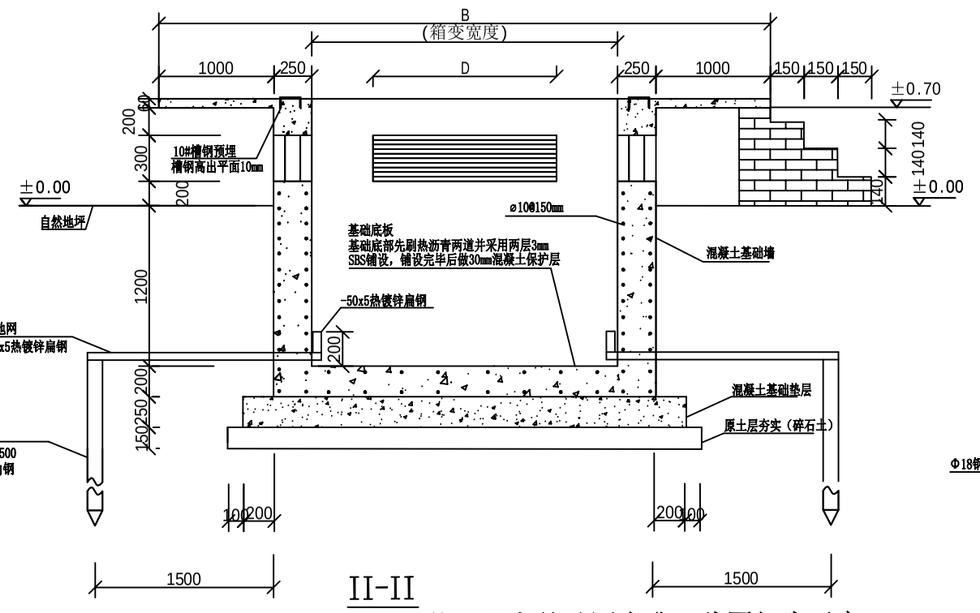

II-II

注：具体以厂家基础图为准，此图仅为示意。

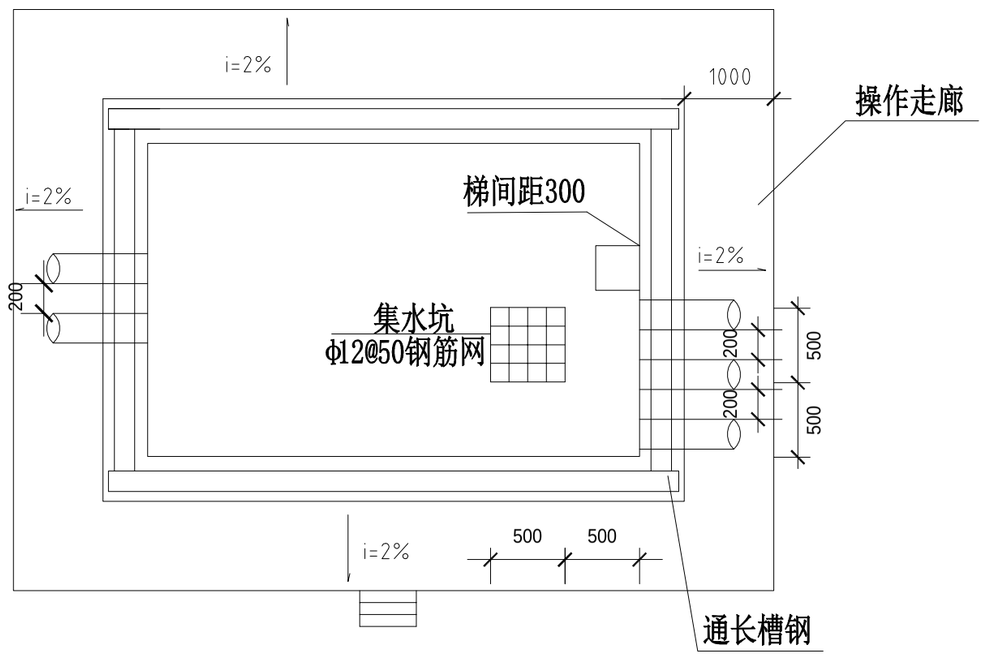

箱变设备基础平面示意图

注：具体以厂家基础图为准，此图仅为示意。

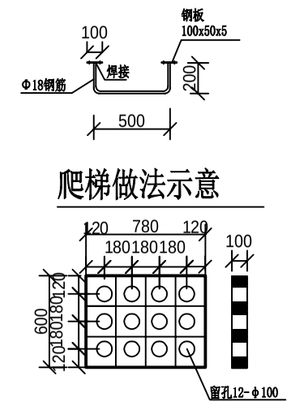

爬梯做法示意

780X600穿墙孔板

注：数量和方向按实际情况而定

说明:

1. 结构砼强度等级为C25,基础垫层砼强度等级为C15(厚度150）。
2. 地基处理按实际情况采取措施。
3. 箱体尺寸长*宽以供货厂家提供的尺寸为准。
4. 电缆进出线埋管方向和数量应按实际情况确定。
5. 爬梯位置应根据供货厂家提供的活动底板位置确定，钢爬梯涂刷红丹两道、面漆两道。
6. 通风窗采用2m厚钢板冲压百叶窗，百叶窗孔隙不大于10mm,百叶窗外框为L25mmx25mmx4mm。
7. 基础与地板及箱体基础与操作走廊基础间设置10mm宽的贯通变形沉降缝，采用24#镀锌铁皮、聚苯泡沫、沥青麻丝、沥青砂浆、密封材料填充封堵。

说明:

1. 普通百叶窗外框采用L40x4角钢，百叶采用3mm冷轧钢板现场定制，长度根据实际，窗内部均罩钢纱。自然地面距百叶窗的距离不得小于200mm。
2. 箱变入口处应设置附墙爬梯，以便于人员上下。
3. 基础内的电缆应有支架固定，所有预埋铁件及支撑件应接地。
4. 基础内预埋钢管根数及方位由用户根据进出线电缆的根数及方位确定。
5. 接地棒根数由土壤情况确定，接地电阻小于4欧姆。
6. 接地极与接地线连接处焊接且刷沥青防腐。
7. 箱变四周应有1000mm的开门空间。
8. 地坑深度及其它尺寸可视安装环境确定。
9. 基础图供参考，用户可根据实际情况修改。

中科盛华工程集团有限公司

ZHONGKESHENGHUA Engineering Group CO.,LTD

证书编号： A114013266（甲级）
A214013263（乙级）

建筑行业（建筑工程）甲级
农林行业(农业综合开发生态工程)专项甲级
风景园林工程设计专项甲级
环境工程设计专项（水污染防治工程）甲级
市政行业乙级
建筑行业（人防工程）乙级
农林行业（农业工程）乙级
化工石化医药行业乙级
电力行业乙级
煤炭行业(选煤厂、矿井)专业乙级
建材行业乙级
机械行业乙级

建设单位:

皮山县农业农村局

工程名称:

皮山县2026年“南疆四地州现代设施农业项目”附属配套工程项目

子项名称:

附属配套工程10kV电力项目

图　　名:

箱变基础作法示意图

	姓 名	签 名
项目负责人	刘浅居	刘浅居
专业负责人	丁月慧	丁月慧
审核	丁月慧	丁月慧
校对	高伟	高伟
设计	陈鹏飞	陈鹏飞

工程编号	T0306-07		
设计阶段	施工图		
专业	电气	图号	
比例		日期	

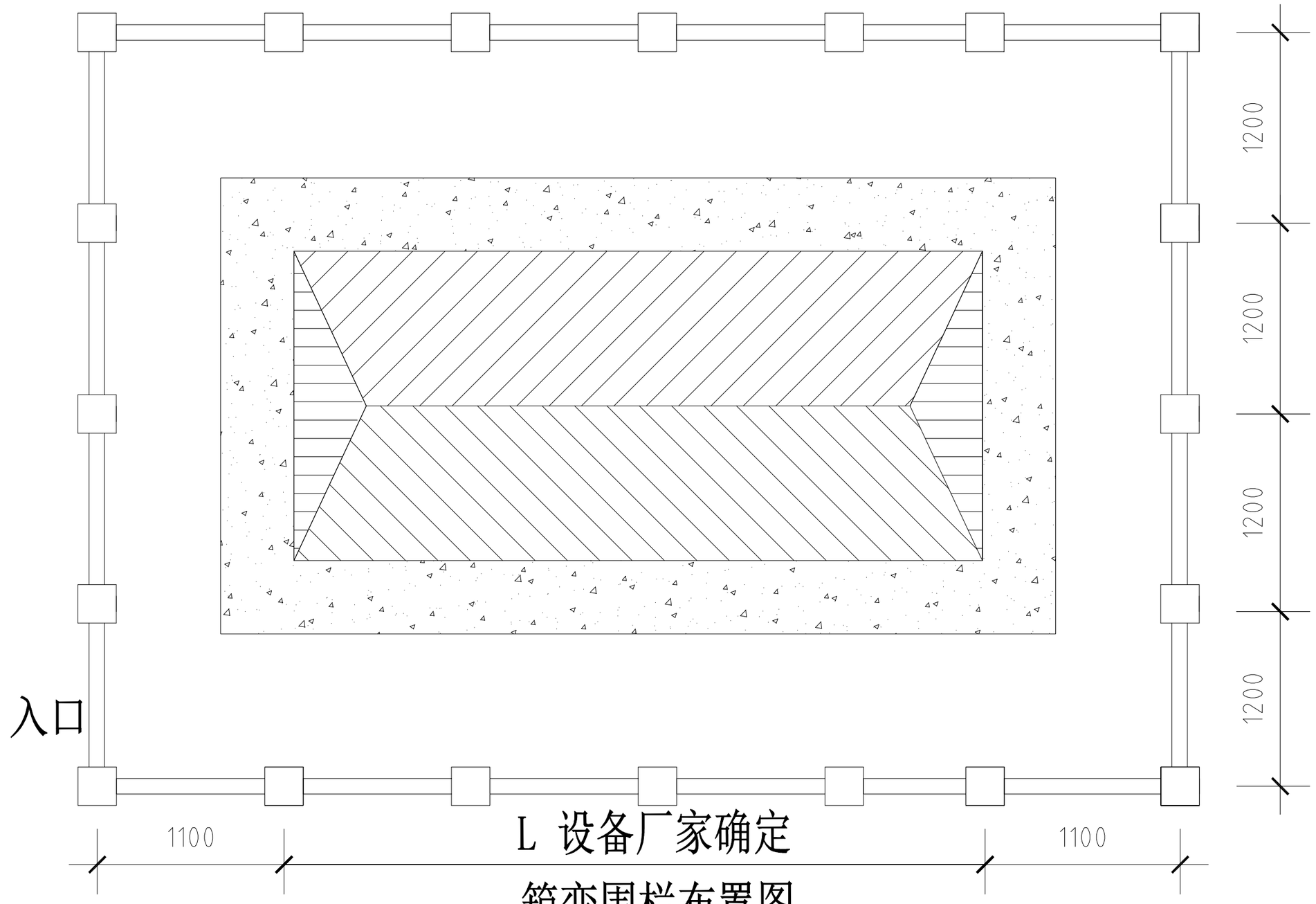

箱变围栏布置图

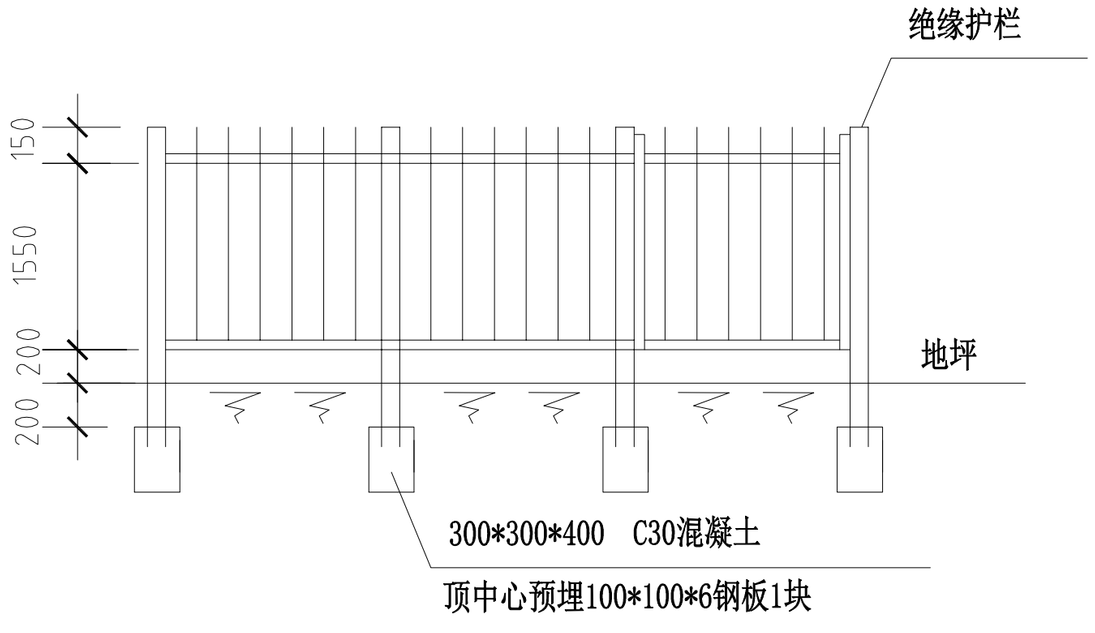

围栏大样图

中科盛华工程集团有限公司

ZHONGKESHENGHUA Engineering Group CO.,LTD
证书编号： A114013266（甲级）
A214013263（乙级）
建筑行业（建筑工程）甲级
农林行业(农业综合开发生态工程)专项甲级
风景园林工程设计专项甲级
环境工程设计专项（水污染防治工程）甲级
市政行业乙级
建筑行业（人防工程）乙级
农林行业（农业工程）乙级
化工石化医药行业乙级
电力行业乙级
煤炭行业(选煤厂、矿井)专业乙级
建材行业乙级
机械行业乙级

建设单位：
皮山县农业农村局

工程名称：
皮山县2026年“南疆四地州现代设施农业项目”附属配套工程项目

子项名称：
附属配套工程10kV电力项目

图　　名：
箱变护栏安装图

	姓 名	签 名
项目负责人	刘浅居	刘浅居
专业负责人	丁月慧	丁月慧
审核	丁月慧	丁月慧
校对	高伟	高伟
设计	陈鹏飞	陈鹏飞

工程编号	T0306-08		
设计阶段	施工图		
专业	电气	图号	
比例		日期	

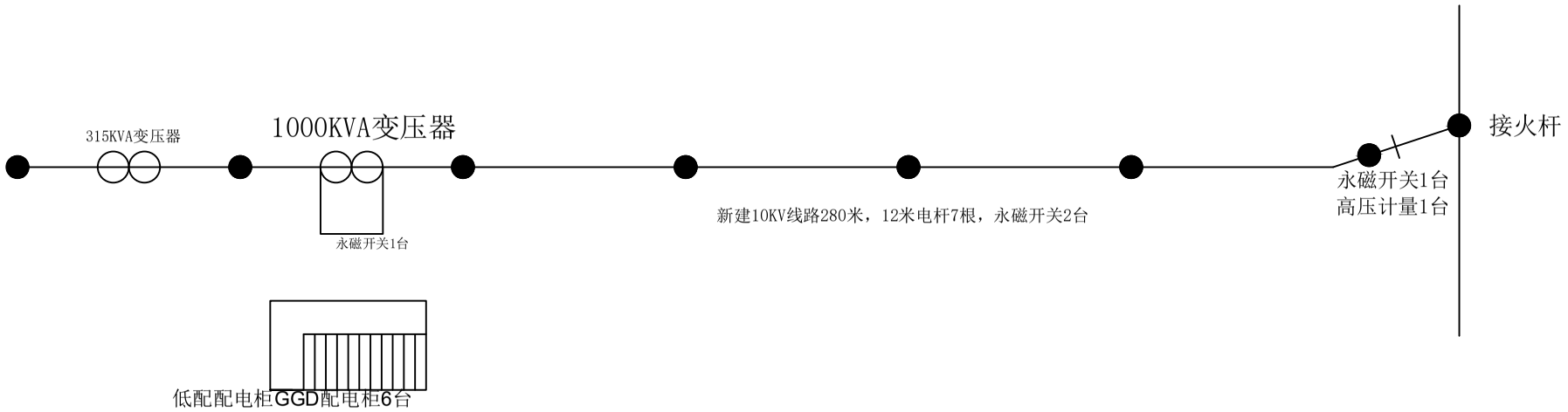
315KVA变压器
1000KVA变压器
永磁开关1台
新建10KV线路280米，12米电杆7根，永磁开关2台
永磁开关1台
高压计量1台
接火杆
低配配电柜GGD配电柜6台