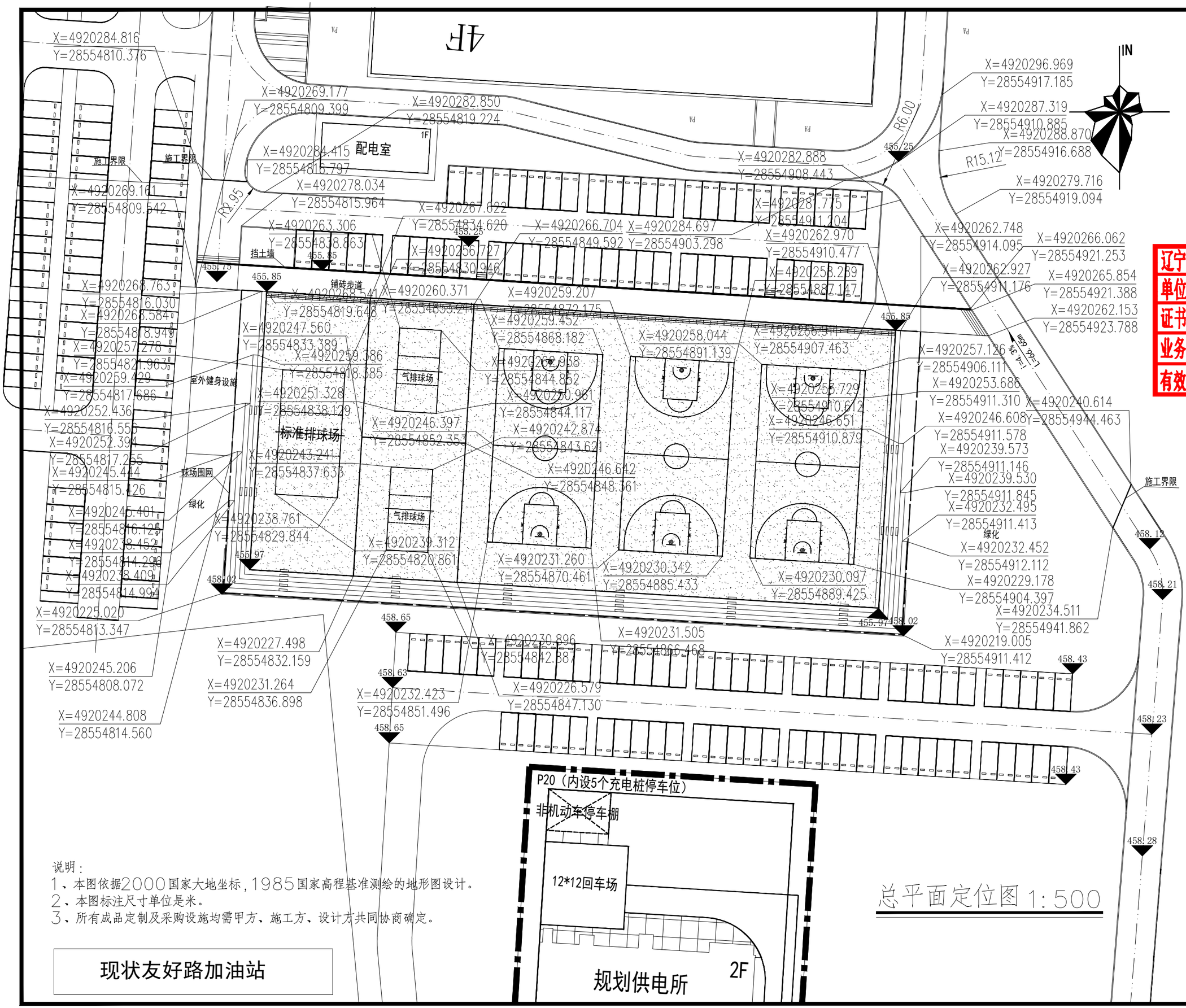

说明：

1、本图依据2000国家大地坐标，1985国家高程基准测绘的地形图设计。

2、本图标注尺寸单位是米。

3、所有成品定制及采购设施均需甲方、施工方、设计方共同协商确定。

总平面定位图 1:500

设计单位
DESIGN UNIT

皓筠工程设计有限公司

资质等级：风景园林工程设计专项甲级
证书编号：A121A01528

沈阳市苏家屯区

本图无本院图纸专用章无效

辽宁省工程勘察设计单位出图专用章
单位名称 皓筠工程设计有限公司
证书编号 A121A01528 资质等级 甲级
业务范围 风景园林工程设计专项
有效期至 2027年04月29日

注册师印章

委托单位：
乌苏市文化体育广播电视和旅游局

项目名称：
塔城地区乌苏市健身广场项目

图纸名称：
总平面定位图

职　务	姓　名	签　字
法定代表人	邵子春	
技术总负责人	亓鑫	
项目总负责人	韩繁	
专业负责人	亓鑫	
专业注册师	亓鑫	
审定人	藏存峰	
审核人	周朝阳	
校对人	孟宪伟	
设计人	亓鑫	
设计编号	WS-JSGC	
图　别	建施	
图　号	01	
比　例	1:100	
日　期	2026.11.10	
版　本	01	

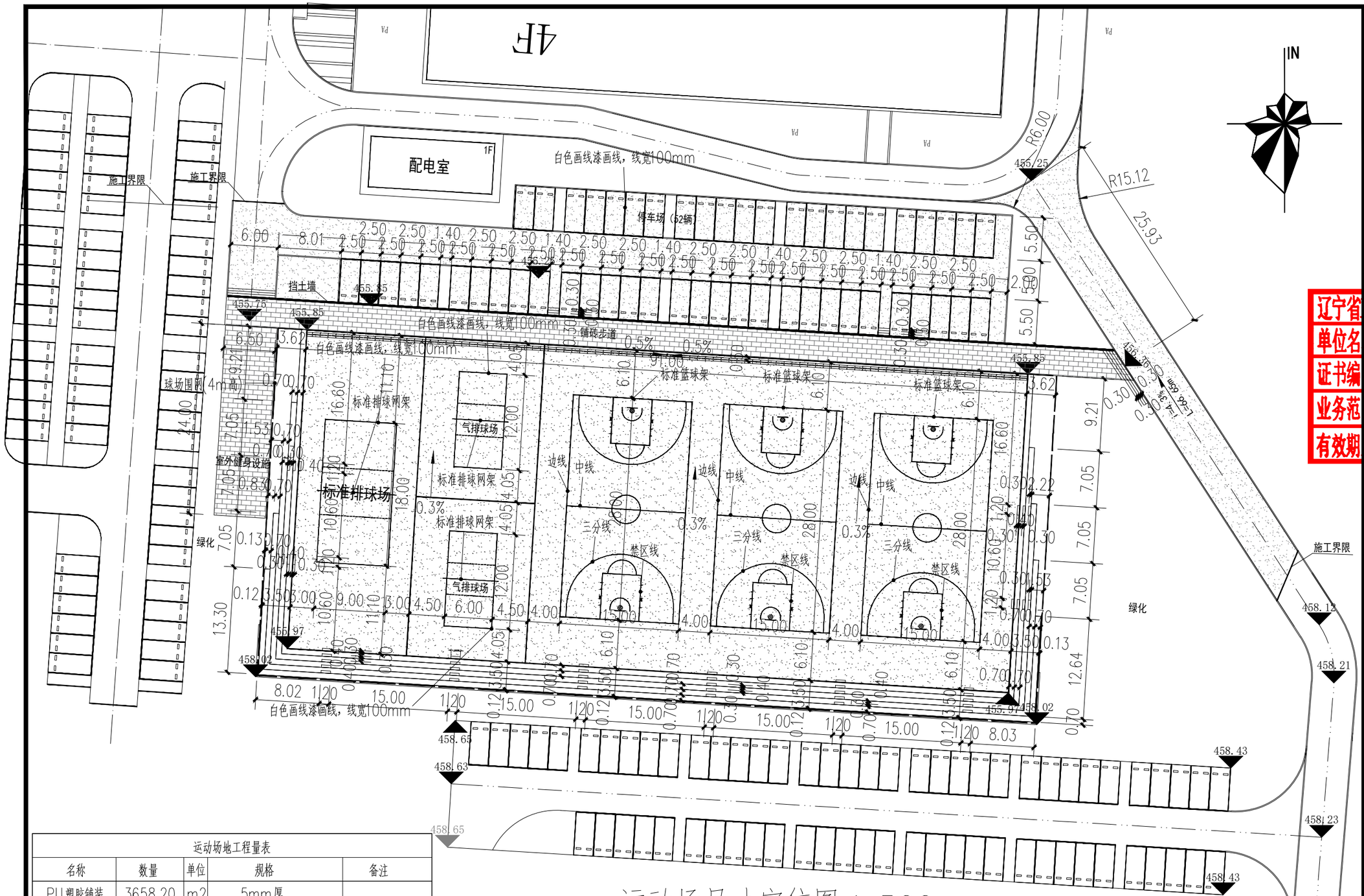
4F
配电室
1F
白色画线漆画线，线宽100mm
停车场（62辆）
施工界限
施工界限
挡土墙
铺砖步道
白色画线漆画线，线宽100mm
白色画线漆画线，线宽100mm
球场围网（4m高）
标准排球网架
气排球场
标准排球网架
室外健身设施
标准排球场
绿化
标准篮球架
标准篮球架
标准篮球架
边线
中线
三分线
禁区线
气排球场
标准排球网架
白色画线漆画线，线宽100mm
施工界限
绿化
R6.00
R15.12
25.93
455.25
456.26
455.85
455.76
455.85
456.30
455.85
455.97
458.02
458.65
458.63
458.65
458.12
458.21
458.43
458.23
458.28
458.43
455.97
458.02
0.5%
0.5%
0.3%
0.3%
0.3%
1:20
1:20
1:20

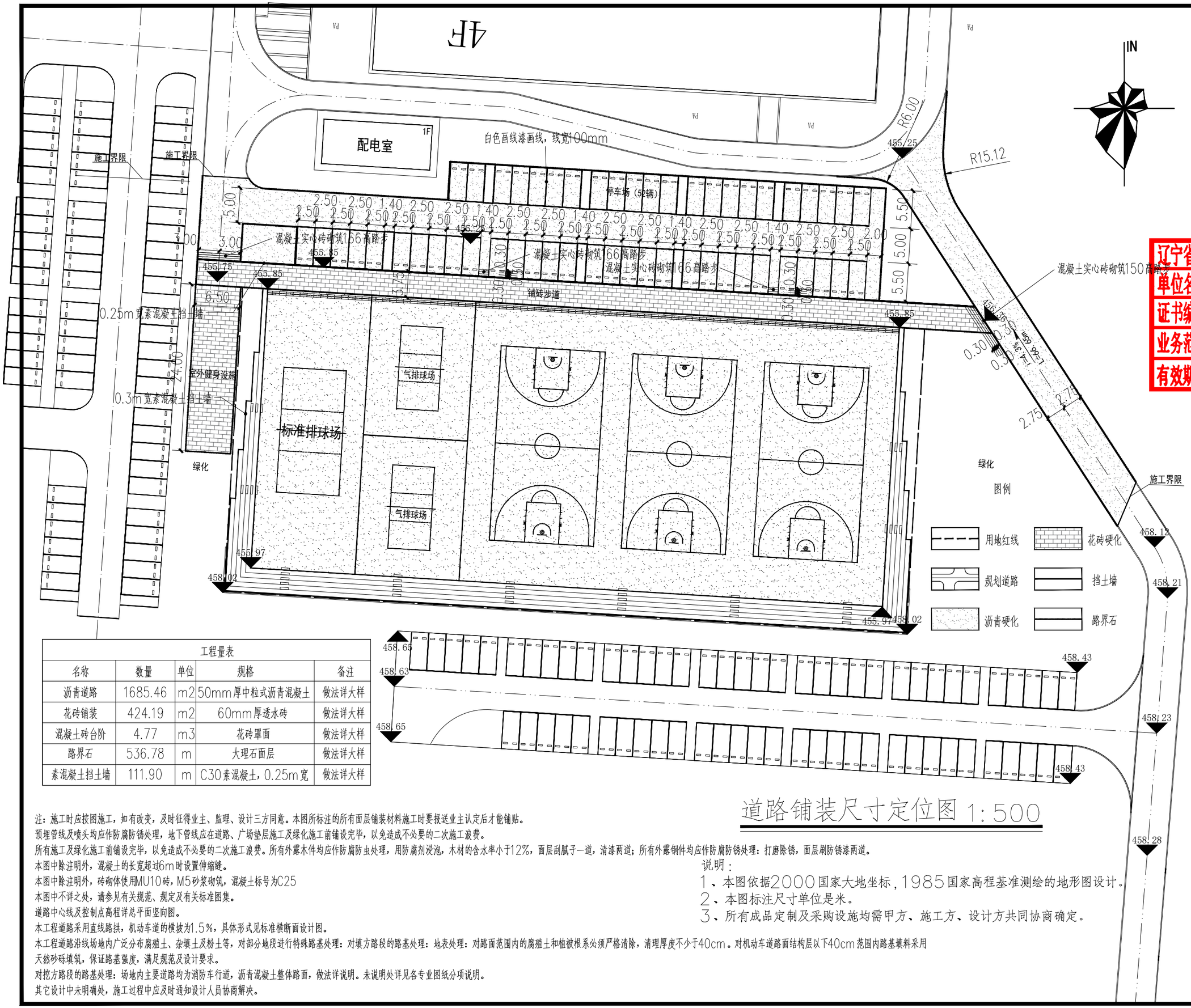

工程量表				
名称	数量	单位	规格	备注
沥青道路	1685.46	m2	50mm厚中粒式沥青混凝土	做法详大样
花砖铺装	424.19	m2	60mm厚透水砖	做法详大样
混凝土砖台阶	4.77	m3	花砖罩面	做法详大样
路界石	536.78	m	大理石面层	做法详大样
素混凝土挡土墙	111.90	m	C30素混凝土，0.25m宽	做法详大样

道路铺装尺寸定位图 1:500

注：施工时应按图施工，如有改变，及时征得业主、监理、设计三方同意。本图所标注的所有面层铺装材料施工时要报送业主认定后才能铺贴。
预埋管线及喷头均应作防腐防锈处理，地下管线应在道路、广场垫层施工及绿化施工前铺设完毕，以免造成不必要的二次施工浪费。
所有施工及绿化施工前铺设完毕，以免造成不必要的二次施工浪费。所有外露木件均应作防腐防虫处理，用防腐剂浸泡，木材的含水率小于12%，面层刮腻子一道，清漆两道；所有外露钢件均应作防腐防锈处理：打磨除锈，面层刷防锈漆两道。
本图中除注明外，混凝土的长宽超过6m时设置伸缩缝。
本图中除注明外，砖砌体使用MU10砖，M5砂浆砌筑，混凝土标号为C25
本图中不详之处，请参见有关规范、规定及有关标准图集。
道路中心线及控制点高程详总平面竖向图。
本工程道路采用直线路拱，机动车道的横坡为1.5%，具体形式见标准横断面设计图。
本工程道路沿线场地内广泛分布腐殖土、杂填土及粉土等，对部分地段进行特殊路基处理：对填方路段的路基处理：地表处理：对路面范围内的腐殖土和植被根系必须严格清除，清理厚度不少于40cm。对机动车道路面结构层以下40cm范围内路基填料采用
天然砂砾填筑，保证路基强度，满足规范及设计要求。
对挖方路段的路基处理：场地内主要道路均为消防车行道，沥青混凝土整体路面，做法详说明。未说明处详见各专业图纸分项说明。
其它设计中未明确处，施工过程中应及时通知设计人员协商解决。

说明：
1、本图依据2000国家大地坐标，1985国家高程基准测绘的地形图设计。
2、本图标注尺寸单位是米。
3、所有成品定制及采购设施均需甲方、施工方、设计方共同协商确定。

设计单位
DESIGN UNIT

皓筠工程设计有限公司

资质等级：风景园林工程设计专项甲级
证书编号：A121A01528

沈阳市苏家屯区

本图无本院图纸专用章无效

辽宁省工程勘察设计单位出图专用章
单位名称 皓筠工程设计有限公司
证书编号 A121A01528 资质等级 甲级
业务范围 风景园林工程设计专项
有效期至 2027年04月29日

注册师印章

委托单位：
乌苏市文化体育广播电视和旅游局

项目名称：
塔城地区乌苏市健身广场项目

图纸名称：
道路铺装尺寸定位图

职 务	姓 名	签 字
法定代表人	邵子春	
技术总负责人	亓鑫	
项目总负责人	韩繁	
专业负责人	亓鑫	
专业注册师	亓鑫	
审定人	藏存峰	
审核人	周朝阳	
校对人	孟宪伟	
设计人	亓鑫	
设计编号	WS-JSGC	
图 别	建施	
图 号	03	
比 例	1:100	
日 期	2026.11.10	
版 本	01	

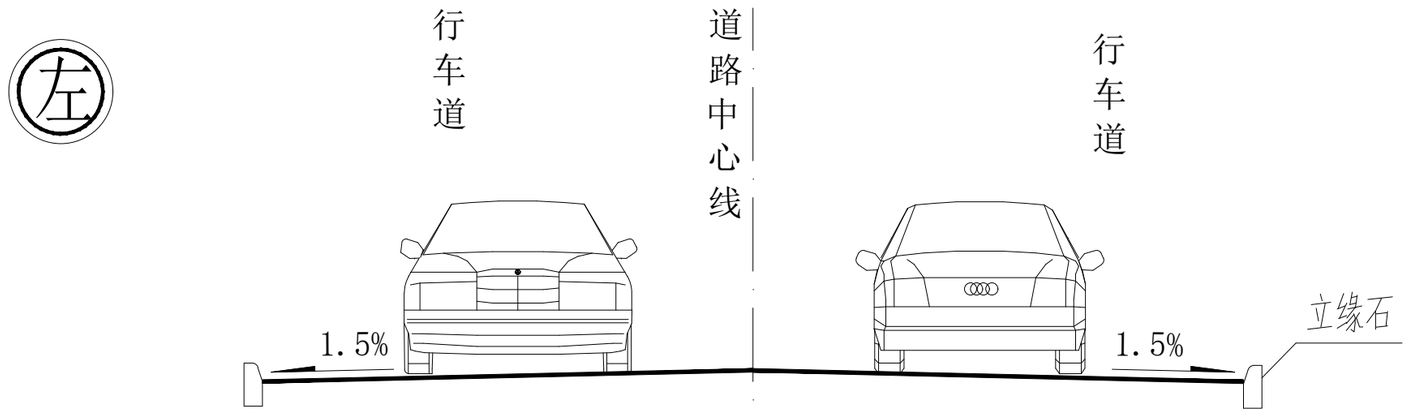

道路横断面设计图

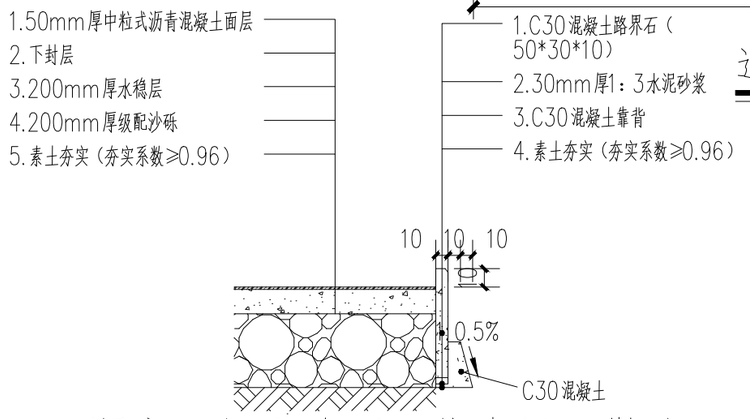

沥青混凝土路面（停车场）做法

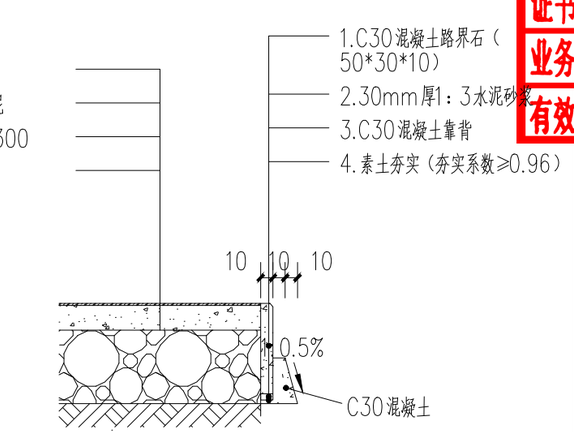

花砖铺装做法

注：沥青路面透层采用AC-16乳化沥青，用量为每平方米0.7-1.5升，具体用量经试酒确定。透入基层深度不宜小于5mm。

设备参数及配置明细表

名称	设备参数	数量	单位
篮球架	尺寸：篮板尺寸1800mm×1050mm（长×宽），篮筐上沿高度3.05m（成人标准），篮筐直径45cm，篮板厚度≥10mm，支架臂长1.8m，底座尺寸1200mm×600mm×400mm。 材质：篮板为钢化玻璃（防冲击、透光性好），支架为无缝钢管（管径≥114mm），表面静电喷塑，篮筐为铸铁+电镀处理，底座为PE环保塑料（可装水/沙子配重）、球网加UV稳定尼龙/聚乙烯，抗紫外线耐候。	6	个
排球网	尺寸：长9.5m×宽1.0m，网孔尺寸10cm×10cm，网绳直径≥2.5mm，上沿包边为UV稳定尼龙织带，配备钢丝绳（直径3mm）用于固定，网体颜色为白色。材质：网体为UV稳定尼龙纤维（耐磨、抗紫外线耐候），包边为UV稳定尼龙织带，钢丝绳为镀锌	1	个
排球柱	尺寸：立柱高度可调节（2.24m女子标准/2.43m男子标准），立柱直径≥89mm，底座为铸铁配重（重量≥30kg），可移动，表面热浸镀锌处理，户外静电喷塑，防腐蚀，配套钢丝绳固定，稳定性强。材质：立柱为无缝钢管，底座为铸铁， 连接件为304不锈钢	2	个
气排球网	尺寸：长7.0m×宽0.8m，网孔尺寸8cm×8cm，网绳直径≥2.5mm，上沿包边为UV稳定尼龙织带，配备钢丝绳（直径3mm）用于固定，网体颜色为白色。材质：网体为UV稳定尼龙纤维（耐磨、抗紫外线耐候），包边为UV稳定尼龙织带，钢丝绳为镀锌钢	2	个
排球柱	尺寸：立柱高度可调节（1.90m女子标准/2.10m男子标准），立柱直径≥89mm，底座为铸铁配重（重量≥30kg），可移动，表面热浸镀锌处理，户外静电喷塑，防腐蚀，配套钢丝绳固定，稳定性强。材质：立柱为无缝钢管，底座为铸铁，连 接件为304不锈钢	4	个
智能推举训练器	外形尺寸：≥1500×1200×2200mm；训练方式：坐姿推举；配重系统：可调节式配重块（20—50kg）；显示系统：实时显示推举次数、负荷重量、累计消耗；安全设 计：配重块全封闭，运动轨迹固定，自带储能电池，白天太阳能蓄电。健身器材明确执行国标 GB 19272，提供检测报告，标注安全使用年限。	2	台
智能蹬力器	外形尺寸：≥2418×1220×3211mm；功能：锻炼腿部肌群与腰腹力量；显示系统：太阳能计数模块，记录蹬踩次数与时长。健身器材明确执行国标 GB 19272，提供检测报告，标注安全使用年限。	2	台
上肢牵引器	外形尺寸：≥802×821×2454mm；材质：优质镀锌钢管；双位设计，通过滑轮组活动肩关节，增强上肢协调性。健身器材明确执行国标 GB 19272，提供检测报告，标注安全使用年限。	1	台
腰背按摩器	外形尺寸：≥1435×810×1346mm；按摩滚轮：高强度工程塑料，高低错落排列；立柱：镀锌钢管；通过背部滚动按摩放松竖脊肌。健身器材明确执行国标 GB 19272，提供检测报告，标注安全使用年限。	1	台
腹肌板	外形尺寸：≥1600×600×800mm；背垫：防滑、透气、耐候性人造革；角度调节：3-5 档可调，适应不同训练强度；框架：钢管壁厚≥2.5mm，地埋安装。健身器材明确执行国标 GB 19272，提供检测报告，标注安全使用年限。	1	台
双人坐推器	外形尺寸：≥1800×800×1300mm；双人位，可面对面或背对背训练；发力方式：自重式，通过调节座椅位置改变阻力，安全可靠；锻炼部位：胸大肌、肱三头肌、三角肌。健身器材明确执行国标 GB 19272，提供检测报告，标注安全使用年限。	1	台
双杠	尺寸：单杠长度≥2000mm，高度可调（1200—1600mm）；材质：直径≥42mm，壁厚≥3.5mm 的镀锌钢管；安装：地埋深度≥500mm，混凝土固定。健身器材明确执行国标 GB 19272，提供检测报告，标注安全使用年限。	1	台
压腿器（低/高位）	外形尺寸：≥1200×800×1500mm；横杆：镀锌钢管，设有多档高度调节孔位，满足不同身高人群压腿、拉伸需求。健身器材明确执行国标 GB 19272，提供检测报告，标注安全使用年限。	1	台

设计单位
DESIGN UNIT

皓筠工程设计有限公司

资质等级：风景园林工程设计专项甲级
证书编号：A121A01528

沈阳市苏家屯区

本图无本院图纸专用章无效

图纸专用章
辽宁省工程勘察设计单位出图专用章
单位名称 皓筠工程设计有限公司
证书编号 A121A01528 资质等级 甲级
业务范围 风景园林工程设计专项
有效期至 2027年04月29日

注册师印章

委托单位：
乌苏市文化体育广播电视和旅游局

项目名称：
塔城地区乌苏市健身广场项目

图纸名称：
道路横断面设计图
沥青混凝土路面（停车场）做法
花砖铺装做法

职 务	姓 名	签 字
法定代表人	邵子春	
技术总负责人	亓鑫	
项目总负责人	韩繁	
专业负责人	亓鑫	
专业注册师	亓鑫	
审定人	藏存峰	
审核人	周朝阳	
校对人	孟宪伟	
设计人	亓鑫	
设计编号	WS-JSGC	
图 别	建施	
图 号	04	
比 例	1:100	
日 期	2026.11.10	
版 本	01	

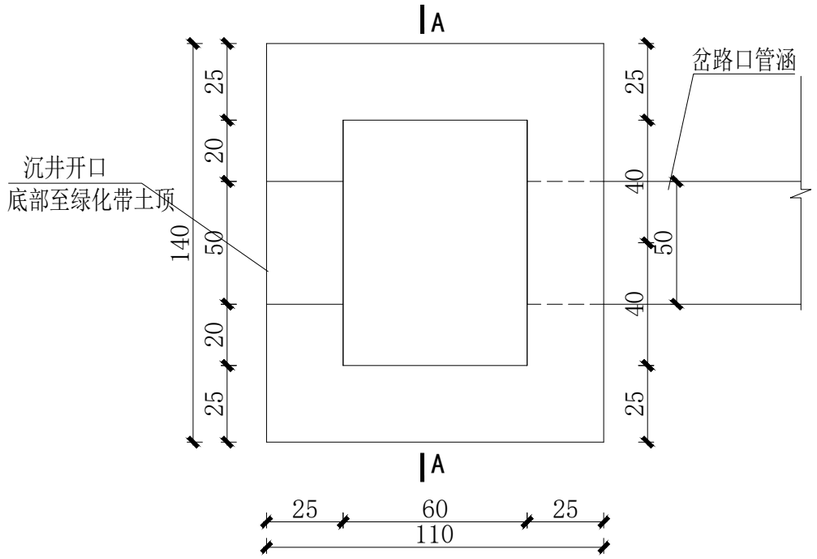

过路管涵沉井平面图 1:20

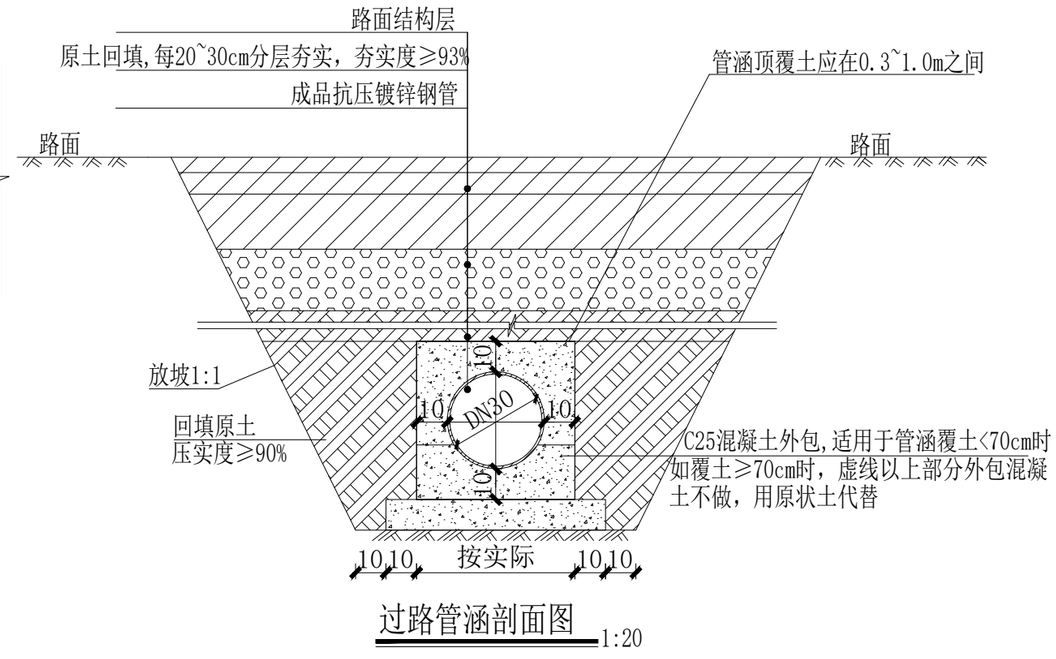

过路管涵剖面图 1:20

过路管涵沉井剖面图A-A 1:20

过路管涵平面示意图 1:50

注：1.本图尺寸除注明外均以厘米为单位。
2.图中管涵一般采用钢管，甲方可根据现场实际情况对管材进行更改,管涵与土体接触部分进行防锈处理。

设计单位
DESIGN UNIT

皓筠工程设计有限公司

资质等级：风景园林工程设计专项甲级
证书编号：A121A01528

沈阳市苏家屯区

本图无本院图纸专用章无效

辽宁省工程勘察设计单位出图专用章

单位名称	皓筠工程设计有限公司		
证书编号	A121A01528	资质等级	甲级
业务范围	风景园林工程设计专项		
有效期至	2027年04月29日		

注册师印章

委托单位：
乌苏市文化体育广播电视和旅游局

项目名称：
塔城地区乌苏市健身广场项目

图纸名称：
过路管涵大样图

职　务	姓　名	签　字
法定代表人	邵子春	
技术总负责人	亓鑫	
项目总负责人	韩繁	
专业负责人	亓鑫	
专业注册师	亓鑫	
审定人	藏存峰	
审核人	周朝阳	
校对人	孟宪伟	
设计人	亓鑫	
设计编号	WS-JSGC	
图　别	建施	
图　号	05	
比　例	1:100	
日　期	2026.11.10	
版　本	01	

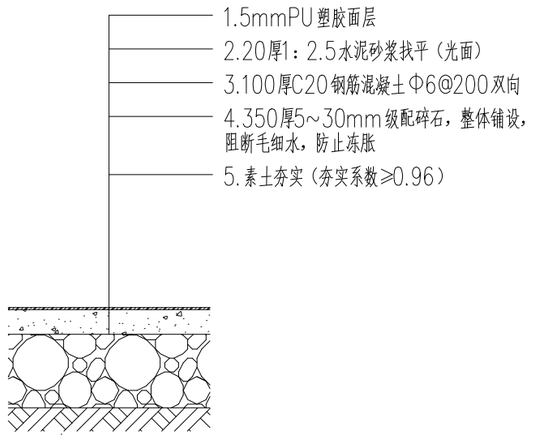

篮球场、排球场做法

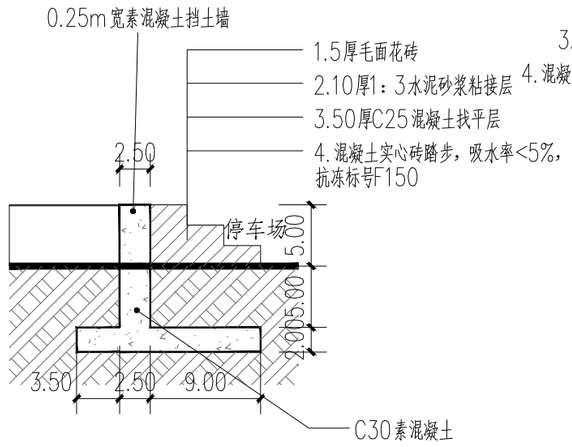

0.25m宽素混凝土挡土墙大样

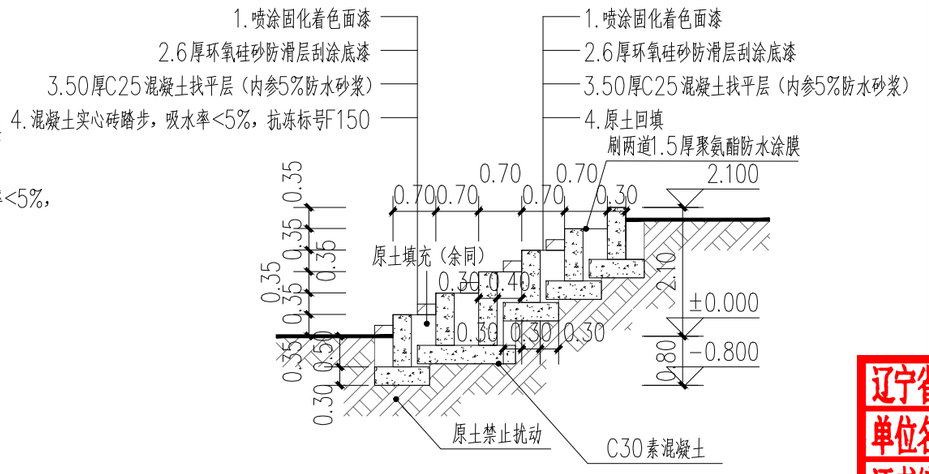

看台做法 1:10

注：PU塑胶面层由专业厂家提供。

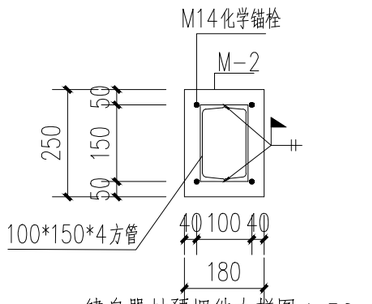

健身器材预埋件大样图 1:50

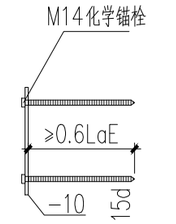

剖面大样图 1:50

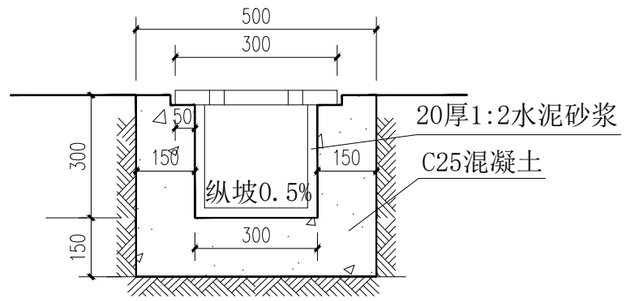

排水明沟断面详图

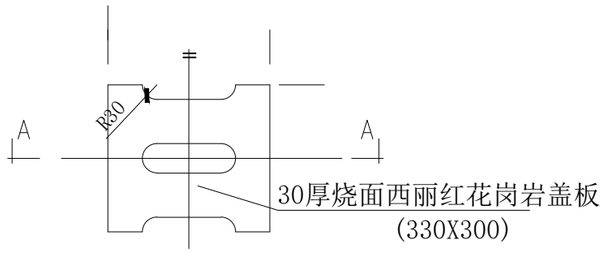

排水明沟盖板详图

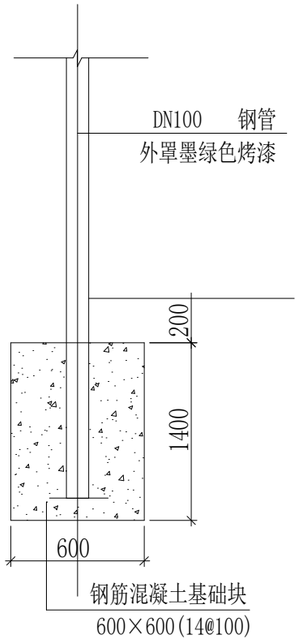

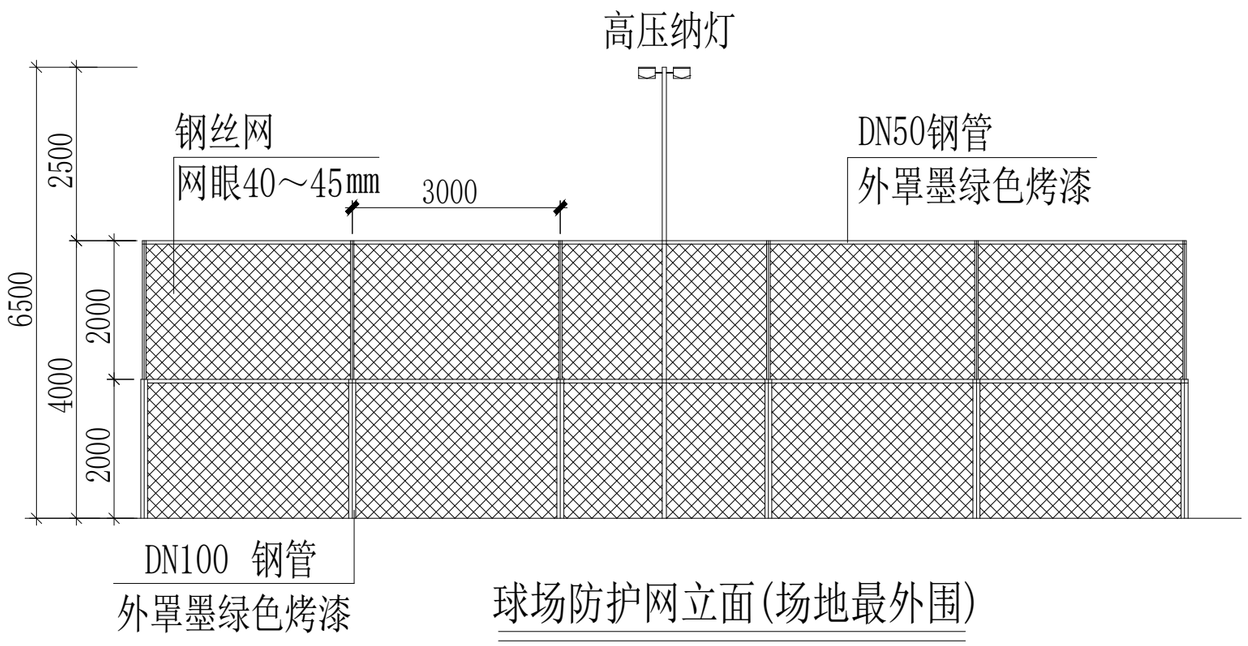

球场防护网立面(场地最外围)

设计单位
DESIGN UNIT

皓筠工程设计有限公司

资质等级：风景园林工程设计专项甲级
证书编号：A121A01528

沈阳市苏家屯区

本图无本院图纸专用章无效

图纸专用章

辽宁省工程勘察设计单位出图专用章
单位名称 皓筠工程设计有限公司
证书编号 A121A01528 资质等级 甲级
业务范围 风景园林工程设计专项
有效期至 2027年04月29日

注册师印章

委托单位：
乌苏市文化体育广播电视和旅游局

项目名称：
塔城地区乌苏市健身广场项目

图纸名称：
大样图

职 务	姓 名	签 字
法定代表人	邵子春	
技术总负责人	亓鑫	
项目总负责人	韩繁	
专业负责人	亓鑫	
专业注册师	亓鑫	
审定人	藏存峰	
审核人	周朝阳	
校对人	孟宪伟	
设计人	亓鑫	
设计编号	WS-JSGC	
图 别	建施	
图 号	06	
比 例	1:100	
日 期	2026.11.10	
版 本	01	