设计说明（一）

一、工程概况：

塔城地区乌苏市健身广场项目—排水工程。

本工程排水采用重力流汇入建设区东侧现状DN300排水管道。

二、设计范围：

塔城地区乌苏市健身广场项目—厂区配套。

三、设计依据：

1.设计委托书。

2.镇区建筑物定位规划及甲方提供的地形图。

3.本图管网依据总规划图而做。

4.《室外排水设计标准》GB50014-2021

5.《城乡排水工程项目规范》GB55027-2022

6.《建筑给水排水与节水通用规范》GB55020-2021

7.《城乡排水工程项目规范》GB55027-2022

8.《建筑抗震设计规范》GB50011-2010

9.《建筑与市政工程防水通用规范》GB55030-2022

10.新22S系列给排水标准图集

11.《塔城地区乌苏市健身广场项目岩土工程勘察报告》

四、地勘

1.拟建区标准冻土深度为1.50米。

2.本次勘察在拟建场地附近未发现有滑坡、滑移、崩塌、泥石流、采空区等不良地质作用。

3.场地抗震设防烈度为8度。

4.拟建场地内不存在饱和砂（粉）土，可不用考虑地震液化对场区的影响。

5.本次勘察在勘探深度范围内未揭露地下水。可不考虑地下水对拟建建筑物的腐蚀性。

6.场地土对建筑物混凝土结构的腐蚀性为弱腐蚀性，场地土对钢筋混凝土结构中的钢筋的腐蚀性为弱腐蚀性。埋地排水井室、管道基础等钢筋混凝土构筑物防腐阻锈按《岩土工程勘察规范》（GB 50021）、《室外排水设计规范》（GB 50014）要求执行，防腐构造可参照《工业建筑防腐蚀设计标准》（GB/T50046-2018）的相关规定。

五、排水工程设计说明

（1）排水工程

1. 本工程排水量为144.01m?/h；排水管网汇至建设区东侧现状DN300排水管道

2.排水管道管材：污水管采用高密度聚乙烯双壁波纹管(HDPE)，环刚度不小于SN8.0级别。管材的物理性能应符合下列要求：

1）管道连接均为管顶平接，管道间采用承插式橡胶圈接口连接，管道接口用的弹性密封橡胶圈应由管材生产厂配套提供。并应在管材供应商技术指导下安装。

2）管道连接均为管顶平接，管道间采用承插式橡胶圈接口连接，管道接口用的弹性密封橡胶圈应由管材生产厂配套提供。并应在管材供应商技术指导下安装。

3）管道接口用的弹性密封橡胶圈应采用具有耐酸、碱、污水腐蚀的合成橡胶。

4）弹性密封橡胶圈的外观应光滑平整，不得有气孔、裂缝、卷褶、破损、重皮等缺陷。

3.开槽及基础：沟槽底部宽度见沟槽断面图。

4.管道敷设：管道采用直埋敷设。管道施工的测量、开槽、沟槽支撑和管道交叉处理等技术要求，应按现行国家标准《给水排水管道工程施工及验收规范》（GB50268-2008）有关规定执行。

5.管道安装：管道安装需符合下列要求

1）管道安装可采用人工安装。槽深不大时可由人工抬管入槽，槽深大于3m或管径大于公称直径DN400mm时，可用非金属绳索流管入槽，依此平稳地放在砂砾基础管位上。严禁用金属绳索勾住两端管口或将管材自槽边翻滚抛入槽中。混合槽或支撑槽，可采用从槽的一端集中下管，在槽底将管材运送到位。

2）承插口管安装，在一般情况下插口插入方面应与水流方向一致，由低点向高点依此安装。

6.管道与检查井连接

1）管件或管材与检查井的连接，采用中介层作法。即在管材或管件与井壁相连接部位的外表面预先用聚氯乙烯粘接剂粘结上粗砂做中介层，然后用水泥砂浆砌入检查井的井壁内，具体做法详双壁波纹排水管（HDPE）《埋地聚乙烯排水管管道工程技术规程》（CECS164:2004）的要求。

2）检查井底板基底砂垫层，应与管道基础垫层平缓顺接。管道位于软土地基或低洼、沼泽、地下水位高的地段时，检查井与管道的连接，宜先采用长0.5m~0.8m的短管与检查井连接。砂做中介层，然后用水泥砂浆砌入检查井的井壁内。

（2）排水检查井

1.检查井做法见新22S3-B13页，采用φ1000圆形钢筋混凝土检查井（收口式），井盖采用成品球墨铸铁井盖，井盖及支座做法详见新22S3-D15~D17页，井底流槽做法见新22S3-B10。基础应座落在土质良好的原状土层上，地基承载力不得小于100KN/m，若有不良土层应进行处理。

2.凡绿地内设置的检查井，其井盖高程应高出设计地面300mm以上；

3.施工要求

（1）预制和现浇混凝土构件必须保证表面平整、光滑、无蜂窝麻面。

（2）井壁必须互相垂直，井内流槽应平顺，井框，安装平整，井盖、盖座，型号φ1000钢筋混凝土检查井。铁爬梯详见新22S3图集。

（3）盖板、井盖安装时加1:2防水水泥砂浆座浆及抹三角灰，井盖顶面要求与路面平。

（4）回填土时，先将盖板座浆盖好，在井墙和井筒周围同时回填，回填土密实度根据路面要求而定，但不应低于95%。

4.排水管道在施工放线时必须满足《室外排水设计标准》（GB50014-2021）中规定的排水管道与其它地下管线（构筑物）的最小净距要求。

5.排水管道工程应按《给水排水管道工程施工及验收规范》（GB50268-2008）执行验收。

6.排水管道在道路横断面的位置详图纸中的有关说明。管道的少量转角可通过管道接头借转角度来完成，单管转角不得超过1度。

7.管道放线是依据甲方所提供的测量资料所确定。

8.排水管道在施工中必须满足管道对最大冻土深度和排水管道最小坡度（顺坡）的要求，如遇不满足最小覆土厚度情况，需增加覆土，已满足要求。本项工程管道不同道路断面下的具体位置可根据规划并结合现场实际情况最终确定。如遇特殊情况应及时与设计方联系。

8.管道安装完毕后，做闭水实验，允许渗漏量依照施工规范检测，合格后方可回填。

9.基底若遇特殊土层.如井坑.墓穴.杂填土.人防地道等，必须通知设计人员对地基进行处理.

10.本项目管网工程属一次性设计，在项目分步实施过程中如发现或发生与现设计有重大出入时，应立即通知设计单位重新进行校核。

11.施工中应"先下后上"，即先做排水管道，后做给水管道，最后做供热管道，

12.按《建筑给水排水及采暖工程施工质量验收规范》"GB 50242-2002"及《给水排水管道工程施工及验收规范》"GB 50268-2008"进行施工验收

13.本说明不详之处应遵照国家有关规范和规程的规定办理。

六、抗震设计

根据《室外给水排水和燃气热力工程抗震设计规范》(GB50032-2003)、《建筑与市政工程抗震通用规范》(GB55002-2021)相关规定要求：

1、地下直埋承插式圆形管道和矩形管道在下列部位应设置柔性接头及变形缝：1)地基土质突变处；2)穿越铁路及其他重要的交通干线两端；了)承插式管道的三通、四通、大于45的弯头等附件与直线管段连接处。注：附件支墩的设计应符合该处设置柔性连接的受力条件。

2、管道穿过建(构)筑物的墙体或基础时，应符合下列要求：1)在穿管的墙体或基础上应设置套管，穿管与套管间的缝隙内应填充柔性材料。2)当穿越的管道与墙体或基础为嵌固时应在穿越的管道上就近设置柔性连接。

3、管网上的阀门均应设置阀门井。

4、当设防烈度为7度、8度且地基土为可液化土地段或设防烈度为9 度时，管网的阔门井、检查井等附属构筑物不宜采用砌体结构。

5、当输水、输气等埋地管道不能避开活动断裂带时，应采取下列措施：1)管道宜尽量与断裂带正交；2)管道应敷设在套筒内，周围填充砂料；3)管道及套筒应采用钢管；4)断裂带两侧的管道上(距断裂带有一定的距离)应设置紧急关断阔。

6、当输水、输气等埋地管道穿越道路时，应采取下列措施：1)管道应敷设在套筒内，周围填充砂料；2)管道套筒应可采用钢筋混凝土套管；

七、关于危险性较大工程分项的相关技术说明

1、开挖深度超过3m时，特别是在临近建筑物、道路附近开挖土方时，应视为高处作业，并设置警告标志和高度不低于1.2m的双道防护栏，夜间需设置警示灯。

2、开挖沟槽时，应根据土质情况进行放坡或支撑防护。

3、开挖的沟槽边沿1m以内不许堆土或堆放物料；距沟槽坑边沿1~3m范围内堆土高度不得超过1.5m；在沟槽坑边沿停置车辆，起重机械、振动机械时距离不少于4m。

4、当机械配合挖土、清底、平地修坡等作业时，作业人员不得在机械回转半径以内作业。

5、人工挖掘土方时，作业人员之间必须保持足够的安全距离，横向间距不小于2m，纵向间距不得超过1.5m，土方开挖必须自上而下顺序放坡进行，严禁挖空底脚。

6、机械车辆在危险地段作业时，必须设置明显的安全警告标志，并设专人指挥；运输土方的车辆在会车时，应轻车让重车，重车先行，前后两车间距必须大于5m，下坡时，两车间距不小于10m，通过交叉路口，窄路、铁路道口及转变时，应注意来往的行人和车辆，运土车

以上为本工程可能出现的危大工程，施工过程中应严格遵守相关规定；施工单位应对工程中危险性较大的分部分项工程制定安全专项施工方案，严格遵守《危险性较大的分部分项工程安全管理办法》（第37号令）。未提到的施工步骤，施工单位也要合理评估，把控风险。

八、其它

1.施工图设计文件未经审查批准的及消防设计审查或者审查不合格的，建设单位、施工单位不得施工；未经消防验收或者消防验收不合格的，禁止投入使用其它建设工程经依法抽查不合格的，应当停止使用。

2.阀门井均采用铸铁盖座，车道上检查井盖采用重型井盖。井盖承载力按照车行道为D400KN，车行道外的为C250KN

九、基坑开挖：

在场地允许的情况下采用自然放坡，放坡坡率可取粉土1:1.25~1:1.50；细砂1:1.25~1:1.50；圆砾1:0.75~1:1.00。如无放坡空间，建议采用土钉墙形式进行支护。基坑支护设计及施工应严格按照《建筑基坑支护技术规范》（JGJ120-2012）的相关规定执行。

设计单位
DESIGN UNIT

皓筠工程设计有限公司

辽宁省工程勘察设计单位出图专用章
单位名称 皓筠工程设计有限公司
证书编号 A121A01528 资质等级 甲级
业务范围 风景园林工程设计专项
有效期至 2027年04月29日

资质等级：风景园林工程设计专项甲级
证书编号：A121A01528
资质等级：甲级
出图万本院图纸专用章无效
图纸专用章
JGXYSJY PROJECT SEAL

注册师印章

委托单位：
乌苏市文化体育广播电视和旅游局

项目名称：
塔城地区乌苏市健身广场项目

图纸名称：
设计说明（一）

职务	姓名	签字
法定代表人	邵子春	邵子春
技术总负责人	亓鑫	亓鑫
项目总负责人	韩繁	韩繁
专业负责人	亓鑫	亓鑫
专业注册师	亓鑫	亓鑫
审定人	藏存峰	藏存峰
审核人	周朝阳	周朝阳
校对人	孟宪伟	孟宪伟
设计人	亓鑫	亓鑫
设计编号	WS-JSGC	
图别	排施	
图号	01	
比例	1:100	
日期	2026.11.10	
版本	01	

材料表

序号	名称	规格	单位	数量	备注
排水工程量					
1	HDPE	De300	米	68	（红线内）
2	排水检查井	φ1000	个	3	钢筋混凝土（具有属性标识的防盗井盖）
3	防坠网		个	3	承重≥100Kg
4					
5					
6					

注：材料表仅供参考，过路套管由现场实际确定。
阀门井混凝土采用高抗硫混凝土

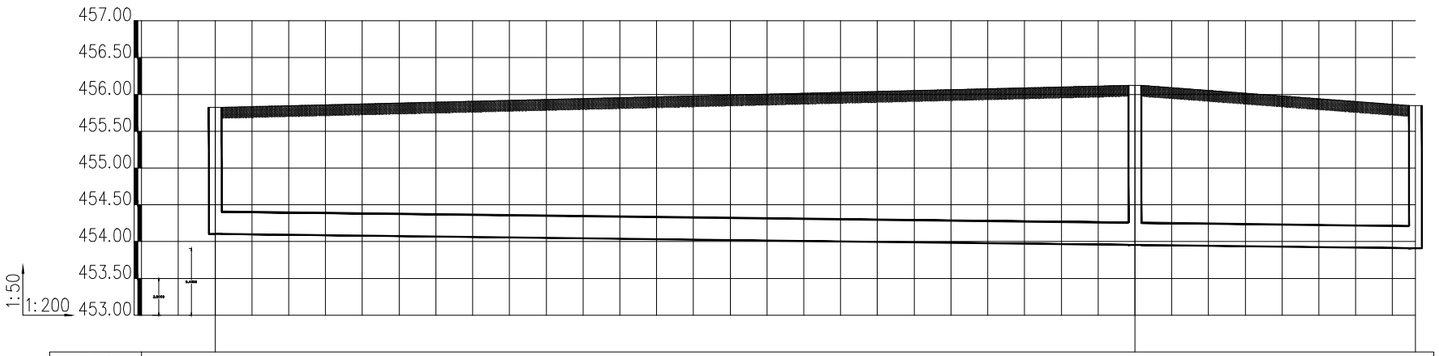

井编号	W1	W2	W3
设计地面标高（m）	455.82	456.12	455.85
埋设深度（m）	1.72	2.17	1.94
覆土厚度（m）	1.40	1.85	1.62
管内底标高（m）	454.10	453.95	453.91
管道长度（m）	50.00	15.25	
管径（mm）	DN300	DN300	
管道坡度	0.003	0.003	
备注			

设计单位
DESIGN UNIT

皓筠工程设计有限公司

辽宁省工程勘察设计单位出图专用章
单位名称 皓筠工程设计有限公司
证书编号 A121A015228 资质等级 甲级
业务范围 风景园林工程设计专项
有效期至 2027年04月29日

证书编号：A121A015228
乌苏市方案一区
本图只在签字盖章后生效
图纸专用章
DRAWING PROJECT SEAL

注册师印章

委托单位：
乌苏市文化体育广播电视和旅游局

项目名称：
塔城地区乌苏市健身广场项目

图纸名称：
设计说明（二）

职　务	姓　名	签　字
法定代表人	邵子春	
技术总负责人	亓鑫	
项目总负责人	韩繁	
专业负责人	亓鑫	
专业注册师	亓鑫	
审定人	藏存峰	
审核人	周朝阳	
校对人	孟宪伟	
设计人	亓鑫	
设计编号	WS-JSGC	
图　别	排施	
图　号	02	
比　例	1:100	
日　期	2026.11.10	
版　本	01	

排水室外管网布置图

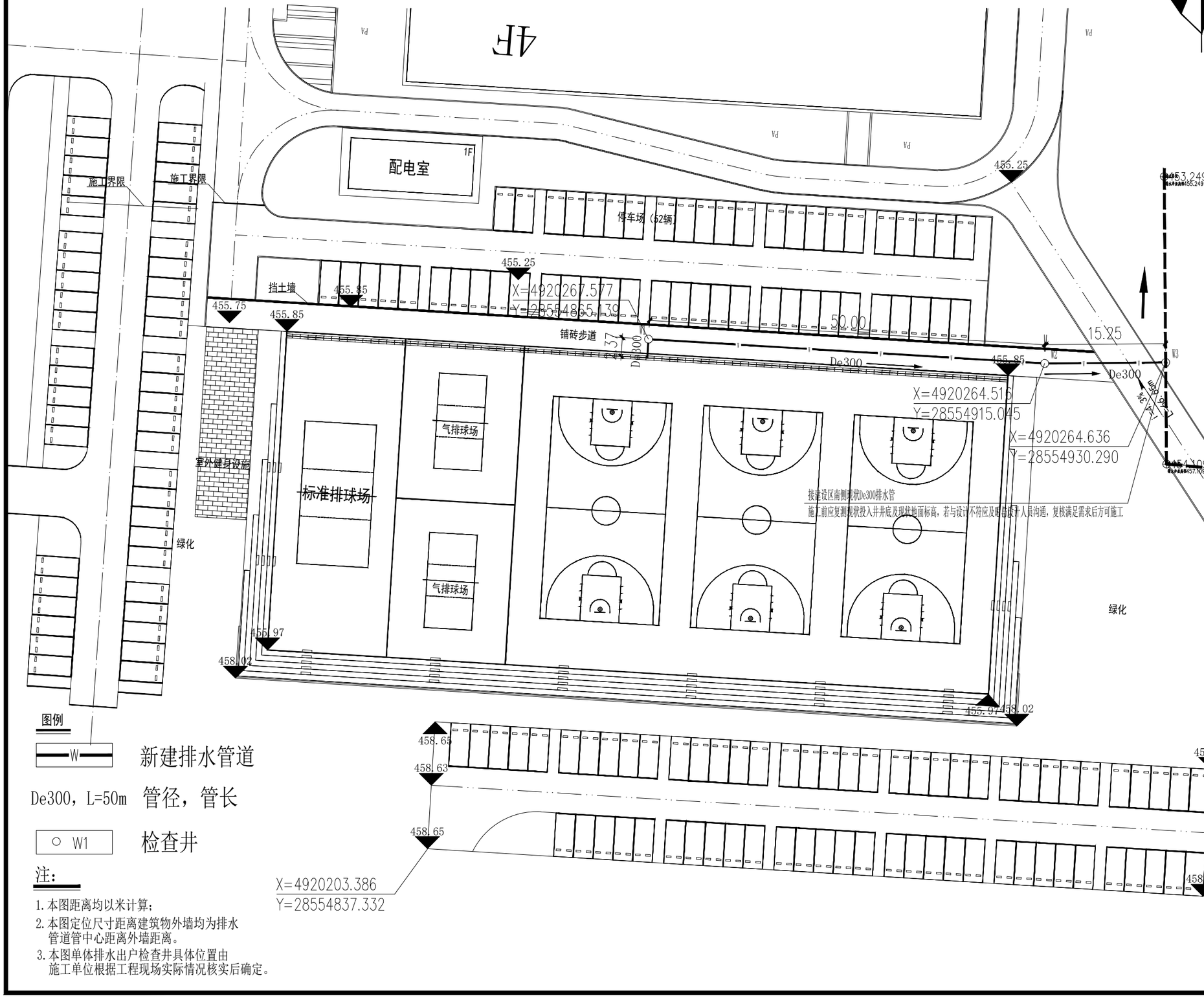

图例

W 新建排水管道

De300，L=50m 管径，管长

W1 检查井

注：

1. 本图距离均以米计算；
2. 本图定位尺寸距离建筑物外墙均为排水管道管中心距离外墙距离。
3. 本图单体排水出户检查井具体位置由施工单位根据工程现场实际情况核实后确定。

设计单位
DESIGN UNIT

皓筠工程设计有限公司

辽宁省工程勘察设计单位证书专用章
单位名称 皓筠工程设计有限公司
证书编号 A121A015281 资质等级 甲级
业务范围 风景园林工程设计专项
有效期至 2027年04月29日

注册师印章

委托单位：
乌苏市文化体育广播电视和旅游局

项目名称：
塔城地区乌苏市健身广场项目

图纸名称：
排水室外管网布置图

职 务	姓 名	签 字
法定代表人	邵子春	
技术总负责人	亓鑫	
项目总负责人	韩繁	
专业负责人	亓鑫	
专业注册师	亓鑫	
审定人	藏存峰	
审核人	周朝阳	
校对人	孟宪伟	
设计人	亓鑫	
设计编号	WS-JSGC	
图 别	排施	
图 号	03	
比 例	1:100	
日 期	2026.11.10	
版 本	01	

说明

一、安全网

1、安全网网绳可采用锦纶、维纶、涤纶或其他材料制成，物理性能、耐候性应符合国家或行业标准的相关规定；

2、安全网网绳断裂强力应符合下表：

网类别	绳类别	断裂强力（N）
安全网	网绳、系绳	≥1000
	边绳	≥2000
	环绳	≥3000

施工严禁使用有断绳等已损坏的安全网。

二、固定螺栓

1、固定螺栓采用M6规格以上（直径≥6毫米）带有挂钩的膨胀螺栓；

2、膨胀螺栓受力性能应满足下表：

螺栓规格（mm）	埋深（mm）	不同基（砌）体时的受力性能（公斤）							
		锚固在75#砖砌体上				锚固在150#混凝土上			
		拉力		剪力		拉力		剪力	
		允许值	极限值	允许值	极限值	允许值	极限值	允许值	极限值
M6	≥35	100	305	70	200	245	610	80	200
M8	≥45	225	675	105	319	540	1350	150	375

3、材质：固定螺栓采用不锈钢304或更好的耐腐蚀等级的材质。

三、安装

1、用8副固定螺栓固定于检查井井壁的砖砌体墙或混凝土上，固定螺栓沿检查井井筒内同一水平面均匀分布，挂钩朝上；

2、安全网的8个系绳和边绳分别悬挂在对应的挂钩上，网目小于10cm；

3、安全网需安装于同一水平面，距离检查井井口20－30cm的坚固墙体上；

4、初始下垂高度：安全网安装后的初始下垂高度不宜超过10cm

5、安全防坠网安装完成后需要对其进行坠落测试，参见《GB/T8834－2006绳索有关物理和机械性能的测定》，测试合格后方可验收。

四、其余未尽事宜均按照国家相关规定执行。

五、参考标准：

安全网 GB 5725－2009

膨胀螺栓 JB/ZQ4763－2006

混凝土用膨胀型锚栓 型式与尺寸 GB/T 22795－2008

《排水管道维护安全技术规程》

六、五防井盖：

五防井盖，即防响、防跳、防盗、防坠落、防位移。

1、防响：井盖与井圈接触面进行机加工，使之更吻合无异响。

2、防跳：在井盖和井盖之间加了一个弹性十足的卡簧，把井盖死死的固定在了井圈上，从而解决了井盖跳动的问题。

3、防位移：由于井圈与地面有锚固螺栓的固定（见图内小圆孔起固定作用），使检查井盖在施工中，不会因压路机的碾压而造成井圈圈口的错口，以达到标准施工。

4、防坠落：新型五防检查井盖，里面内置防坠落网格，防止因井盖丢失而导致人员或其他物体坠落，造成伤害。

5、防盗：井盖在井圈下设置了防盗暗盒、开启折板，替代了防盗链，彻底起到了防盗作用。

七、各类检查井应在井盖注明该检查井种类

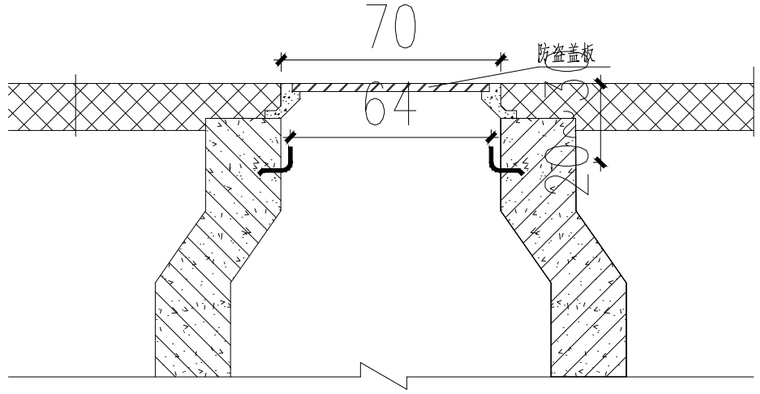

注：1、本图尺寸单位为厘米；

2、井盖与井座间设1米的防盗钢链，防盗链直径为8mm。

3、材料用量：C30混凝土0.07m³。

4、本图适用于给水排水和燃气检查井。

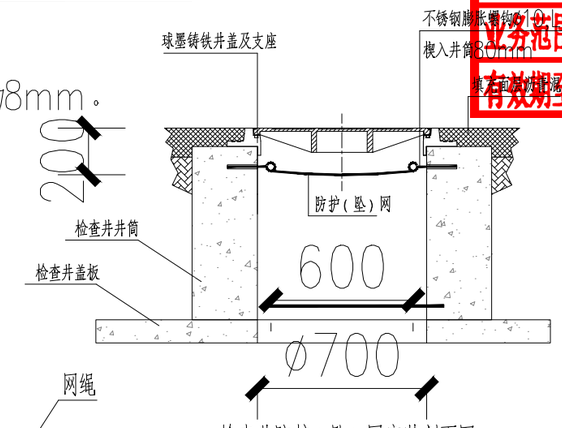

检查井防护（坠）网安装剖面图

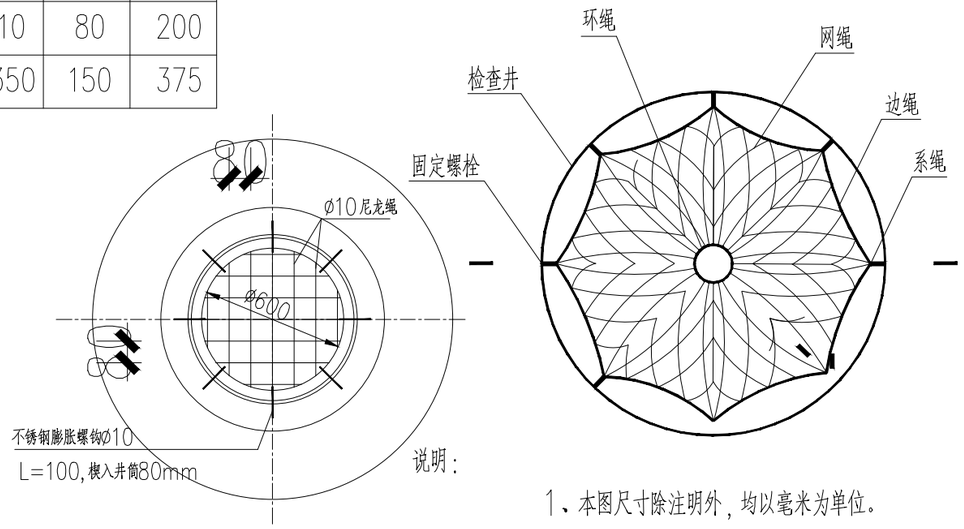

检查井防护（坠）网安装平面图

说明：

1、本图尺寸除注明外，均以毫米为单位。

2、安装井盖设施时，井盖设施不能有任何凸起或下陷，其顶面标高须与路面标高一致。

3、检查（沉砂）井防护（坠）网由护网、固定圈、挂钩三部分组成。井挂网用材及安装方法必须满足100kg重物从1m高处坠落，挂网能够有足够的强度支撑。

（1）护网与固定圈选用1cm粗优质尼龙材料制成的尼龙绳。护网由若干条上述尼龙绳编织而成，呈网状，连接在固定圈上。固定圈由Ø10的尼龙绳制成，与检查井内壁通过8个平均分布的钢钩连接。严禁使用有断绳等已损坏的护（坠）网。护（坠）网安装完成后需要对其进行坠落测试，参见《绳索有关物理和机械性能的测定》（GB/T 8834－2006），测试合格后方可验收。

（2）挂钩做法：镀锌钢制挂钩插入井壁，与井座相连。

4、检查（沉砂）井防护（坠）网应定期检修，每两年更换一次。

设计单位
DESIGN UNIT

皓筠工程设计有限公司

辽宁省工程勘察设计单位出图专用章
单位名称 皓筠工程设计有限公司
证书编号 A121A01528 资质等级 甲级
业务范围 风景园林工程设计专项
有效期至 2027年04月29日

资质等级：风景园林工程设计专项甲级
证书编号：A121A01528
本图尤本院图纸专用章无效
图纸专用章
GXYSTY PROJECT SEAL

注册师印章

委托单位：
乌苏市文化体育广播电视和旅游局

项目名称：
塔城地区乌苏市健身广场项目

图纸名称：
防坠网

职务	姓名	签字
法定代表人	邵子春	邵子春
技术总负责人	亓鑫	亓鑫
项目总负责人	韩繁	韩繁
专业负责人	亓鑫	亓鑫
专业注册师	亓鑫	亓鑫
审定人	藏存峰	藏存峰
审核人	周朝阳	周朝阳
校对人	孟宪伟	孟宪伟
设计人	亓鑫	亓鑫
设计编号	WS-JSGC	
图别	排施	
图号	04	
比例	1:100	
日期	2026.11.10	
版本	01	

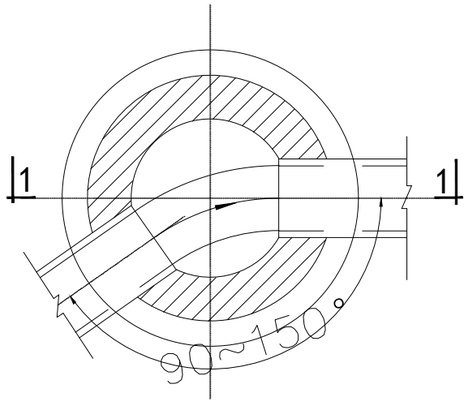

转弯井示意图

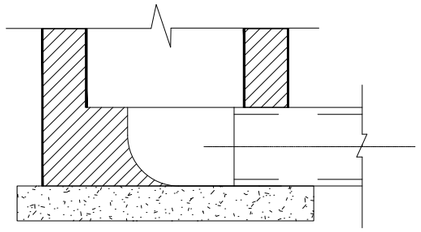

1--1

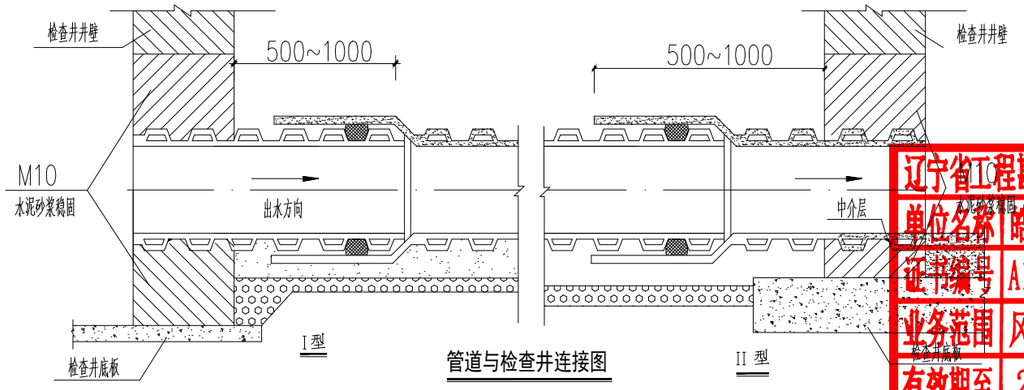

管道与检查井连接图

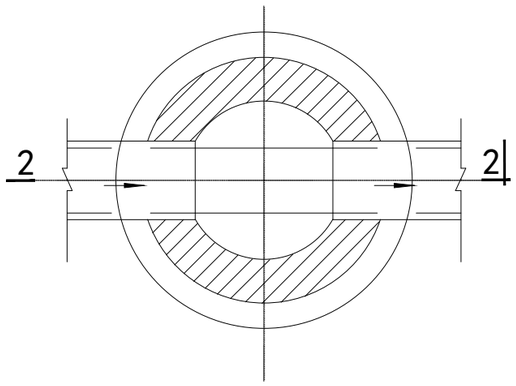

直线井示意图

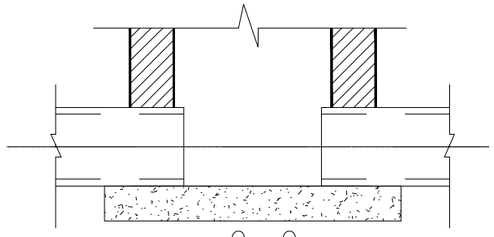

2--2

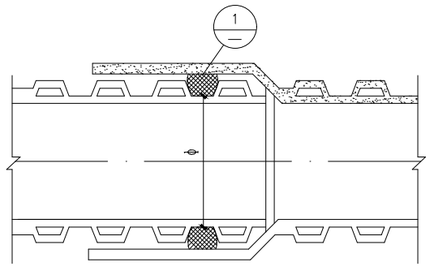

管道接口图

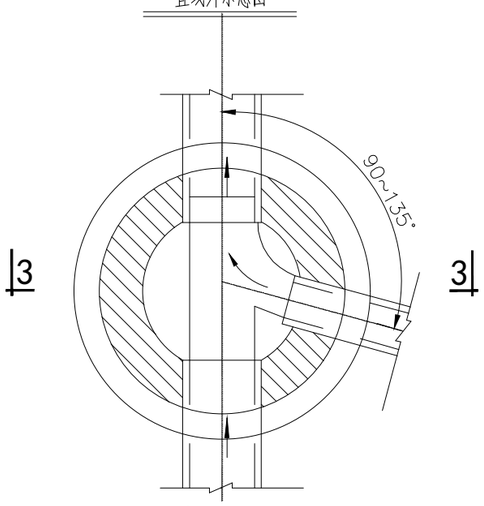

90°三通井平面图

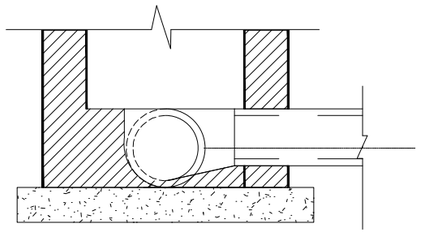

3--3

排水检查井流槽形式图

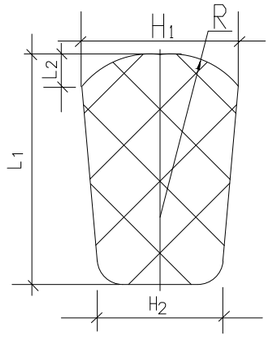

①橡胶圈断面图

双壁波纹管橡胶圈尺寸表 （mm）

公称外径 de	L_1	L_2	H_1	H_2	R	ø
200	7.2	1.6	7.6	5.4	5.31	180
250	9.3	1.8	9.0	5.6	6.52	225
315	13.0	2.0	13.0	8.6	11.56	282
400	17.6	2.2	15.6	10.0	15.00	355

设计单位
DESIGN UNIT

皓筠工程设计有限公司

辽宁省工程勘察设计单位出图专用章	
单位名称	皓筠工程设计有限公司
证书编号	A121A01528 资质等级 甲级
业务范围	风景园林工程设计专项
有效期至	2027年04月29日

注册师印章

委托单位：

乌苏市文化体育广播电视和旅游局

项目名称：

塔城地区乌苏市健身广场项目

图纸名称：

排水检查井流槽形式图

职 务	姓 名	签 字
法定代表人	邵子春	邵子春
技术总负责人	亓鑫	亓鑫
项目总负责人	韩繁	韩繁
专业负责人	亓鑫	亓鑫
专业注册师	亓鑫	亓鑫
审定人	藏存峰	藏存峰
审核人	周朝阳	周朝阳
校对人	孟宪伟	孟宪伟
设计人	亓鑫	亓鑫
设计编号	WS-JSGC	
图 别	排施	
图 号	05	
比 例	1:100	
日 期	2026.11.10	
版 本	01	

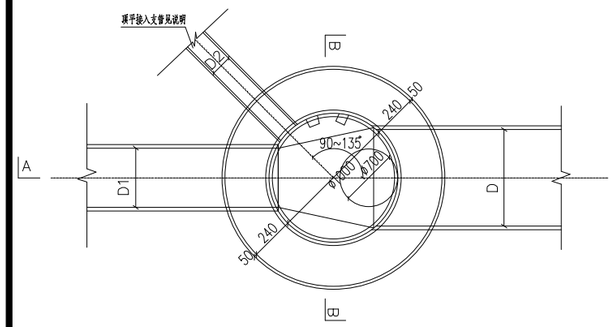

检查井平面图

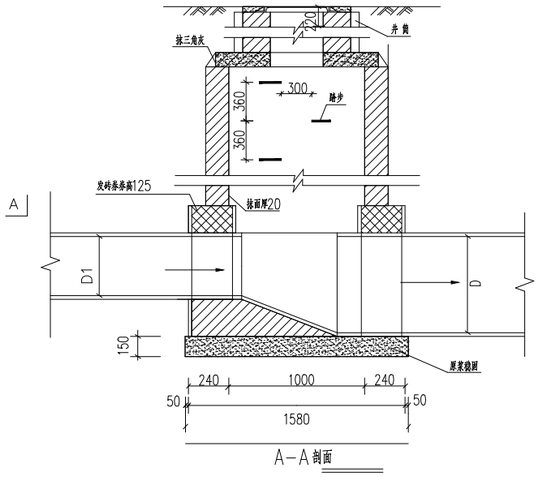

A-A剖面

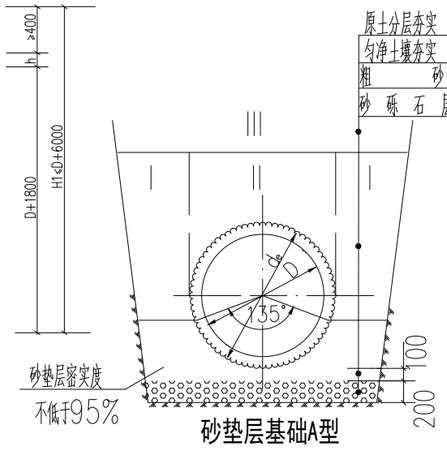

砂垫层基础A型

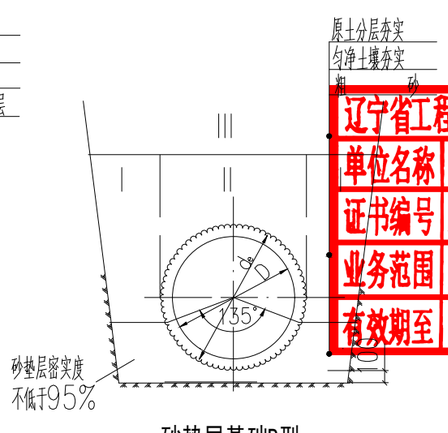

砂垫层基础B型

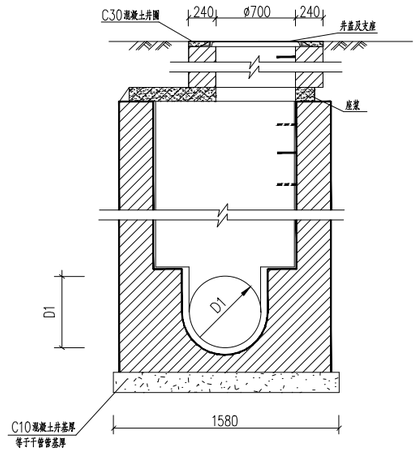

B-B剖面

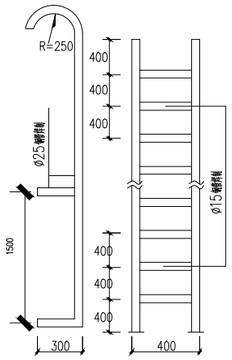

钢梯大样

注:
1.下井钢梯个数按排水管道长度确定,
每500米设可移动下井钢梯一个。

说明:
1. 单位: 毫米;
2. 抹面、勾缝、座浆、抹三角灰均用1:2防水水泥砂浆;
3. 井壁内外墙用1:2防水水泥砂浆抹面至井墙顶部;
4. 井室高度自井底至盖板底净高一般为D+1800,埋深不足时酌情减少;
5. 接入支管超挖部分用级配砂石,混凝土或砖填实;
6. 顶平接入支管见圆形排水检查井尺寸表;
7. D≥400时,流槽需要安放踏步的同侧加设脚窝,见02S515第141页。
8. 车行道上排水检查井井盖采用重型球墨铸铁井盖。详见图集新22S3-D11。
9. 其余详见图集新22S3。

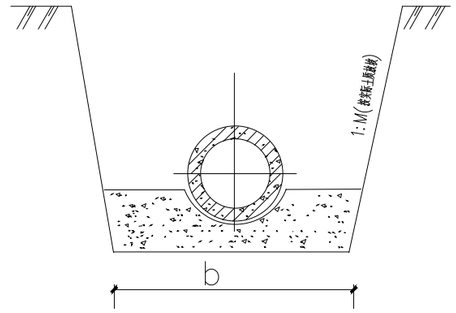

管道基槽开挖图

本图尺寸以毫米计

管径	b
d300	900
d400	700

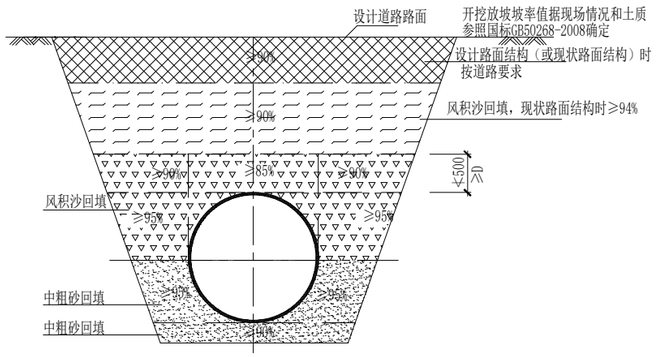

管道回填大样图

说明
1. 尺寸单位为毫米。
2. 砂垫层基础A、B适用于玻璃钢管的基础，其中A型适用于有地下水或一般软土地基。B型适用一般地基（f≥100KPa）
3. A型砂垫层基础的砂砾石粒径为5~40mm。
4. 管道基础在接口部位应挖预留凹槽，以便接口操作，其长度为0.4~0.6m，深0.1m，宽为外径的1.1倍。
5. 沟底为岩石、半岩石或卵石时除按设计有规定外均应铺设厚度不小于100mm的砂或砂砾垫层。
6. 回填土密实度不得低于下列数值：胸腔部分填土（图中I）为95%%%；管顶以上500范围内（图中II）为85%%%；管顶以上500至地面（图中III）为：填方上方当年修路者为95%%%；填方上方当年不修路者为90%%%。
7. 当沟底土壤不稳定，如：沼泽地、流砂、或沉陷性土壤等情况时，必须采取其他措施以确保工程质量。
8. 管道与检查井的连接采用短管连接，管道承口应放在检查井的进水方向，管道插口应放在检查井的出水方向。
9. 橡胶圈采用氯丁橡胶（或天然橡胶）制成，邵氏硬度>50+5MPa
10. 橡胶圈必须质地密实，表面平整，无气孔、气泡或其它缺陷。
11. 橡胶圈必须安装在波纹管凹槽中，安装时承口内壁以及橡胶圈外缘需涂润滑剂（橡胶圈和润滑剂由管道生产厂家配套供应）。
12. 管道必须插至承口根部。

设计单位
DESIGN UNIT

皓筠工程设计有限公司

辽宁省工程勘察设计单位出图专用章
单位名称 皓筠工程设计有限公司
证书编号 A121A01528 资质等级 甲级
业务范围 风景园林工程设计专项
有效期至 2027年04月29日

资质等级：风景园林工程设计专项甲级
证书编号：A121A01528
本图无本院图纸专用章无效
图纸专用章
DESIGN PROJECT SEAL

注册师印章

委托单位:
乌苏市文化体育广播电视和旅游局

项目名称:
塔城地区乌苏市健身广场项目

图纸名称:
排水检查井大样

职 务	姓 名	签 字
法定代表人	邵子春	邵子春
技术总负责人	亓鑫	亓鑫
项目总负责人	韩繁	韩繁
专业负责人	亓鑫	亓鑫
专业注册师	亓鑫	亓鑫
审定人	藏存峰	藏存峰
审核人	周朝阳	周朝阳
校对人	孟宪伟	孟宪伟
设计人	亓鑫	亓鑫
设计编号	WS-JSGC	
图 别	排施	
图 号	06	
比 例	1:100	
日 期	2026.11.10	
版 本	01	